Pralki wysokoobrotowe z odwirowaniem

Pocket Hardmount
Design 5
Identyfikacja modelu - patrz strona 10

Instalacja/Obsługa/Konserwacja

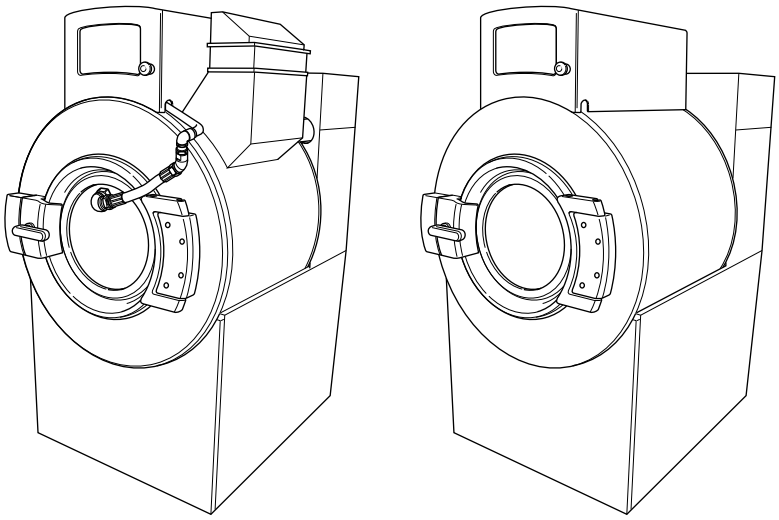

PHM1430C_SVG

Instrukcje oryginalne
Należy zachować niniejsze instrukcje na wypadek korzystania z nich w przyszłości.
UWAGA: Przed użyciem urządzenia należy przeczytać instrukcje.
(Jeżeli to urządzenie zmieni właściciela, należy przekazać tę instrukcję obsługi nowemu właścicielowi).

Alliance™ Laundry Systems

www.alliancelaundry.com

F8620601PLR4
Lipiec 2018

Spis treści

Modele z zainstalowanym układem bezprzewodowym..... 5

Informacje dotyczące bezpieczeństwa..... 6
Objaśnienie komunikatów dot. bezpieczeństwa..... 6
Ważne informacje nt. bezpieczeństwa..... 6
Etykiety dot. bezpieczeństwa..... 8
Bezpieczeństwo operatora..... 9

Wprowadzenie..... 10
Identyfikacja modelu..... 10
Przegląd po dostawie..... 11
Położenie tabliczki znamionowej..... 11
Części zamienne..... 11
Dział obsługi klienta..... 11
Data produkcji..... 12

Dane techniczne i wymiary..... 13
Wymiary urządzeń..... 17
Umiejscowienie otworów na śruby montażowe - modele 45 i 65 funtów..... 23
Rozmieszczenie otworów na śruby montażowe - modele 85 i 105 funtów..... 25
Lokalizacje otworów montażowych śrub - modele 130-200 funtów..... 27

Instalacja..... 29
Opcje fundamentu..... 29
Montaż maszyny na istniejącym podłożu..... 29
Montaż podniesiony maszyny na istniejącym podłożu..... 29
Nowy fundament..... 29
Montaż izolowanego podestu..... 29
Układ podłoża i wymiary podkładu..... 30
Wymagania dotyczące fundamentów..... 34
Mocowanie i zalewanie urządzenia..... 40
Układ mocowania śrub..... 44
Dane dot. obciążenia podłogi..... 45
Wymagania dotyczące przyłącza spustu..... 46
Wymagania dot. podłączenia wody..... 48
Podłączyć węże dolotowe wody..... 50
Podłączenie węży doprowadzających z przyłączem gwiazdowym..... 51
Schematy hydrauliczne..... 53
Wymagania dotyczące przyłączy elektrycznych..... 56
Warunki zasilania wejściowego..... 58
Wymagania dot. napięcia wejściowego..... 58
Wyłączniki i szybkozłączki..... 58

© Copyright 2018, Alliance Laundry Systems LLC
Wszystkie prawa zastrzeżone. Żadna część tej instrukcji nie może być powielana lub rozpowszechniana w jakiejkolwiek formie i w jakikolwiek sposób bez uzyskania wcześniejszej pisemnej zgody wydawcy.

Specyfikacja połączeń elektrycznych..... 58
Połączenia jednofazowe..... 59
Połączenia trójfazowe..... 60
Uziemienie..... 60
Konwerter fazowy..... 61
Zabezpieczenie przed przeciążeniem termicznym..... 61
Zatwierdzenie Północnoamerykańskie..... 61
Certyfikat CE..... 73
Wymagania dot. pary (wyłącznie urządzenia z opcją grzałki parowej)..... 82
Układ zasilania chemicznym środkiem piorącym..... 83
Dozownik pięciokomorowy (opcja)..... 87
Dozowniki zewnętrzne..... 88
Wtrysk środków chemicznych korzystający z wewnętrznego transformatora 24 VAC..... 89
Wtrysk środków chemicznych korzystający z zewnętrznego źródła zasilania prądem przemiennym..... 89
Zewnętrzne sygnały zasilania..... 90

Uruchomienie..... 92
Obrót bębna..... 92
Działanie przełącznika bezpieczeństwa stabilizacji..... 92

Obsługa..... 93
Instrukcja obsługi..... 93
Sterowanie suszarką..... 95
Modele ze sterowaniem N..... 95
Modele ze sterowaniem D..... 95
Przycisk zatrzymania awaryjnego..... 95
Program wstrząsania..... 96
Funkcja impulsów koszem (tylko modele 160 i 200 funtów)..... 96

Konserwacja..... 97
Codziennie..... 97
Początek dnia roboczego..... 97
Na koniec dnia..... 98
Raz w miesiącu..... 98
Co roku..... 99
Konserwacja stali nierdzewnej..... 101

Utylizacja urządzenia..... 103

Chińskie przepisy ograniczające stosowanie niebezpiecznych substancji (RoHS)..... 104

© Copyright, Alliance Laundry Systems LLC - NIE KOPIOWAĆ ani NIE ROZPOWSZECHNIAĆ

Modele z zainstalowanym układem bezprzewodowym

To urządzenie jest przeznaczone do stosowania tylko w konfiguracji mobilnej, w której anteny niniejszego nadajnika muszą być zainstalowane w sposób zapewniający odstęp co najmniej 20 cm od wszystkich osób, i które nie mogą znajdować się w tej samej lokalizacji z innymi nadajnikami z wyjątkiem sytuacji przewidzianych w procedurach dla produktów z wieloma nadajnikami organizacji FCC i Industry Canada.

© Copyright, Alliance Laundry Systems LLC - NIE KOPIOWAĆ ani NIE ROZPOWSZECHNIAĆ

Informacje dotyczące bezpieczeństwa

Objaśnienie komunikatów dot. bezpieczeństwa

Zarówno w niniejszej instrukcji, jak i na elementach urządzenia można znaleźć komunikaty dot. bezpieczeństwa: „NIEBEZPIECZEŃSTWO”, „OSTRZEŻENIE” i „UWAGA”, poprzedzające określone wskazówki. Komunikaty te mają na celu ochronę bezpieczeństwa operatorów, użytkowników, serwisantów i osób wykonujących czynności konserwacyjne na urządzeniu.

NIEBEZPIECZEŃSTWO

Oznacza sytuację, w której niepodjęcie właściwych działań lub środków nieuchronnie spowoduje utratę życia lub lub ciężki uszczerbek na zdrowiu.

OSTRZEŻENIE

Oznacza sytuację, w której niepodjęcie właściwych działań lub środków może spowodować utratę życia lub ciężki uszczerbek na zdrowiu.

UWAGA

Oznacza sytuację, w której niepodjęcie właściwych działań lub środków może spowodować średnio poważny lub lekki uszczerbek na zdrowiu, a także szkody rzeczowe.

Stosowane są także dwa inne komunikaty: „WAŻNE” i „PAMIĘTAJ”, po których również występują stosowne wskazówki.

WAŻNE: Słowo „WAŻNE” informuje czytelnika o konkretnych procedurach i czynnościach, których zaniedbanie może w niewielkim stopniu uszkodzić urządzenie.

UWAGA: Słowo „PAMIĘTAJ” informuje o czynnościach związanych z instalacją lub obsługą, konserwacją lub serwisowaniem urządzenia, które są ważne, lecz nie dotyczą żadnych zagrożeń.

Ważne informacje nt. bezpieczeństwa

OSTRZEŻENIE

Aby zmniejszyć zagrożenie pożarem i porażeniem prądem oraz ryzyko odniesienia poważnych obrażeń lub śmierci, podczas korzystania z pralki należy przestrzegać następujących, podstawowych środków ostrożności:

W023

- Przed rozpoczęciem obsługi pralki należy zapoznać się ze wszystkimi instrukcjami.
- Podczas instalowania pralki stosować się do zaleceń dotyczących INSTALACJI. Dodatkowe informacje na temat prawidłowego podłączenia pralki do uziemienia/masy można znaleźć w instrukcjach podłączania MASY/UZIEMIENIA w podręczniku INSTALACJI. Wszystkie wymagane przyłącza doprowadzenia wody, spustu, zasilania oraz masy/uziemienia muszą spełniać wymagania lokalnych przepisów i być wykonane przez uprawnione osoby. Zalecane jest, aby maszyna była instalowana przez wykwalifikowany personel techniczny.
- Nie należy montować ani przechowywać pralki w miejscu, w którym mogłaby być narażona na oddziaływanie wody i/lub czynników atmosferycznych.
- Aby zapobiec pożarowi i wybuchom, nie należy zbliżać się do urządzenia z produktami łatwopalnymi i wybuchowymi. Nie należy dodawać wymienionych substancji lub tkanin zabrudzonych poniższymi substancjami do wody użytej do prania: benzyna, nafta, woski, oleje kuchenne, oleje roślinne i smary maszynowe, rozpuszczalniki do czyszczenia chemicznego, łatwopalne substancje chemiczne, rozcieńczalniki bądź inne łatwopalne i wybuchowe substancje. Wydzielają one opary, które mogą ulec zapłonowi, wybuchowi lub spowodować samozapłon tkanin.
- W pewnych okolicznościach może dojść do wydzielania wodoru w instalacji grzewczej, która nie była używana przez co najmniej dwa tygodnie. WODÓR JEST GAZEM WYBUCHOWYM. Jeżeli instalacja grzewcza nie była używana przez taki okres , należy przed użyciem pralki bądź pralko-suszarki otworzyć wszystkie zawory wody ciepłej i pozwolić wodzie płynąć przez kilka minut, co pozwoli opróżnić system z wodoru. Ze względu na wysoką palność gazu nie należy w tym czasie palić ani zbliżać się do urządzenia z otwartym ogniem.
- Aby zmniejszyć ryzyko porażenia prądem lub wystąpienia pożaru, w celu podłączenia pralki do źródła zasilania elektrycznego NIE NALEŻY używać przedłużaczy ani adapterów.
- Nie należy pozwalać dzieciom na zabawę w pobliżu lub wnętrzu pralki . Zawsze należy zwracać uwagę na dzieci, jeżeli

© Copyright, Alliance Laundry Systems LLC - NIE KOPIOWAĆ ani NIE ROZPOWSZECHNIAĆ

znajdują się w pobliżu działającej pralki. Urządzenie nie powinno być używane przez dzieci lub niedołężne osoby bez nadzoru. Należy upewnić się, że dzieci nie wykorzystują pralki do zabawy. Jest to zasada bezpieczeństwa obowiązująca w odniesieniu do wszystkich urządzeń.

- NIGDY nie sięgać i/lub stawać ani wchodzić do wnętrza pralki lub bębna, SZCZEGÓLNIE jeśli bęben znajduje się w ruchu. Jest to sytuacja stanowiąca bezpośrednie zagrożenie, która może spowodować poważne obrażenia ciała lub śmierć.
- Nigdy nie obsługiwać pralki przy zdemontowanych lub uszkodzonych osłonach, panelach i/lub częściach. NIE omijać żadnych urządzeń zabezpieczających ani nie manipulować przy urządzeniach sterujących.
- Pralkę należy wykorzystywać wyłącznie do przeznaczonego celu, jakim jest pranie tkanin. Nigdy nie należy używać jej do czyszczenia części mechanicznych lub samochodowych. Może to doprowadzić do poważnego uszkodzenia bębna bądź przewodu rurowego.
- Należy używać wyłącznie dostępnych na rynku, niepieniących się detergentów wytwarzających małą ilość osadu. Należy uważać na obecność szkodliwych substancji chemicznych. Nosić środki ochrony dłoni i oczu podczas dodawania detergentów i środków chemicznych. Zawsze należy czytać i przestrzegać instrukcji producenta znajdujących się na opakowaniach środków piorących i czyszczących. Aby ograniczyć ryzyko zatruć i oparzeń chemicznych, należy przechowywać środki chemiczne poza zasięgiem dzieci (w miarę możliwości w zamkniętej szafce).
- Nie wolno używać produktów ani środków zmiękczających tkaniny w celu eliminacji ładunków elektrostatycznych, o ile nie zaleca tego producent danego środka zmiękczającego lub produktu.
- Zawsze należy stosować się do instrukcji prania tkanin określonych przez producenta materiału.
- Drzwiczki pralki MUSZĄ BYĆ zawsze zamknięte w trakcie napełnienia, pracy lub wirowania. NIE WOLNO omijać zabezpieczenia drzwiczek pralki, pozwalając na pracę pralki przy otwartych drzwiczkach. Nie należy podejmować prób otwarcia drzwiczek przed pełnym spuszczeniem wody i ustaniem ruchu części.
- Nie należy przedłużać dysz dozownika. Konieczne jest zachowanie istniejącego prześwitu.
- Nie należy obsługiwać urządzenia bez zamontowanego korka / systemu obiegu zwrotnego wody, jeśli ma zastosowanie.
- Należy upewnić się, że podłączenia wody zaopatrzone są w zawory odcinające, a połączenia przewodów są należycie szczelne. Po zakończeniu dnia roboczego, należy ZAMKNĄĆ wszystkie zawory odcinające.
- Pralkę należy utrzymywać w dobrym stanie technicznym. Upuszczenie bądź uderzenie pralki może spowodować uszkodzenie urządzeń zabezpieczających. W takiej sytuacji sprawność pralki powinna być sprawdzona przez wykwalifikowany personel serwisowy.
- NIEBEZPIECZEŃSTWO! Przed rozpoczęciem przeglądu bądź naprawy urządzenia należy WYŁĄCZYĆ zasilanie urządzenia. Po wyłączeniu zasilania serwisant musi odczekać co najmniej 5 minut przed rozpoczęciem prac, sprawdzając napięcie szczątkowe przy użyciu miernika napięcia. Jest to konieczne, gdyż kondensator falownika lub filtra EMC zachowuje wysokie napięcie przez pewien czas po WYŁĄCZENIU zasilania. Jest to sytuacja stanowiąca bezpośrednie zagrożenie, która może spowodować poważne obrażenia ciała lub śmierć.
- Nie należy naprawiać ani wymieniać żadnej części pralki, ani dokonywać żadnych czynności serwisowych, o ile nie są one zalecane w instrukcjach konserwacji bądź w instrukcji serwisowej użytkownika, pod warunkiem, że użytkownik zaznajomi się z nimi i posiada umiejętności stosowne do przeprowadzenia takich napraw. Przed podjęciem prac należy ZAWSZE odłączyć pralkę od źródła zasilania i wody.
- Odłączyć zasilanie przy użyciu wyłącznika lub poprzez wyjęcie wtyczki z zasilania. Wymienić zużyte przewody elektryczne.
- Przed wyrzuceniem urządzenia lub trwałym wycofaniem go z użytkowania należy zdemontować drzwiczki pralki.
- Montaż, konserwacja i/lub obsługa pralki niezgodna z zaleceniami producenta może doprowadzić do wystąpienia sytuacji skutkujących obrażeniami ciała i/lub mienia.

UWAGA: OSTRZEŻENIA oraz WAŻNE WSKAZÓWKI DOT. BEZPIECZEŃSTWA opisane w niniejszej instrukcji nie obejmują wszystkich możliwych zjawisk i sytuacji. W czasie montażu, konserwacji i obsługi urządzenia należy kierować się zdrowym rozsądkiem, zachować należytą uwagę i ostrożność.

W razie wystąpienia niejasności bądź problemów należy skontaktować się z dealerem, dystrybutorem, przedstawicielem serwisu bądź producentem.

OSTRZEŻENIE

Instalacja urządzenia musi spełniać minimalne dane techniczne i wymagania wyszczególnione w odnośnej instrukcji instalacji, wszelkie obowiązujące przepisy dotyczące budownictwa komunalnego, wodociągów, instalacji elektrycznych , a także wszelkie inne uregulowania odnoszące się do instalacji. Ze względu na ilość wymagań i lokalnych przepisów koniecznych do zastosowania, instalację, regulację i serwisowanie opisanego tu urządzenia wolno powierzać wyłącznie wykwalifikowanemu personelowi technicznemu o wymaganych uprawnieniach, zaznajomionemu z budową i obsługą tego rodzaju wyposażenia oraz stosownymi lokalnymi przepisami świadomemu wiążących się z tym niebezpieczeństw. Zignorowanie niniejszego ostrzeżenia może spowodować szkody osobowe i rzeczowe, w tym uszkodzenie sprzętu, a także skutkować unieważnieniem gwarancji.

W820

© Copyright, Alliance Laundry Systems LLC - NIE KOPIOWAĆ ani NIE ROZPOWSZECHNIAĆ

WAŻNE: Należy sprawdzić, czy urządzenie zamontowano na równym podłożu o wystarczającej wytrzymałości i czy zapewniono odpowiednią przestrzeń do wykonywania inspekcji i konserwacji. Nigdy nie należy blokować przestrzeni przeznaczonej do wykonywania czynności serwisowych i konserwacyjnych.

OSTRZEŻENIE

W żadnym wypadku nie wolno dotykać wewnętrznych ani zewnętrznych przewodów rurowych na parę, ich połączeń ani podzespołów układu obiegu pary. Ich powierzchnie osiągają bardzo wysokie temperatury i ich dotykanie może spowodować poważne poparzenia. Przed dotknięciem przewodu pary należy wyłączyć parę i poczekać na ostygnięcie przewodu oraz jego połączeń i podzespołów.

SW014

OSTRZEŻENIE

Urządzenie należy zainstalować na poziomym podłożu o odpowiedniej nośności. Zignorowanie tego wymogu może doprowadzić do sytuacji grożących poważnymi obrażeniami, śmiercią lub szkodami rzeczowymi.

W703

UWAGA: Wszystkie urządzenia produkowane są zgodnie z dyrektywą kompatybilności elektromagnetycznej. Mogą być one używane tylko w określonym otoczeniu (zgodność co najmniej z wymogami klasy A). Ze względów bezpieczeństwa należy zachować konieczną bezpieczną odległość od wrażliwych urządzeń elektrycznych lub elektronicznych. Urządzenia te nie są przeznaczone do użytku domowego przez prywatnych konsumentów w środowisku domowym.

© Copyright, Alliance Laundry Systems LLC - NIE KOPIOWAĆ ani NIE ROZPOWSZECHNIAĆ

Etykiety dot. bezpieczeństwa

W kluczowych miejscach urządzenia umieszczone zostały etykiety dot. bezpieczeństwa. Niezapewnienie czytelności etykiet dot. bezpieczeństwa może skutkować obrażeniem operatora lub serwisanta.

Aby uniknąć zagrożeń, należy stosować wyłącznie części zamienne autoryzowane przez producenta.

Bezpieczeństwo operatora

OSTRZEŻENIE

W ŻADNYM WYPADKU nie wolno wkładać rąk ani żadnych przedmiotów do kosza suszarki, dopóki całkowicie się on nie zatrzyma, gdyż może to spowodować poważne obrażenia.

SW012

Określone w niniejszej instrukcji modele urządzeń są przeznaczone dla ogółu użytkowników, do takich zastosowań jak:

- części biurowo-socjalne w sklepach, biurach, kuchniach lub innych środowiskach pracy
- przez klientów w hotelach, motelach lub innego rodzaju środowiskach mieszkalnych
- obszary wspólnego użytku w blokach mieszkalnych lub w pralniach samoobsługowych
- inne podobne zastosowania

Montaż tych urządzeń powinien być w pełni zgodny z zaleceniami zawartymi w tej instrukcji.

Poniższe czynności konserwacyjne należy przeprowadzać codziennie:

1. Sprawdzić, czy wszystkie etykiety ostrzegawcze znajdują się na swoim miejscu i są czytelne. W razie potrzeby należy je wymienić.
2. Przed uruchomieniem urządzenia należy sprawdzić zamek drzwiczek:
   a. Aby tego dokonać, spróbuj uruchomić urządzenie przy otwartych drzwiczkach. Urządzenie nie powinno się włączyć.
   b. Następnie zamknij drzwiczki bez blokowania ich i spróbuj włączyć urządzenie ponownie. Urządzenie również nie powinno się włączyć.
   c. Spróbować otworzyć drzwiczki podczas cyklu pracy. Drzwiczki nie powinny się otworzyć.

Jeżeli drzwiczki bądź zamek nie działają właściwie, należy odłączyć urządzenie od źródła zasilania i wezwać pomoc techniczną.

3. Nie należy obsługiwać urządzenia, jeżeli zachodzi jedna lub więcej z poniższych sytuacji:
   a. Przez cały czas trwania cyklu drzwiczki nie są bezpiecznie zamknięte.
   b. Wyraźny jest zbyt wysoki poziom wody.
   c. Urządzenie nie jest odpowiednio uziemione.

Nie obchodzić żadnych urządzeń zabezpieczających.

OSTRZEŻENIE

Obsługa urządzenia w przypadku poważnego niewyrównoważenia może doprowadzić do obrażeń ciała lub poważnego uszkodzenia urządzenia.

W728

© Copyright, Alliance Laundry Systems LLC - NIE KOPIOWAĆ ani NIE ROZPOWSZECHNIAĆ

Wprowadzenie

Identyfikacja modelu

Zawarte w tej instrukcji informacje dotyczą następujących modeli:

20,4 kg [45 funtów] Modele					
UWG045D3	UWH045D3	UWJ045D3	UWK045D3	UWT045D3	UWU045D3
UWG045D4	UWH045D4	UWJ045D4	UWK045D4	UWT045D4	UWU045D4
UWG045N1	UWH045N1	UWJ045N1	UWK045N1	UWT045N1	UWU045N1
UWG045N2	UWH045N2	UWJ045N2	UWK045N2	UWT045N2	UWU045N2

29,5 kg [65 funtów] Modele					
UWG065D3	UWH065D3	UWJ065D3	UWK065D3	UWT065D3	UWU065D3
UWG065D4	UWH065D4	UWJ065D4	UWK065D4	UWT065D4	UWU065D4
UWG065N1	UWH065N1	UWJ065N1	UWK065N1	UWT065N1	UWU065N1
UWG065N2	UWH065N2	UWJ065N2	UWK065N2	UWT065N2	UWU065N2

38,6 kg [85 funtów] Modele					
UWG085D3	UWH085D3	UWJ085D3	UWK085D3	UWT085D3	UWU085D3
UWG085D4	UWH085D4	UWJ085D4	UWK085D4	UWT085D4	UWU085D4
UWG085N1	UWH085N1	UWJ085N1	UWK085N1	UWT085N1	UWU085N1
UWG085N2	UWH085N2	UWJ085N2	UWK085N2	UWT085N2	UWU085N2

47,6 kg [105 funtów] Modele					
UWG105D3	UWH105D3	UWJ105D3	UWK105D3	UWT105D3	UWU105D3
UWG105D4	UWH105D4	UWJ105D4	UWK105D4	UWT105D4	UWU105D4
UWG105N1	UWH105N1	UWJ105N1	UWK105N1	UWT105N1	UWU105N1
UWG105N2	UWH105N2	UWJ105N2	UWK105N2	UWT105N2	UWU105N2

59 kg [130 funtów] Modele					
UWG130D3	UWH130D3	UWJ130D3	UWK130D3	UWT130D3	UWU130D3
UWG130D4	UWH130D4	UWJ130D4	UWK130D4	UWT130D4	UWU130D4
UWG130N1	UWH130N1	UWJ130N1	UWK130N1	UWT130N1	UWU130N1
UWG130N2	UWH130N2	UWJ130N2	UWK130N2	UWT130N2	UWU130N2

72,6 kg [160 funtów] Modele					
UWG160D3	UWH160D3	UWJ160D3	UWK160D3	UWT160D3	UWU160D3
UWG160D4	UWH160D4	UWJ160D4	UWK160D4	UWT160D4	UWU160D4

© Copyright, Alliance Laundry Systems LLC - NIE KOPIOWAĆ ani NIE ROZPOWSZECHNIAĆ

90.7 Kg [200 funtów] Modele					
UWG200D3 UWG200D4	UWH200D3 UWH200D4	UWJ200D3 UWJ200D4	UWK200D3 UWK200D4	UWT200D3 UWT200D4	UWU200D3 UWU200D4

Przegląd po dostawie

Po dostawie należy wizualnie sprawdzić stan skrzyni, osłony ochronnej i samego urządzenia pod kątem wszelkich uszkodzeń. Jeżeli jakieś uszkodzenia są widoczne, dostawca musi uwzględnić je w protokole przed podpisaniem dokumentów transportowych (potwierdzenia odbioru) lub, jeżeli uszkodzenie zostało odkryte później, musi zostać o nim poinformowany.

Położenie tabliczki znamionowej

Tabliczka znamionowa znajduje się na panelu tylnym oraz wewnątrz drzwi maszyny.

Tabliczka z numerem seryjnym znajduje się na panelu tylnym i po wewnętrznej stronie drzwiczek pralki, jej treść jest również zapisana w programatorze. Aby wejść do menu Machine ID [ID pralki] na programatorze:

1. Naciśnij przycisk , aby wejść do *Menu System (Menu systemowe)*.
2. Przewiń, aby podświetlić pozycję Diagnostics [Diagnostyka] i naciśnij przycisk , aby wejść do *Diagnostics Menu (Diagnostyka)*.
3. Należy przewinąć, aby zaznaczyć identyfikator maszyny i nacisnąć przycisk , aby wprowadzić *Machine ID Menu (Identyfikator Maszyny)*.

Podczas zamawiania części zamiennych lub w przypadku zwracania się o pomoc techniczną zawsze podawaj numer seryjny i numer modelu maszyny. Zob. *Rysunek 1* .

Przykładowy model z lokalizacją tabliczki znamionowej

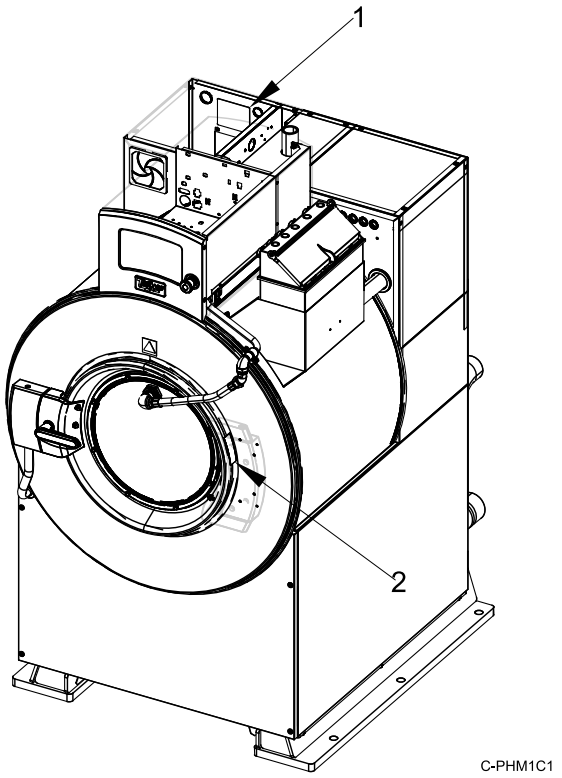

1. Tabliczka znamionowa na panelu
2. Tabliczka znamionowa na ramie drzwi

Rysunek 1

Części zamienne

Jeżeli wymagana jest dokumentacja bądź części zamienne, należy skontaktować się ze sprzedawcą urządzenia bądź bezpośrednio z Alliance Laundry Systems pod numerem telefonu +1 (920) 748-3950 w celu uzyskania informacji kontaktowych o najbliższym autoryzowanym dystrybutorze części.

Dział obsługi klienta

Aby uzyskać wsparcie techniczne, prosimy skontaktować się ze swoim lokalnym dystrybutorem lub:

Alliance Laundry Systems
Shepard Street
P.O. Box 990
Ripon, WI 54971-0990
U.S.A.
www.alliancelaundry.com

© Copyright, Alliance Laundry Systems LLC - NIE KOPIOWAĆ ani NIE ROZPOWSZECHNIAĆ

Telefon : +1 (920) 748-3121

Data produkcji

Data produkcji produktu jest częścią numeru seryjnego. Dwie pierwsze cyfry oznaczają rok. Trzecia i czwarta cyfra oznaczają miesiąc. Na przykład: produkt o numerze seryjnym 1505000001 został wyprodukowany w maju 2015.

EAC

© Copyright, Alliance Laundry Systems LLC - NIE KOPIOWAĆ ani NIE ROZPOWSZECHNIAĆ

Dane techniczne i wymiary

Dane techniczne	45	65	85	105	130	160	200
Wymiary gabarytowe							
Szerokość całkowita, mm [cale]	867 [34,1]	867 [34,1]	1019 [40,1]	1019 [40,1]	1171 [46,1]	1171 [46,1]	1171 [46,1]
Wysokość całkowita, mm [cale]	1637 [64,4]	1637 [64,4]	1755 [69,1]	1755 [69,1]	1932 [76,1]	1932 [76,1]	1171 [76,1]
Głębokość całkowita, mm [cale]	1151 [45,3]	1298 [51,1]	1300 [51,2]	1427 [56,2]	1384 [54,5]	1524 [60,0]	1715 [67,5]
Informacje dot. masy i transportu							
Masa netto, kg [funty]	490 [1080]	499 [1110]	757 [1 670]	771 [1700]	925 [2040]	939 [2070]	980 [2160]
Standardowa masa transportowa, kg [lbs.]	508 [1120]	522 [1150]	780 [1720]	794 [1750]	953 [2100]	966 [2130]	1007 [2220]
Standardowa objętość transportowa, m^3 [ft^3]	2 [75]	2 [75]	3 [107]	3 [107]	4 [139]	4 [139]	4,4 [157]
Standardowe wymiary transportowe (szerokość x głębokość x wysokość), mm [cale]	945 x 1370 x 1650 [37,2 x 53,8 x 65]	945 x 1370 x 1650 [37,2 x 53,8 x 65]	1097 x 1570 x 1763 [43,2 x 61,8 x 69,4]	1097 x 1570 x 1763 [43,2 x 61,8 x 69,4]	1250 x 1646 x 1941 [49,2 x 64,8 x 76,4]	1250 x 1646 x 1941 [49,2 x 64,8 x 76,4]	1250 x 1836 x 1941 [49,2 x 72,3 x 76,4]
Masa transportowa, obudowa kratowa kg [funty]	567 [1250]	581 [1280]	848 [1870]	862 [1900]	1025 [2260]	1039 [2290]	1084 [2390]
Objętość przesyłki w skrzyni płaskiej, m^3 [ft^3]	3 [97]	3 [97]	4,5 [158]	4,5 [158]	5,3 [186]	5,3 [186]	5,9 [207]
Wymiary transportowe z obudową kratową (szerokość x głębokość x wysokość), mm [cale]	1060 x 1440 x 1800 [41,7 x 56,8 x 70,8]	1060 x 1440 x 1800 [41,7 x 56,8 x 70,8]	1212 x 1646 x 2243 [47,7 x 64,8 x 88,3]	1212 x 1646 x 2243 [47,7 x 64,8 x 88,3]	1364 x 1722 x 1915 [53,7 x 67,8 x 88,3]	1364 x 1722 x 1915 [53,7 x 67,8 x 88,3]	1364 x 1913 x 2243 [53,7 x 75,3 x 88,3]
Informacje dot. bębna							
Średnica bębna, mm [cale]	787 [31,0]	787 [31,0]	914 [36,0]	914 [36,0]	1067 [42,0]	1067 [42,0]	1067 [42,0]
Głębokość bębna, mm [cale]	4222 [16,6]	561 [22,1]	559 [22,0]	686 [27,0]	622 [24,5]	762 [30,0]	953 [37,5]
Objętość cylindra, l [ft^3]	185 [7,3]	246 [9,7]	368 [13,0]	450 [15,9]	555 [19,6]	682 [24,1]	852 [30,1]
Pojemność cylindra, kg [lb]	20,4 [45]	29,5 [65]	38,6 [85]	47,6 [105]	59 [130]	72,6 [160]	90,7 [200]
Średnica otworów, mm [cal.]	4,8 [0,188]	4,8 [0,188]	4,8 [0,188]	4,8 [0,188]	4,8 [0,188]	4,8 [0,188]	4,8 [0,188]
Powierzchnia otworów, %	21,3	21,3	23,0	23,4	27,4	27,9	27,3
Informacje dot. otwierania drzwiczek							
Średnica otworu, mm [cale]	452 [17,8]	452 [17,8]	533 [21,0]	533 [21,0]	630 [24,8]	630 [24,8]	630 [24,8]

Tabela 1 *ciąg dalszy...*

© Copyright, Alliance Laundry Systems LLC - NIE KOPIOWAĆ ani NIE ROZPOWSZECHNIAĆ

Dane techniczne	45	65	85	105	130	160	200
Odległość pomiędzy dolną krawędzią drzwiczek a podłogą, mm [cale]	732 [28,8]	732 [28,8]	732 [28,8]	732 [28,8]	775 [30,5]	775 [30,5]	775 [30,5]
Pobór mocy							
Średnie zużycie prądu na cykl, kW-h (modele bez nagrzewnicy)	0,30	0,35	0,45	0,52	0,64	0,75	0,80
Szacowane obciążenie cieplne							
Obciążenie HVAC	Zużycie 15% całkowitej energii na cykl.						
Informacje o napędzie							
Liczba silników układu napędowego	1	1	1	1	1	1	1
Moc silnika napędowego, kW [KM]	3,7 [5,0]	3,7 [5,0]	5,6 [7,5]	5,6 [7,5]	7,5 [10]	7,5 [10]	7,5 [10]
Prędkości bębna							
1/2 Pranie/cofanie, G [obr./min]	0,4 [30]	0,4 [30]	0,4 [28]	0,4 [28]	0,4 [26]	0,4 [26]	0,4 [26]
Pranie/odwracanie, G [obr./min]	0,78 [42]	0,78 [42]	0,78 [39]	0,78 [39]	0,77 [36]	0,77 [36]	0,77 [36]
Dystrybucja, G [obr./min]	2,5 [75]	2,5 [75]	2,5 [70]	2,5 [70]	2,5 [65]	2,5 [65]	2,5 [65]
Bardzo słabe odwirowanie, G [obr./min]	27 [248]	27 [248]	27 [230]	27 [230]	27 [213]	27 [213]	27 [213]
Słabe odwirowanie, G [obr./min]	100 [477] (prędkość L)*	100 [477] (prędkość L)*	100 [443]	100 [443]	100 [410]	100 [410]	80 [366]
Średnie odwirowanie, G [obr./min]	200 [674] (prędkość M)*	200 [674] (prędkość M)*	150 [542]	150 [542]	150 [502]	150 [502]	100 [410]
Mocne odwirowanie, G [obr./min]	250 [754]	250 [754]	200 [626] (prędkość M)*	200 [626] (prędkość M)*	200 [579] (prędkość M)*	200 [579]	125 [458]
Bardzo mocne odwirowanie, G [obr./min]	300 [826]	300 [826]	250 [700]	250 [700]	250 [648]	250 [648]	150 [502]
Ultra mocne odwirowanie, G [obr./min]	400 [954] (prędkość V)*	400 [954] (prędkość V)*	300 [766] (prędkość V)*	300 [766] (prędkość V)*	300 [710] (prędkość V)*	300 [710] (prędkość V)*	200 [579] (prędkość M)*
*Maksymalna prędkość wirowania, w zależności od modelu. Patrz L, M lub V jako 10. literze numeru modelowego.							
Wykrywanie wyważenia							

Tabela 1 *ciąg dalszy...*

© Copyright, Alliance Laundry Systems LLC - NIE KOPIOWAĆ ani NIE ROZPOWSZECHNIAĆ

Dane techniczne		45	65	85	105	130	160	200
Zamontowany czujnik stabilności		STD	STD	STD	STD	STD	STD	STD
Bezpośrednie ogrzewanie parą (opcja)								
Rozmiar połączenia doprowadzającego parę, w calach (NPT)		1/2	1/2	1/2	1/2	3/4	3/4	3/4
Liczba wlotów pary		1	1	1	1	1	1	1
Maksymalne ciśnienie, kPa [psi]		570 [85]	570 [85]	570 [85]	570 [85]	570 [85]	570 [85]	570 [85]
Wymagane ciśnienie, (min. - maks. kPa [psi])		200-570 [30-85]	200-570 [30-85]	200-570 [30-85]	200-570 [30-85]	200-570 [30-85]	200-570 [30-85]	200-570 [30-85]
Para wodna wymagana do zwiększenia temperatury prania, 10°C, kg [10°F, funty]	LOW	1,1 [2,5]	1,5 [3,3]	2,1 [4,6]	2,6) [5,7]	3,0 [6,7]	3,8 [8,3]	4,6 [10,4]
	MED	1,2 [2,7]	1,7 [3,7]	2,4 [5,2]	2,9 [6,5]	3,5 [7,8]	4,3 [9,5]	5,2 [11,9]
	HIGH	1,4 [3,1]	1,9 [4,1]	2,8 [6,1]	3,4 [7,6]	4,1 [9,1]	5,0 [11,1]	6,1 [13,9]
Średnie zużycie na cykl, kgf m [BHP (moc hamowania)]		122 [1,6]	160 [2,1]	236 [3,1]	289 [3,8]	350 [4,6]	441 [5,8]	551 [7,25]
Podgrzewanie wody przy pomocy grzałek elektrycznych (opcjonalnie)								
Pełna moc ogrzewania elektrycznego, kW	200 V	19,1	19,1	28,6	28,6	nd.	nd.	nd.
	240 V	27,4	27,4	41,2	41,2	nd.	nd.	nd.
	380 V	17,2	17,2	17,2	17,2	34,4	34,4	34,4
	415 V	20,5	20,5	20,5	20,5	41,0	41,0	41,0
	480 V	27,4	27,4	27,4	27,4	54,8	54,8	54,8
Liczba grzałek elektrycznych		6/6	6/6	9/6	9/6	12	12	12
Moc grzałek elektrycznych, kW		4,2	4,2	4,2	4,2	4,2	4,2	4,2
Czas potrzebny do podniesienia temperatury w zbiorniku, w minutach na 5,5 °C [10 °F]	LOW	1,562	1,633	1,685	1,997	1,927	2,215	2,471
	MED	1,718	1,896	1,874	2,168	2,015	2,375	2,676
	HIGH	1,739	2,239	2,095	2,471	2,272	2,675	2,860
Emisja hałasu								

Tabela 1 *ciąg dalszy...*

© Copyright, Alliance Laundry Systems LLC - NIE KOPIOWAĆ ani NIE ROZPOWSZECHNIAĆ

Dane techniczne		45	65	85	105	130	160	200
dBA	Maksymalny poziom odwirowania	77	77	78	78	80	80	75
	Średni poziom odwirowania	69	69	70	70	75	75	68
	Mieszanie	64	64	66	66	66	66	66
nd. = nie dotyczy								

Tabela 1

© Copyright, Alliance Laundry Systems LLC - NIE KOPIOWAĆ ani NIE ROZPOWSZECHNIAĆ

Wymiary urządzeń

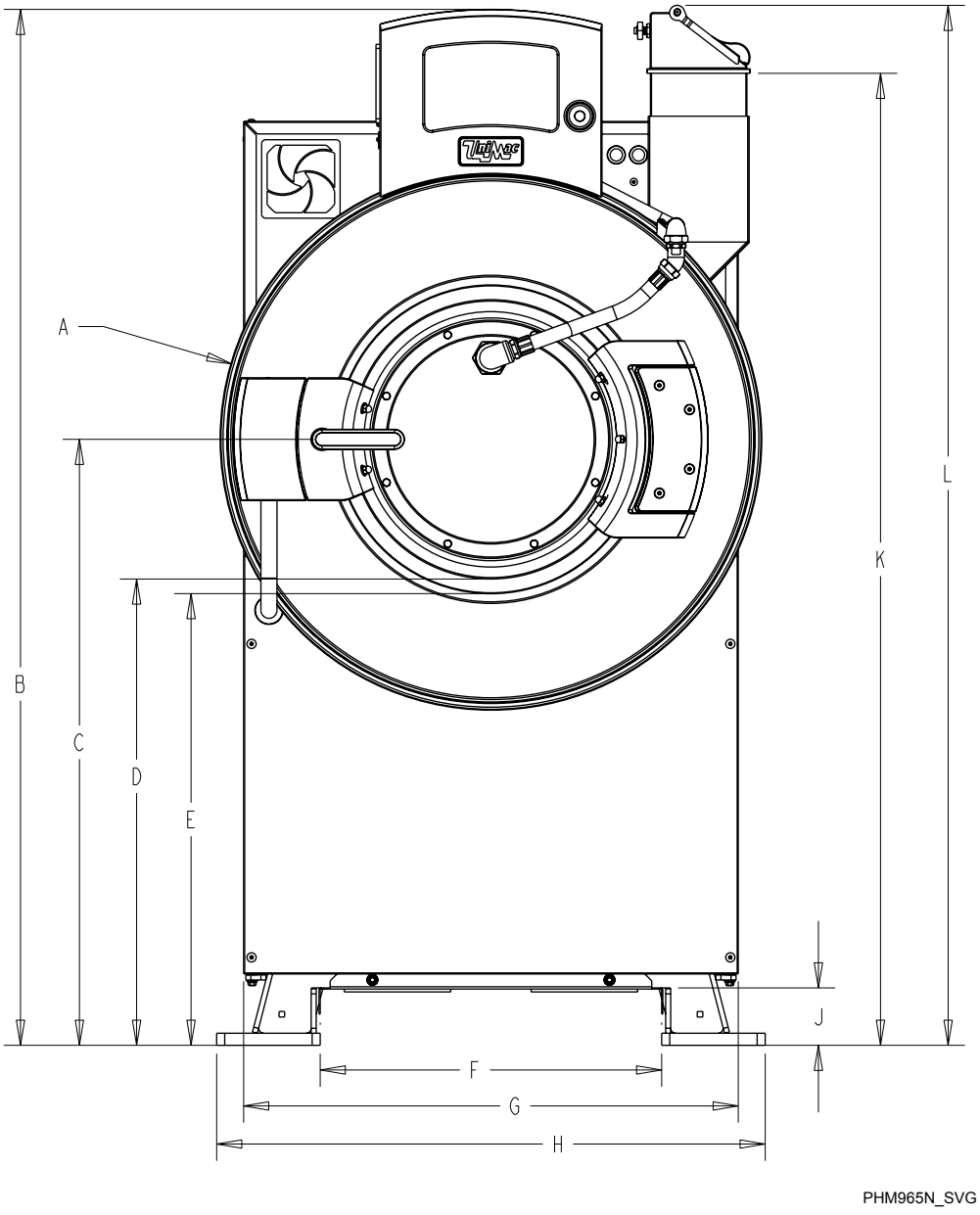

UWAGA: Sprayem zaznaczono opcjonalny dozownik z pięcioma przedziałami.

Rysunek 2

© Copyright, Alliance Laundry Systems LLC - NIE KOPIOWAĆ ani NIE ROZPOWSZECHNIAĆ

Wymiary urządzenia, mm [w calach]							
	45	**65**	**85**	**105**	**130**	**160**	**200**
A	856 [33,7]	856 [33,7]	1001 [39,4]	1001 [39,4]	1161 [45,7]	1161 [45,7]	1161 [45,7]
B	1636 [64,4]	1636 [64,4]	1755 [69,1]	1755 [69,1]	1933 [76,1]	1933 [76,1]	1933 [76,1]
C	958 [37,7]	958 [37,7]	998 [39,3]	998 [39,3]	1090 [42,9]	1090 [42,9]	1090 [42,9]
D	732 [28,8]	732 [28,8]	732 [28,8]	732 [28,8]	775 [30,5]	775 [30,5]	775 [30,5]
E	544 [21,4]	544 [21,4]	716 [28,2]	716 [28,2]	757 [29,8]	757 [29,8]	757 [29,8]
F	538 [21,2]	538 [21,2]	615 [24,2]	615 [24,2]	792 [31,2]	767 [30,2]	767 [30,02]
G	782 [30,8]	782 [30,8]	935 [36,8]	935 [36,8]	1087 [42,8]	1087 [42,8]	1087 [42,8]
H	866 [34,1]	866 [34,1]	1019 [40,1]	1019 [40,1]	1171 [46,1]	1171 [46,1]	1171 [46,1]
J	97 [3,8]	97 [3,8]	97 [3,8]	97 [3,8]	97 [3,8]	97 [3,8]	97 [3,8]
K	1542 [60,7]	1542 [60,7]	1615 [63,6]	1615 [63,6]	1745 [68,7]	1745 [68,7]	1745 [68,7]
L	1643 [64,7]	1643 [64,7]	1717 [67,6]	1717 [67,6]	1844 [72,6]	1844 [72,6]	1844 [72,6]

Tabela 2

© Copyright, Alliance Laundry Systems LLC - NIE KOPIOWAĆ ani NIE ROZPOWSZECHNIAĆ

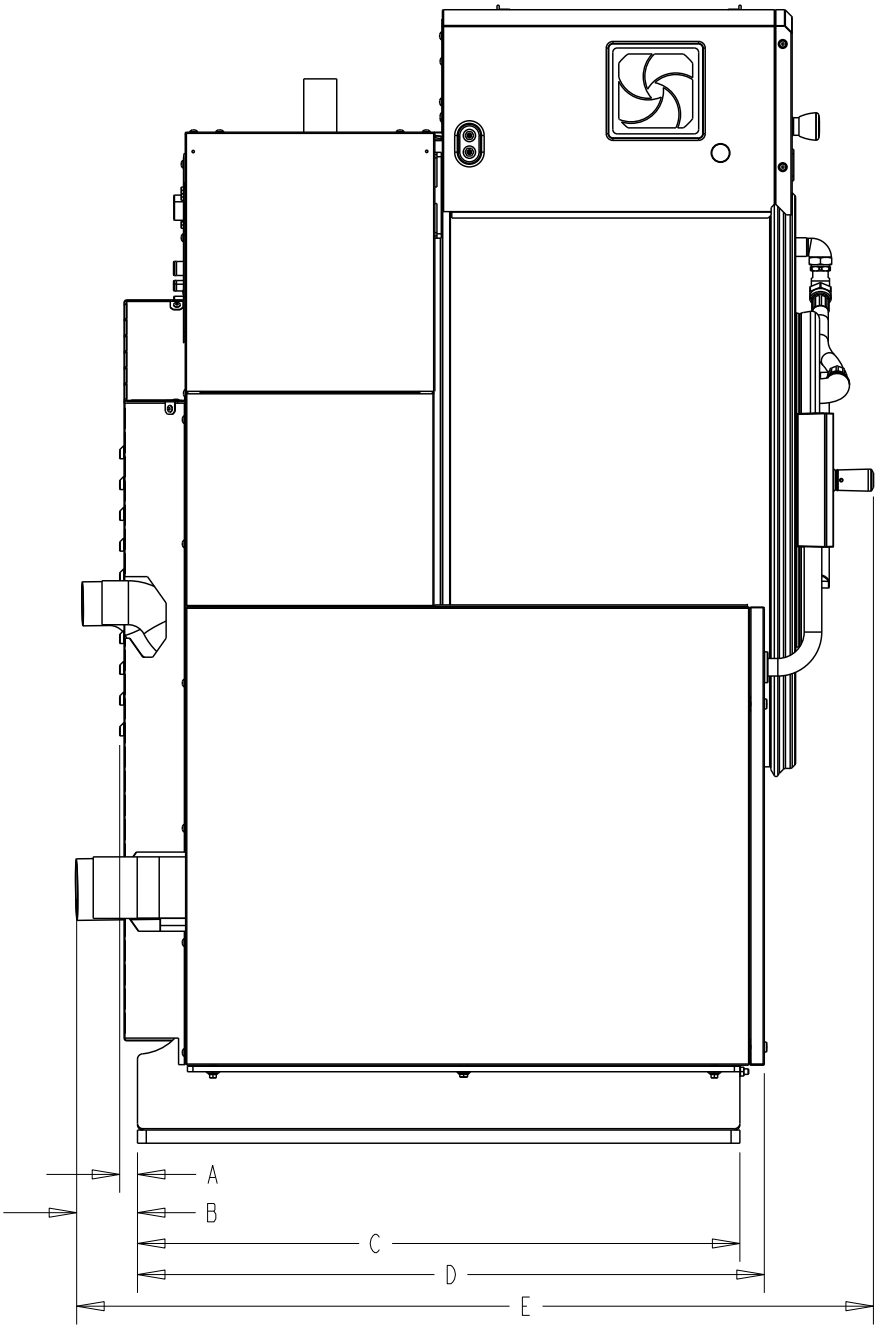

UWAGA: Sprayem zaznaczono opcjonalny dozownik z pięcioma przedziałami.

Rysunek 3

© Copyright, Alliance Laundry Systems LLC - NIE KOPIOWAĆ ani NIE ROZPOWSZECHNIAĆ

Wymiary maszyny, mm [cale]							
	45	**65**	**85**	**105**	**130**	**160**	**200**
A	20 [0,8]	20 [0,8]	15 [0,6]	15 [0,6]	23 [0,9]	23 [0,9]	23 [0,9]
B	89 [3,5]	89 [3,5]	46 [1,8]	46 [1,8]	51 [2,0]	51 [2,0]	51 [2,0]
C	869 [34,2]	869 [34,2]	1072 [42,2]	1072 [42,2]	1135 [44,7]	1135 [44,7]	1135 [44,7]
D	904 [35,6]	1044 [41,1]	1105 [43,5]	1283 [50,5]	1168 [46,0]	1308 [51,5]	1499 [59,0]
E	1151 [45,3]	1298 [51,1]	1300 [51,2]	1427 [56,2]	1384 [54,5]	1524 [60,0]	1715 [67,5]
Szerokość drzwi	589 [23,19]	589 [23,19]	670 [26,38]	670 [26,38]	757 [29,8]	757 [29,8]	757 [29,8]
Zawias drzwi *	51 [2]	51 [2]	51 [2]	51 [2]	51 [2]	51 [2]	51 [2]
*Przód urządzenia do ramy drzwi po stronie zawiasów (gdy są otwarte)							

Tabela 3

© Copyright, Alliance Laundry Systems LLC - NIE KOPIOWAĆ ani NIE ROZPOWSZECHNIAĆ

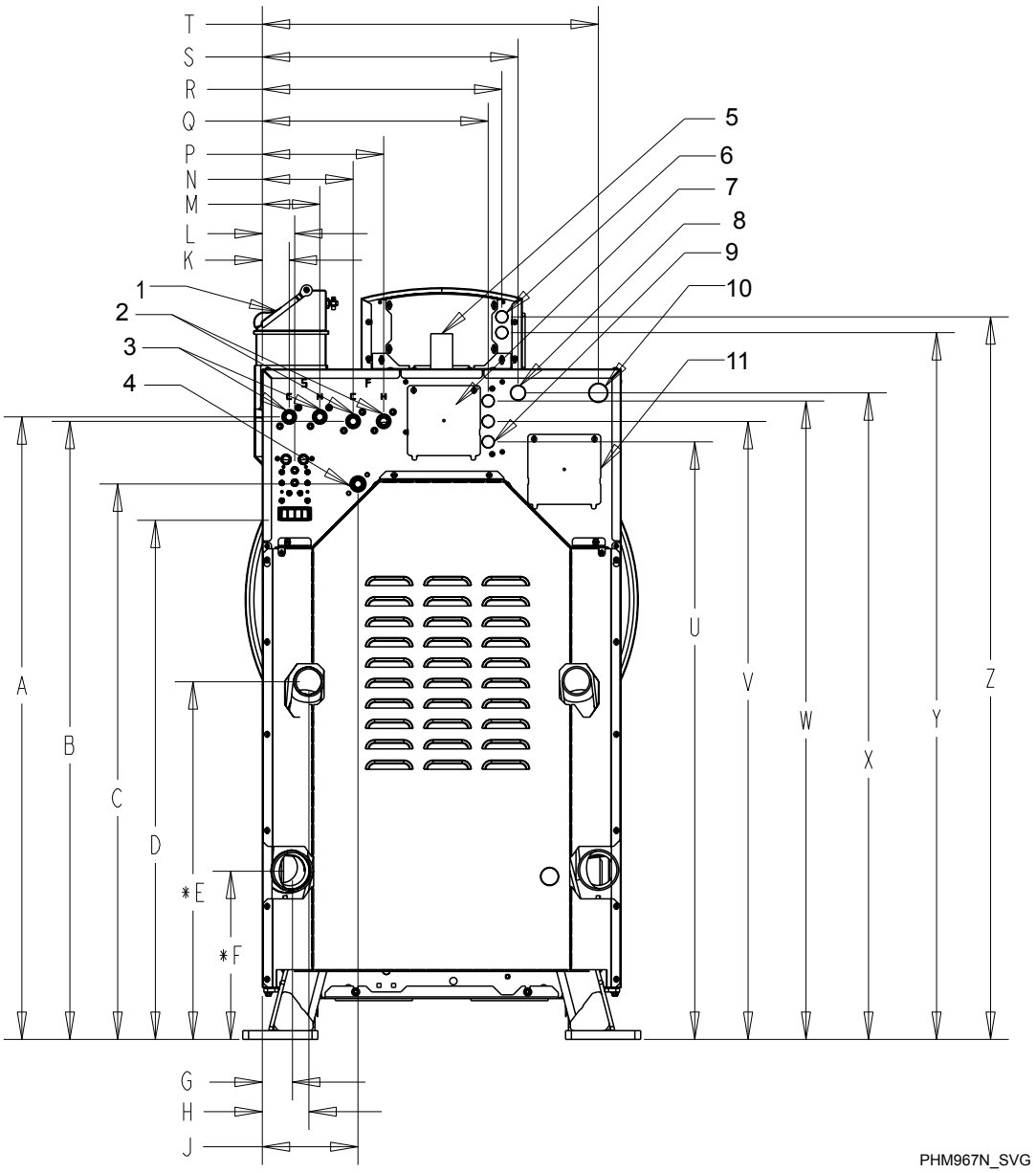

UWAGA: Sprayem zaznaczono opcjonalny dozownik z pięcioma przedziałami.

1. Dozownik dodatków
2. Przyłącza podstawowe napełniania
3. Złącza spryskiwaczy
4. Przyłącze pary
5. Wentylacja płaszcza
6. 0,875 elektryczne
7. Pokrywa zaopatrzenia w chem.
8. 1,125 elektryczne
9. 0,875 chem. zasilanie elektryczne
10. 1,500 elektryczne
11. Panel dostępowy zasilania

Rysunek 4

© Copyright, Alliance Laundry Systems LLC - NIE KOPIOWAĆ ani NIE ROZPOWSZECHNIAĆ

Wymiary maszyny, mm [cale]							
	45	**65**	**85**	**105**	**130**	**160**	**200**
A	1356 [53,4]	1356 [53,4]	1471 [57,9]	1471 [57,9]	1648 [64,9]	1648 [64,9]	1648 [64,9]
B	1346 [53,0]	1346 [53,0]	1 461 [57,5]	1 461 [57,5]	1638 [64,5]	1638 [64,5]	1384 [54,5]
C	1133 [44,6]	1133 [44,6]	1247 [49,1]	1247 [49,1]	1425 [56,1]	1425 [56,1]	1425 [56,1]
D	1209 [47,6]	1209 [47,6]	1 326 [52,2]	1 326 [52,2]	1433 [56,4]	1433 [56,4]	1433 [56,4]
E*	780 [30,7]	780 [30,7]	782 [30,8]	782 [30,8]	749 [29,5]	749 [29,5]	749 [29,5]
F*	366 [14,4]	366 [14,4]	312 [12,3]	312 [12,3]	310 [12,2]	310 [12,2]	310 [12,2]
G	109 [4,3]	150 [5,9]	64 [2,5]	64 [2,5]	74 [2,9]	74 [2,9]	74 [2,9]
H	91 [3,6]	91 [3,6]	66 [2,6]	66 [2,6]	74 [2,9]	74 [2,9]	74 [2,9]
J	208 [8,2]	208 [8,2]	208 [8,2]	208 [8,2]	196 [7,7]	196 [7,7]	196 [7,7]
K	58 [2,3]	58 [2,3]	58 [2,3]	58 [2,3]	58 [2,3]	58 [2,3]	58 [2,3]
L	71 [2,8]	71 [2,8]	71 [2,8]	71 [2,8]	71 [2,8]	71 [2,8]	71 [2,8]
M	124 [4,9]	124 [4,9]	124 [4,9]	124 [4,9]	124 [4,9]	124 [4,9]	124 [4,9]
N	198 [7,8]	198 [7,8]	211 [8,3]	211 [8,3]	211 [8,3]	211 [8,3]	211 [8,3]
P	264 [10,4]	264 [10,4]	290 [11,4]	290 [11,4]	290 [11,4]	290 [11,4]	290 [11,4]
Q	493 [19,4]	493 [19,4]	569 [22,4]	569 [22,4]	645 [25,4]	645 [25,4]	645 [25,4]
R	521 [20,5]	521 [20,5]	597 [23,5]	597 [23,5]	673 [26,5]	673 [26,5]	673 [26,5]
S	556 [21,9]	556 [21,9]	709 [27,9]	709 [27,9]	861 [33,9]	861 [33,9]	861 [33,9]
T	732 [28,8]	732 [28,8]	884 [34,8]	884 [34,8]	1086 [40,8]	1086 [40,8]	1086 [40,8]
U	1300 [51,2]	1300 [51,2]	1425 [56,1]	1425 [56,1]	1603 [63,1]	1603 [63,1]	1603 [63,1]
V	1346 [53,0]	1346 [53,0]	1468 [57,8]	1468 [57,8]	1646 [64,8]	1646 [64,8]	1646 [64,8]
W	1389 [54,7]	1389 [54,7]	1514 [59,6]	1514 [59,6]	1692 [66,6]	1692 [66,6]	1692 [66,6]
X	1407 [55,4]	1407 [55,4]	1364 [53,7]	1524 [60,0]	1702 [67,0]	1702 [67,0]	1702 [67,0]
Y	1539 [60,6]	1539 [60,6]	1656 [65,2]	1656 [65,2]	1834 [72,2]	1834 [72,2]	1834 [72,2]
Z	1573 [61,94]	1573 [61,94]	1691 [66,59]	1691 [66,59]	1868 [73,56]	1868 [73,56]	1868 [73,56]
*Dwustronny odpływ stosowany tylko w modelach 85-200 D3 i D4.							

Tabela 4

© Copyright, Alliance Laundry Systems LLC - NIE KOPIOWAĆ ani NIE ROZPOWSZECHNIAĆ

Umiejscowienie otworów na śruby montażowe - modele 45 i 65 funtów

Modele o pojemności 20,4 i 29,5 kg [45 i 65 funtów] (patrz *Tabela 5*)

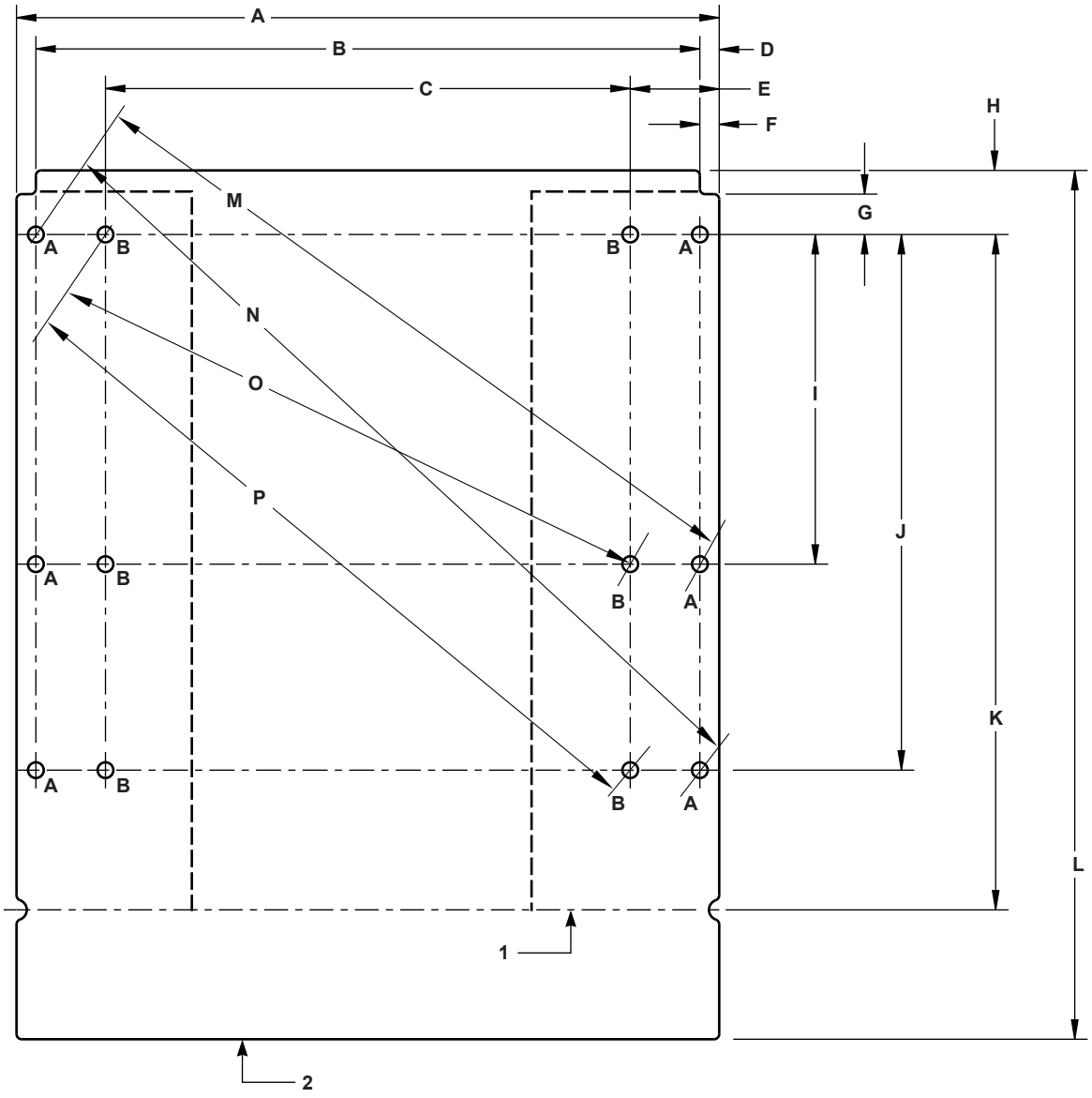

UWAGA: Przy montażu pojedynczego urządzenia lub dwóch urządzeń zwróconych do siebie tyłem należy skorzystać z zewnętrznych otworów oznaczonych literą „A”. Przy montażu urządzeń w jednej linii przy zachowaniu odstępu minimalnego należy skorzystać z otworów wewnętrznych oznaczonych literą „B”.

1. Przód szablonu na śruby mocujące (45)
2. Przód szablonu na śruby mocujące (65)

Rysunek 5

© Copyright, Alliance Laundry Systems LLC - NIE KOPIOWAĆ ani NIE ROZPOWSZECHNIAĆ

Lokalizacje otworów montażowych śrub – modele 20,4 i 29,5 kg [45 i 65 funtów], mm [cale]			
		45	**65**
A		867 [34,12]	867 [34,12]
B		819 [32,24]	819 [32,24]
C		647 [25,48]	647 [25,48]
D		24 [0,94]	24 [0,94]
E		110 [4,32]	110 [4,32]
F		24 [0,94]	24 [0,94]
G		50 [1,96]	50 [1,96]
H		76 [3]	76 [3]
I		406 [16]	406 [16]
J		660 [26]	660 [26]
K		855 [33,67]	Nie dotyczy
L		Nie dotyczy	1071 [42,17]
M	Na zewnątrz	914 [35,99]	914 [35,99]
N		1051 [41,41]	1051 [41,41]
O	Wewnątrz	764 [30,08]	764 [30,08]
P		924 [36,4]	924 [36,4]

Tabela 5

© Copyright, Alliance Laundry Systems LLC - NIE KOPIOWAĆ ani NIE ROZPOWSZECHNIAĆ

Rozmieszczenie otworów na śruby montażowe - modele 85 i 105 funtów

Modele 38,6 i 47,6 kg [85 i 105 funtów] (Zob. *Tabela 6*)

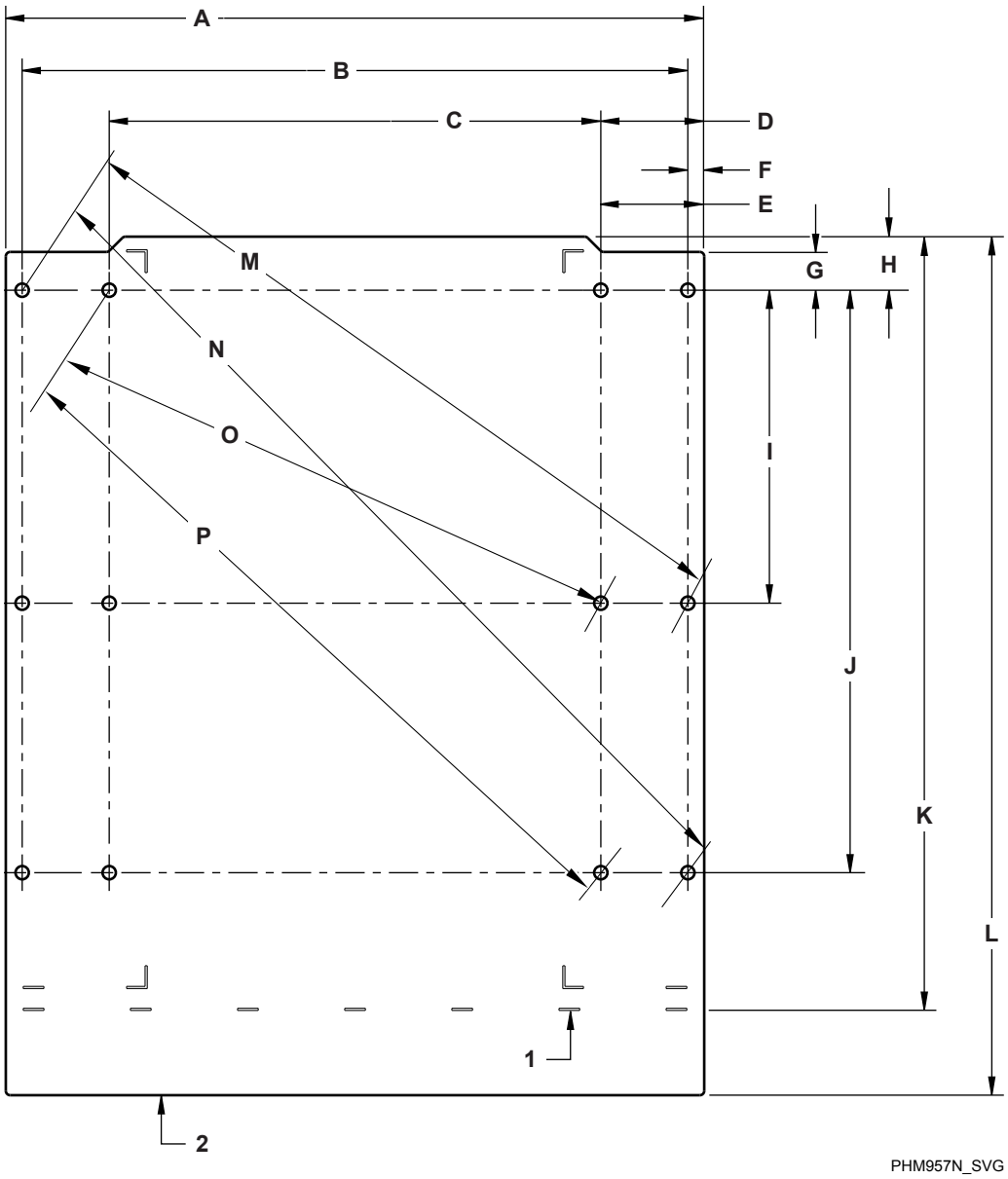

1. Przód szablonu na śruby mocujące (85)
2. Przód szablonu na śruby mocujące (105)

Rysunek 6

© Copyright, Alliance Laundry Systems LLC - NIE KOPIOWAĆ ani NIE ROZPOWSZECHNIAĆ

Lokalizacje otworów montażowych śrub – modele 38,6 i 47,6 kg [85 i 105 funtów], mm [cale]			
		85	**105**
A		1019 [40,12]	1019 [40,12]
B		971 [38,24]	971 [38,24]
C		717 [28,24]	717 [28,24]
D		151 [5,94]	151 [5,94]
E		149 [5,89]	149 [5,89]
F		24 [0,94]	24 [0,94]
G		56 [2,20]	56 [2,20]
H		78 [3,08]	78 [3,08]
I		457 [18]	457 [18]
J		851 [33,50]	851 [33,50]
K		1127 [44,38]	Nie dotyczy
L		Nie dotyczy	1254 [49,38]
M	Na zewnątrz	1074 [42,27]	1074 [42,27]
N		1291 [50,84]	1291 [50,84]
O	Wewnątrz	851 [33,49]	851 [33,49]
P		1113 [43,82]	1113 [43,82]

Tabela 6

© Copyright, Alliance Laundry Systems LLC - NIE KOPIOWAĆ ani NIE ROZPOWSZECHNIAĆ

Lokalizacje otworów montażowych śrub - modele 130-200 funtów

Modele 59-90,7 kg [130-200 funtów] (patrz *Tabela 7*)

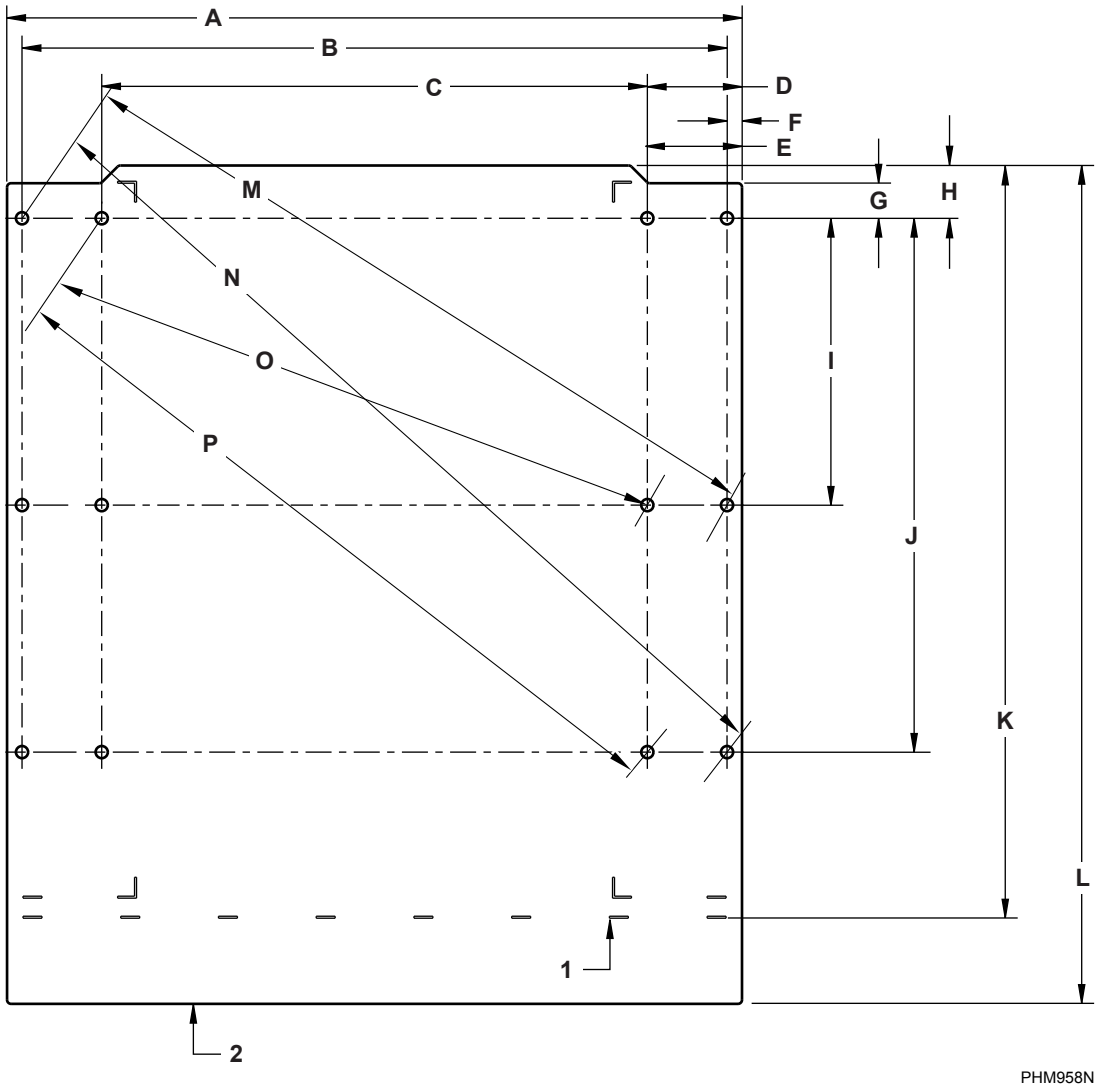

1. Przód szablonu na śruby mocujące (130)
2. Przód szablonu śrub montażowych (160 i 200)

Rysunek 7

Lokalizacje otworów montażowych śrub – modele 59-90,7 kg [130-200 funtów], mm [cale]		
	130	**160-200**
A	1171 [46,12]	1171 [46,12]
B	1124 [44,24]	1124 [44,24]
C	870 [34,24]	870 [34,24]

Tabela 7 *ciąg dalszy...*

© Copyright, Alliance Laundry Systems LLC - NIE KOPIOWAĆ ani NIE ROZPOWSZECHNIAĆ

Lokalizacje otworów montażowych śrub – modele 59-90,7 kg [130-200 funtów], mm [cale]			
		130	**160-200**
D		151 [5,94]	151 [5,94]
E		150 [5,89]	150 [5,89]
F		24 [0,94]	24 [0,94]
G		56 [2,20]	56 [2,20]
H		84 [3,31]	84 [3,31]
I		457 [18]	457 [18]
J		851 [33,50]	851 [33,50]
K		1197 [47,11]	Nie dotyczy
L		Nie dotyczy	1336 [52,61]
M	Na zewnątrz	1213 [47,76]	1213 [47,76]
N		1409 [55,49]	1409 [55,49]
O	Wewnątrz	1097 [43,17]	1097 [43,17]
P		1217 [47,90]	1217 [47,90]

Tabela 7

© Copyright, Alliance Laundry Systems LLC - NIE KOPIOWAĆ ani NIE ROZPOWSZECHNIAĆ

Instalacja

Opcje fundamentu

W przypadku wszystkich nowych instalacji maszyny konieczne jest wylanie fundamentu betonowego zbrojonego o wytrzymałości co najmniej 3500 psi (patrz dane znamionowe dostawcy) na odpowiednio przygotowanym podłożu.

UWAGA: Maszyny nie należy montować na ramach metalowych, podłogach drewnianych, ceramicznych, podłogach podwieszanych ani nad piwnicami lub pustkami z uwagi na wysokie prędkości odwirowania i oddziaływające siły.

Posadowienie musi zostać wykonane precyzyjnie, aby w jak największym stopniu wyeliminować zbędne wibracje podczas wirowania.

W przypadku wykonywania nowego fundamentu przydatny może być szablon rozstawu śrub montażowych dostępny za dopłatą, można też skorzystać z podstawy montażowej, o ile jest dostępna.

Urządzenie należy zamocować za pomocą kotew na gładkiej, płaskiej powierzchni, tak aby zapewnić podparcie całej podstawy urządzenia na powierzchni montażowej.

WAŻNE: Urządzenia nie należy opierać na stałe wyłącznie w czterech punktach z zastosowaniem przekładek. Konieczne jest usunięcie przekładek i zastosowanie wypełnienia.

Montaż maszyny na istniejącym podłożu

Istniejący strop musi być żelbetowy bez pustych przestrzeni pod płytą i spełniać wymagania głębokościowe zgodnie z *Tabela 12* . Jeśli podłoga spełnia te wymagania, wtedy podniesiony fundament NIE jest wymagany, patrz *Rysunek 11* i przejdź do *Mocowanie i zalewanie urządzenia*.

Jeśli podłoga nie spełnia wymagań, wtedy podniesiony fundament NIE jest pożądany, patrz *Rysunek 14* i przejdź do *Mocowanie i zalewanie urządzenia*.

Montaż podniesiony maszyny na istniejącym podłożu

Istniejąca płyta podłogowa musi mieć 152 mm [6 cali] i być grubym żelbetem bez pustek pod płytą. Jeśli płyta spełnia te wymagania, wtedy podniesiony fundament jest pożądany, patrz *Rysunek 13* i przejdź do *#unique_25*.

Nowy fundament

Jeśli istniejąca płyta podłogowa nie spełnia wymagań fundamentowych pojedynczego urządzenia dla danego modelu i/lub pożądane jest nowe monolityczne podłoże, patrz *Rysunek 12* i przejdź do *#unique_25*.

Montaż izolowanego podestu

Ten rodzaj montażu NIE jest zalecany. Instalator MUSI skonsultować się w pierwszej kolejności z inżynierem budowlanym, aby uzyskać informacje dotyczące specyfikacji technicznej użytego betonu i wymagań względem montażu, który nie będzie wykonywany do przyległych fundamentów.

WAŻNE: Powyższe instrukcje i zalecenia odnoszą się do typowego montażu konsultowanego z inżynierem budowlanym. Alliance Laundry Systems opowiada się za wszystkimi rodzajami montażu spełniającego te specyfikacje. W przypadku alternatywnych specyfikacji montażowych należy wziąć pod uwagę specyfikę gleby, lokalizację, strukturę budynku, geometrię podłogi, rodzaje urządzeń oraz infrastruktury, do czego może być konieczna konsultacja z lokalnym inżynierem budowlanym.

© Copyright, Alliance Laundry Systems LLC - NIE KOPIOWAĆ ani NIE ROZPOWSZECHNIAĆ

Układ podłoża i wymiary podkładu

Prześwity wymiarowe - pojedyncze mocowanie urządzenia - (patrz *Tabela 8*)

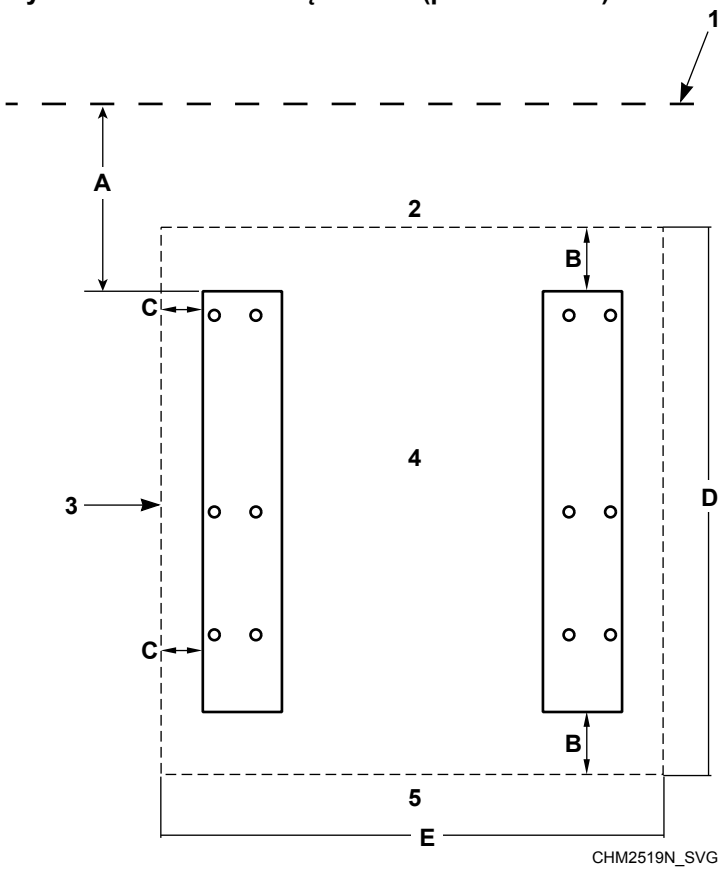

1. Ścianka
2. Tylna krawędź podkładu
3. Boczna krawędź podkładu
4. Urządzenie 1
5. Przednia krawędź podkładu

Rysunek 8

Pojedyncze mocowanie urządzenia, mm [cale]					
Opis			**45-65**	**85-105**	**130-200**
A-	Odległość do ściany (minimum)		508 [20]	508 [20]	508 [20]
B	Odległość podstawy maszyny od przedniej/tylnej krawędzi podkładu (minimum)	Standardowa	305 [12]	305 [12]	407 [16]
		Wąska*	226 [9]	226 [9]	226 [9]
		Bardzo wąska*	153 [6]	153 [6]	153 [6]

Tabela 8 *ciąg dalszy...*

© Copyright, Alliance Laundry Systems LLC - NIE KOPIOWAĆ ani NIE ROZPOWSZECHNIAĆ

Pojedyncze mocowanie urządzenia, mm [cale]					
Opis			**45-65**	**85-105**	**130-200**
C	Odległość podstawy maszyny od bocznej krawędzi podkładu (minimum)	Standardowa	305 [12]	305 [12]	407 [16]
		Wąska*	226 [9]	226 [9]	226 [9]
		Bardzo wąskie*	153 [6]	153 [6]	153 [6]
D-	Długość podkładu (minimum)		1524 [60]	1721 [67,75]	2032 [80]
E-	Szerokość podkładu (minimum)		1524 [60]	1654 [65,12]	1886 [74,25]
*Wymaga większej głębokości betonu i zbrojenia. Patrz *Tabela 11* i *Wymagania dotyczące fundamentów*.					

Tabela 8

© Copyright, Alliance Laundry Systems LLC - NIE KOPIOWAĆ ani NIE ROZPOWSZECHNIAĆ

Prześwity wymiarowe - mocowanie urządzeń obok siebie (patrz *Tabela 9*)

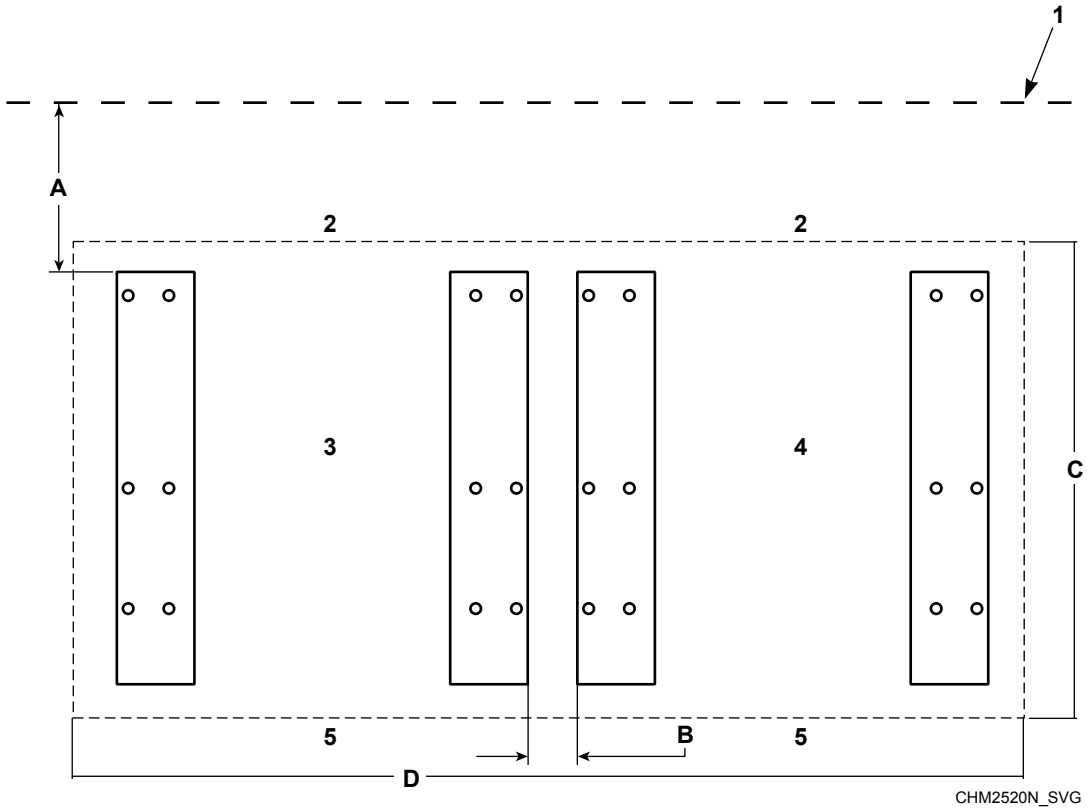

1. Ścianka
2. Tylna krawędź podkładu
3. Urządzenie 1
4. Urządzenie 2
5. Przednia krawędź podkładu

Rysunek 9

Mocowanie urządzeń obok siebie, mm [cale]					
Opis			**45-65**	**85-105**	**130-200**
A-	Odległość od ściany (minimalna)		508 [20]	508 [20]	508 [20]
B-	Odległość między sąsiadującymi urządzeniami (minimalna)	Standardowa	457 [18]	457 [18]	457 [18]
		Wąska*	305 [12]	305 [12]	305 [12]
		Bardzo wąska*	153 [6]	153 [6]	153 [6]
C-	Długość podkładu (minimum)	2 urządzenia	1524 [60]	1721 [67,75]	2032 [80]
		3 urządzenia	1524 [60]	1721 [67,75]	2032 [80]
D-	Szerokość podkładu (minimum)	2 urządzenia	2489 [98]	3131 [123,25]	3515 [138,38]
		3 urządzenia	3505 [138]	4607 [181,37]	5144 [202,5]

Tabela 9 *ciąg dalszy...*

© Copyright, Alliance Laundry Systems LLC - NIE KOPIOWAĆ ani NIE ROZPOWSZECHNIAĆ

Mocowanie urządzeń obok siebie, mm [cale]			
Opis	**45-65**	**85-105**	**130-200**
*Wymaga większej głębokości betonu i zbrojenia. Patrz *Tabela 11* i *Wymagania dotyczące fundamentów*.			

Tabela 9

Prześwity wymiarowe - mocowanie urządzeń z przyleganiem tyłami (patrz *Tabela 10*)

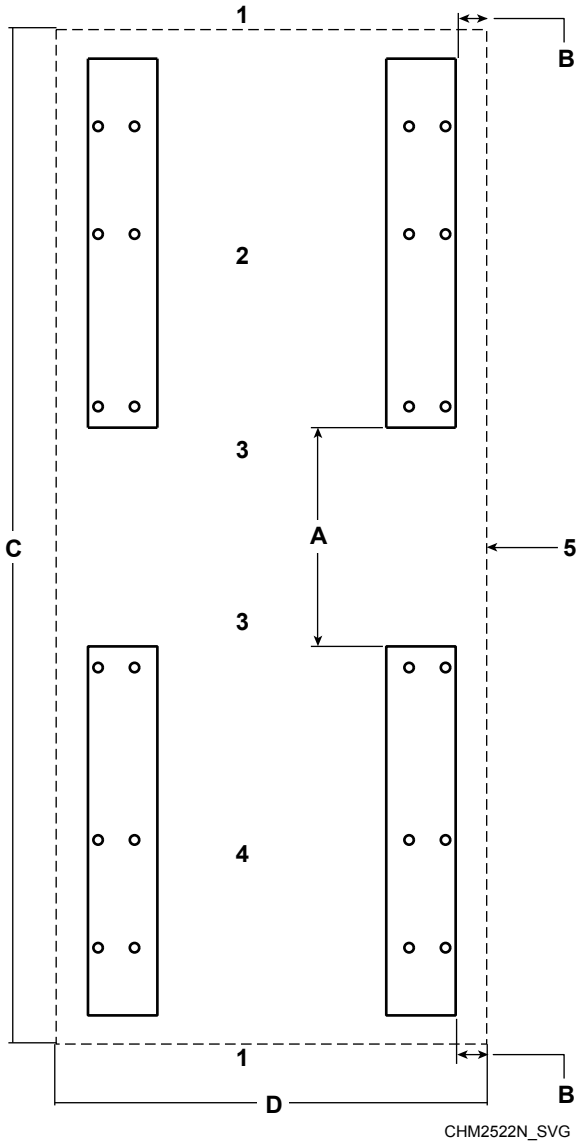

1. Krawędź podkładu skierowana do przodu
2. Urządzenie 2
3. Tył urządzenia
4. Urządzenie 1
5. Boczna krawędź podkładu lub ściana

Rysunek 10

© Copyright, Alliance Laundry Systems LLC - NIE KOPIOWAĆ ani NIE ROZPOWSZECHNIAĆ

Mocowanie urządzeń z przyleganiem tyłami, mm [cale]					
Opis			**45-65**	**85-105**	**130-200**
A-	Przyleganie z odstępem tylnym (minimum)		508 [20]	508 [20]	508 [20]
B-	Odległość podstawy urządzenia do krawędzi podestu (minimalna)	Standardowa	305 [12]	305 [12]	407 [16]
		Wąska*	226 [9]	226 [9]	226 [9]
		Bardzo wąska*	153 [6]	153 [6]	153 [6]
C-	Długość podkładu (minimum)		2692 [106]	3442 [135,5]	4064 [160]
D-	Szerokość podkładu (minimum)		1524 [60]	1654 [65,12]	1886 [74,25]
*Wymaga większej głębokości betonu i zbrojenia. Patrz *Tabela 11* i *Wymagania dotyczące fundamentów*.					

Tabela 10

Wymagania dotyczące grubości podkładu, mm [cale]					
Dane techniczne		**45**	**65**	**85-105**	**130-200**
Minimalna grubość podstawy*	Prędkość L	152 [6]	152 [6]	nd.	nd.
	Prędkość M	152 [6]	203 [8]	305 [12]	305 [12]
	Prędkość V	305 [12]	305 [12]	305 [12]	305 [12]
Minimalna głębokość wykopu	Prędkość L	305 [12]	305 [12]	nd.	nd.
	Prędkość M	305 [12]	356 [14]	457 [18]	457 [18]
	Prędkość V	457 [18]	457 [18]	457 [18]	457 [18]
*Użycie dodatkowej warstwy masy betonowej (grubszego fundamentu) jeszcze bardziej ograniczy wibracje i ryzyko związane z montażem.					

Tabela 11

© Copyright, Alliance Laundry Systems LLC - NIE KOPIOWAĆ ani NIE ROZPOWSZECHNIAĆ

Wymagania dotyczące fundamentów

Istniejące podłoże (patrz *Tabela 12*)

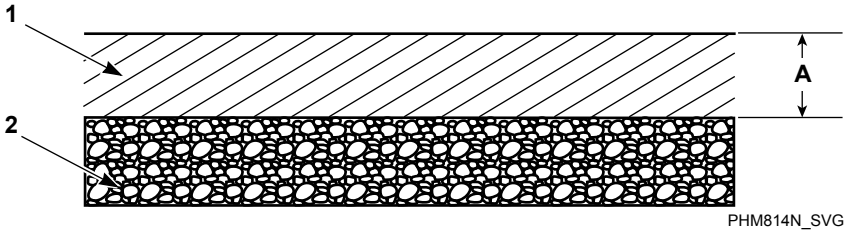

1. Istniejąca podłoga betonowa o wytrzymałości co najmniej 3 500 psi
2. Ubite wypełnienie (co najmniej 152 mm [6 cali])

Rysunek 11

Istniejąca podłoga, mm [cal.]							
Opis			L-speed / 45 (M-speed)	65 (prędkość M)	45-65 (V-speed)	85-105	130-200
A	**Wymagana grubość istniejącej podłogi (minimalna)**	Standardowa*	152 [6]	203 [8]	305 [12]	305 [12]	305 [12]
		Wąska*	203 [8]	254 [10]	356 [14]	356 [14]	356 [14] (obok siebie) 457 [18] (tyłem do siebie)
		Bardzo wąska*	254 [10]	305 [12]	406 [16]	406 [16]	508 [20] (obok siebie) 508 [20] (tyłem do siebie)
* Patrz *Układ podłoża i wymiary podkładu*.							

Tabela 12

© Copyright, Alliance Laundry Systems LLC - NIE KOPIOWAĆ ani NIE ROZPOWSZECHNIAĆ

Nowe monolityczne podłoże (patrz*Tabela 13*)

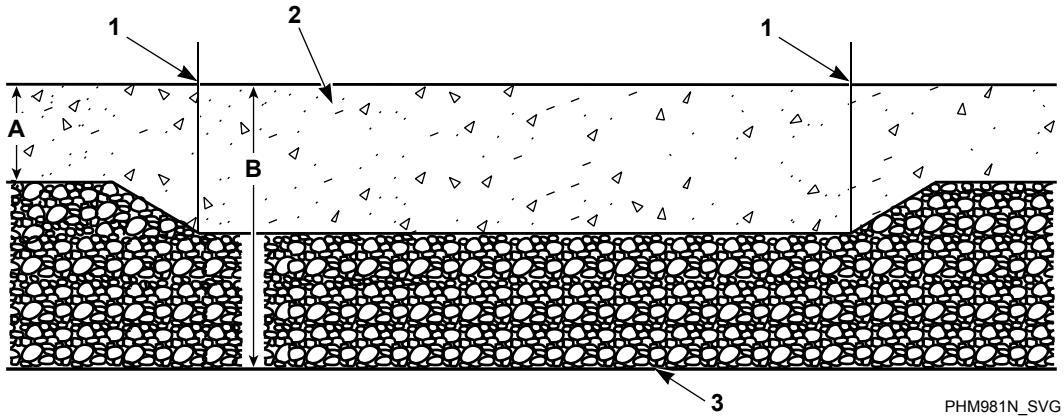

1. Krawędź podestu
2. Beton o wytrzymałości minimum 3 500 psi
3. Zbite wypełnienie (minimum 152 mm [6 cali] pod maszyną)

Rysunek 12

Nowe monolityczne podłoże, mm [cale]							
Opis			**L-speed / 45 (M-speed)**	**65 (prędkość M)**	**45-65 (V-speed)**	**85-105**	**130-200**
A	**Głębokość otaczającego podłoża**		152 [6]	152 [6]	152 [6]	152 [6]	152 [6]
B	**Pełna głębokość fundamentu (wypełnienie betonem plus 152 mm [6 cali]) (minimalna)**	Standardowa*	305 [12]	356 [14]	457 [18]	457 [18]	457 [18]
		Wąska*	356 [14]	406 [16]	508 [20]	508 [20]	508 [20] (obok siebie) 610 [24] (tyłem do siebie)
		Bardzo wąska*	406 [16]	457 [18]	559 [22]	559 [22]	660 [26] (obok siebie) 660 [26] (tyłem do siebie)
* Patrz *Układ podłoża i wymiary podkładu*.							

Tabela 13

© Copyright, Alliance Laundry Systems LLC - NIE KOPIOWAĆ ani NIE ROZPOWSZECHNIAĆ

Podwyższona płyta (patrz *Tabela 14*)

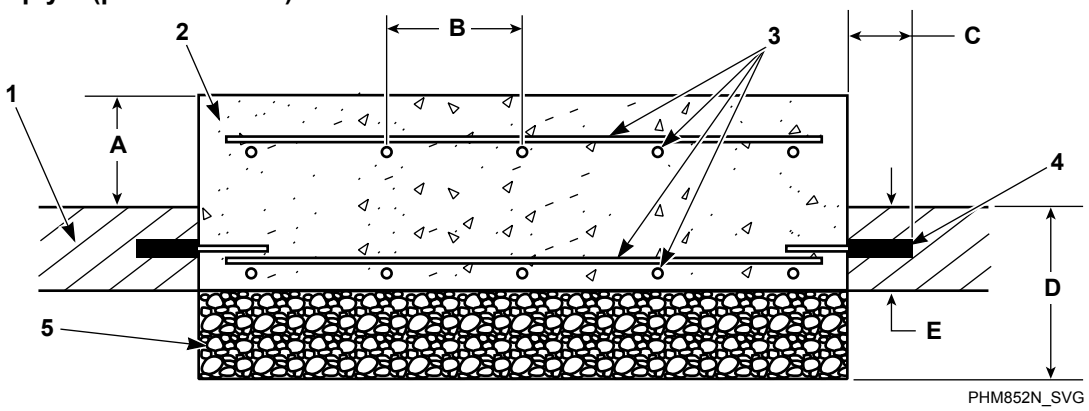

1. Istniejąca podłoga
2. Beton o wytrzymałości minimum 3 500 psi
3. Pręt zbrojeniowy
4. Pręt zbrojeniowy na obwodzie
5. Ubite wypełnienie (co najmniej 152 mm [6 cali])

Rysunek 13

Podstawa, mm [cale]							
Opis			L-speed / 45 (M-speed)	65 (prędkość M)	45-65 (V-speed)	85-105	130-200
A	**Wysokość podwyższonej podstawy nad poziomem podłogi (maksymalna)**		203 [8]	203 [8]	203 [8]	203 [8]	203 [8]
B	**Odległość między prętami zbrojeniowymi (maksymalna)**	Standardowa*	305 [12]	305 [12]	305 [12]	305 [12]	305 [12]
		Wąska*	152 [6]	152 [6]	152 [6]	152 [6]	152 [6]
		Bardzo wąska*	152 [6]	152 [6]	152 [6]	152 [6]	152 [6]
C	**Długość prętów zbrojeniowych zagłębionych w istniejącej podłodze (minimalna)**		64 [2,5]	64 [2,5]	64 [2,5]	64 [2,5]	64 [2,5]

Tabela 14 *ciąg dalszy...*

© Copyright, Alliance Laundry Systems LLC - NIE KOPIOWAĆ ani NIE ROZPOWSZECHNIAĆ

Podstawa, mm [cale]							
Opis			L-speed / 45 (M-speed)	65 (prędkość M)	45-65 (V-speed)	85-105	130-200
D	**Pełna głębokość fundamentu (wypełnienie betonem plus 152 mm [6 cali]) (minimalna)**	Standardowa*	305 [12]	356 [14]	457 [18]	457 [18]	457 [18]
		Wąska*	356 [14]	406 [16]	508 [20]	508 [20]	508 [20] (obok siebie) 610 [24] (tyłem do siebie)
		Bardzo wąska*	406 [16]	457 [18]	559 [22]	559 [22]	660 [26] (obok siebie) 660 [26] (tyłem do siebie)
E	**Wymagana grubość istniejącej podłogi (minimalna)**		152 [6]	152 [6]	152 [6]	152 [6]	152 [6]
* Patrz *Układ podłoża i wymiary podkładu*.							

Tabela 14

© Copyright, Alliance Laundry Systems LLC - NIE KOPIOWAĆ ani NIE ROZPOWSZECHNIAĆ

Połączenie z istniejącym podłożem (patrz *Tabela 15*)

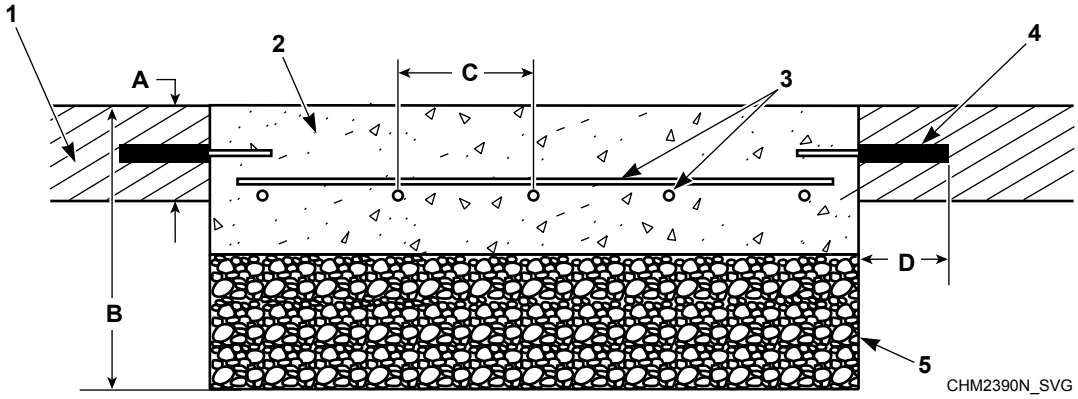

1. Istniejąca podłoga
2. Beton o wytrzymałości minimum 3 500 psi
3. Pręt zbrojeniowy
4. Pręt zbrojeniowy na obwodzie
5. Ubite wypełnienie (co najmniej 152 mm [6 cali])

Rysunek 14

Związanie z istniejącą podłogą, mm [cale]							
	Opis		L-speed / 45 (M-speed)	65 (prędkość M)	45-65 (V-speed)	85-105	130-200
A	**Wymagana grubość istniejącej podłogi (minimalna)**		152 [6]	152 [6]	152 [6]	152 [6]	152 [6]
B	**Całkowita głębokość podłoża (beton plus 152 mm [6 cali] wypełnienia) (minimalna)**	Standardowa*	305 [12]	356 [14]	457 [18]	457 [18]	457 [18]
		Wąska*	356 [14]	406 [16]	508 [20]	508 [20]	508 [20] (obok siebie) 610 [24] (tyłem do siebie)
		Bardzo wąska*	406 [16]	457 [18]	559 [22]	559 [22]	559 [22] (obok siebie) 660 [26] (tyłem do siebie)
C	**Odległość między prętami zbrojeniowymi (maksymalna)**	Standardowa*	305 [12]	305 [12]	305 [12]	305 [12]	305 [12]
		Wąska*	152 [6]	152 [6]	152 [6]	152 [6]	152 [6]
		Bardzo wąska*	152 [6]	152 [6]	152 [6]	152 [6]	152 [6]

Tabela 15 *ciąg dalszy...*

© Copyright, Alliance Laundry Systems LLC - NIE KOPIOWAĆ ani NIE ROZPOWSZECHNIAĆ

Związanie z istniejącą podłogą, mm [cale]						
Opis		L-speed / 45 (M-speed)	65 (prędkość M)	45-65 (V-speed)	85-105	130-200
D	**Długość prętów zbrojeniowych zagłębionych w istniejącej podłodze (minimalna)**	64 [2,5]	64 [2,5]	64 [2,5]	64 [2,5]	64 [2,5]
* Patrz *Układ podłoża i wymiary podkładu*.						

Tabela 15

© Copyright, Alliance Laundry Systems LLC - NIE KOPIOWAĆ ani NIE ROZPOWSZECHNIAĆ

Mocowanie i zalewanie urządzenia

UWAGA: Kiedy beton w kaszcie zwiąże całkowicie, patrz *Rysunek 16* i przejdź do kroku 7. Jeżeli konieczne okaże się zastosowanie klejonych kotew, należy przejść do punktu *Rysunek 15* i kontynuować od kroku 1 po całkowitym związaniu betonu.

1. Ustalenie właściwej średnicy wiertła opisano w punkcie *Rysunek 15* .
2. Wywierć otwory o pożądanej głębokości.
3. Użyć sprężonego powietrza lub pompki ręcznej w celu usunięcia zanieczyszczeń z każdego otworu. Za pomocą odkurzacza usunąć drobniejszy pył.
4. Otwór należy następnie wypełnić zostać do połowy klejem akrylowym do kotew.
5. Wprowadzić śrubę kotwiącą do samego końca, tak by nad powierzchnię wystawało minimum 70 mm [2-3/4 cala] i minimum 152 mm [6 cala] zostało osadzone w betonie.
6. Należy upewnić się, że w kleju otaczającym śruby nie znajdują się korki powietrzne.
7. Należy odczekać odpowiednią ilość czasu wymaganą do pełnego związania kleju.

   WAŻNE: Należy zastosować się do zalecanego czasu schnięcia i wiązania podanego przez producenta śrub.
8. Usunąć materiały transportowe i posadowić maszynę ostrożnie na śrubach. Nie próbować podnosić maszyny za uchwyt drzwi ani nie popychać za panele pokrywy. W celu przesunięcia maszyny umieszczać łom lub inne stosowne narzędzie pod ramą dolną maszyny.
9. Unieść i wypoziomować cztery narożniki urządzenia 12,7 mm [1/2 cala] nad podłożem, używając elementów dystansowych, takich jak łączniki nakrętek.

OSTRZEŻENIE

Niebezpieczeństwo zgniecenia. W celu uniknięcia obrażeń ciała i/lub uszkodzenia mienia nie przechylać urządzenia o więcej niż 25 stopni w dowolnym kierunku.

W793

10. Zgodnie z instrukcją producenta wymieszać dobrej jakości **zaprawę cementową niekurczliwą do precyzyjnego posadowienia maszyny**. Zaprawa nie powinna być zbyt płynna ani zbyt sucha, powinna swobodnie wypełnić przewidziane do tego miejsce. Za pomocą zaprawy należy całkowicie wypełnić przestrzeń między podstawą maszyny a podłożem, aby zapewnić stabilne posadowienie. Zaprawa powinna znale się pod całą ramą (w przypadku przykręcenia z zastosowaniem rozmieszczenia wewnętrznego, należy zdjąć panel przedni i panel tylny, aby uzyskać dostęp do wszystkich elementów konstrukcyjnych ramy). Zapoznaj się z częścią *Rysunek 5* . Zaprawę należy wcisną pod ramę maszyny tak, aby wypełnić wszystkie puste przestrzenie.

    WAŻNE: W celu przykręcenia maszyny do śrub w betonie zaleca się stosować podkładki płaskie klasy minimum 5 SAE oraz podkładki zabezpieczające z kołnierzem sześciokątnym ząbkowanym klasy minimum 5 SAE.
11. Podkładki płaskie i podkładki zabezpieczające założyć na śruby kotwiące i dokręcić ręcznie do podstawy maszyny.
12. Odczekać, aż zaprawa się zestali (stężeje), ale nie utwardzi się.
13. **Ostrożnie wyjąć podkładki pozwalając maszynie osiąść na wilgotnej zaprawie betonowej.** Wszelkie pozostałe pustki wypełnić zaprawą.
14. Po całkowitym utwardzeniu zaprawy dokręcić nakrętki zabezpieczające momentem 160 ± 16 stóp-funt, kolejno, równomiernie, tak, aby przytwierdzić maszynę w bezpieczny sposób do podłoża.

    WAŻNE: Przed dokręcaniem nakrętek zabezpieczających należy sprawdzić zalecany przez producenta czas wiązania masy.

    WAŻNE: Wszystkie złącza obrotowe muszą pozostać suche (nienaoliwione).

    UWAGA: Po 5-10 dniach działania urządzenia należy sprawdzić i dokręcić nakrętki zabezpieczające, a następnie należy sprawdzać je regularnie co miesiąc.

© Copyright, Alliance Laundry Systems LLC - NIE KOPIOWAĆ ani NIE ROZPOWSZECHNIAĆ

Kotwy chemiczne (akrylowe) (patrz *Tabela 16*)

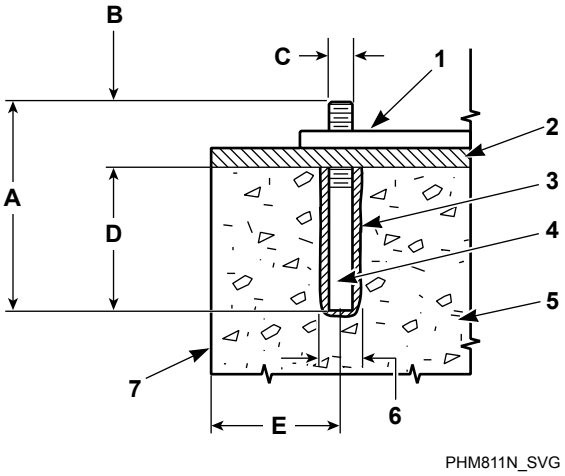

UWAGA: *Możliwość zakupu za pośrednictwem dystrybutora. W przypadku zakupu poza siecią dystrybutorów, należy zamówić klej akrylowy przeznaczony do stosowania w instalacjach maszyn wibracyjnych klasy handlowej.

1. Rama podstawy urządzenia
2. Zaprawa 13 mm [1/2 cala]
3. Spoiwo akrylowe*
4. Śruba kotwiąca* (klasa minimum 5 SAE)
5. Beton
6. Średnica otworu zgodna z wymaganiami producenta
7. Krawędź podestu

Rysunek 15

Kotwy wykonane w gruncie (patrz *Tabela 16*)

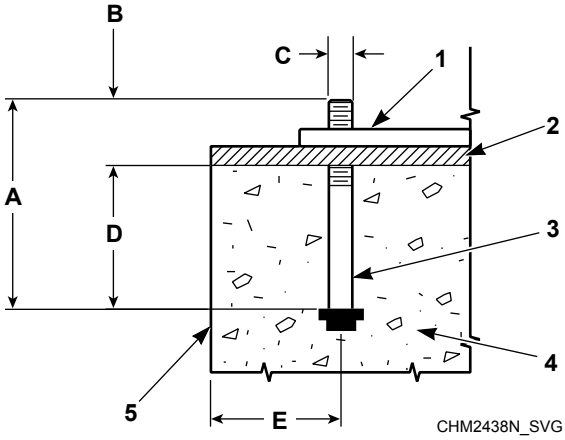

1. Rama podstawy urządzenia
2. Masa zalewowa
3. Śruba kotwiąca (klasa minimum 5 SAE)
4. Beton
5. Krawędź podestu

Rysunek 16

© Copyright, Alliance Laundry Systems LLC - NIE KOPIOWAĆ ani NIE ROZPOWSZECHNIAĆ

Minimalna głębokość kotwienia, mm [cale]		
A	Długość śrub	22 [8-3/4]
B	Naddatek gwintu (minimum)	70 [2-3/4]
C	Średnica śrub	19 [3/4]
D	Głębokość osadzenia	152 [6]
E	Odległość od środka śruby do krawędzi betonowego podestu	305 [12]

Tabela 16

© Copyright, Alliance Laundry Systems LLC - NIE KOPIOWAĆ ani NIE ROZPOWSZECHNIAĆ

Układ mocowania śrub

Zob. ***Tabela 17*** **.**

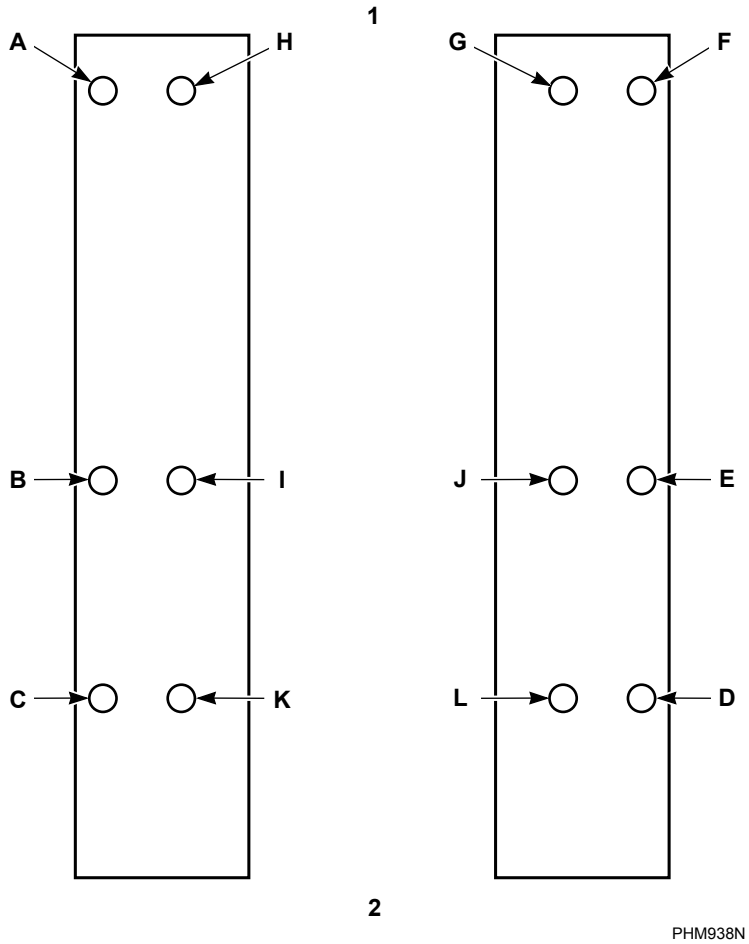

1. Tył urządzenia
2. Przód urządzenia

Rysunek 17

Modele	Wymagane śruby	Opcjonalne śruby*
45-65	A-F	G-L
85-105	A-H	I-L
130-200	A-J	K-L
* Użyć do dalszej redukcji wibracji.		

Tabela 17

© Copyright, Alliance Laundry Systems LLC - NIE KOPIOWAĆ ani NIE ROZPOWSZECHNIAĆ

Dane dot. obciążenia podłogi

Dane dot. obciążenia podłogi								
Dane techniczne		**45**	**65**	**85**	**105**	**130**	**160**	**200**
Obciążenie statyczne, kN [funta]		5,7 [1280]	6,0 [1350]	8,9 [1990]	9,3 [2100]	11,3 [2540]	11,9 [2680]	13,0 [2920]
Ciśnienie statyczne, kN/m^2 [funta/stopę^2]		7,6 [158]	8,0 [167]	8,1 [170]	8,6 [179]	8,5 [178]	9,0 [187]	9,8 [204]
Maksymalne obciążenie dynamiczne, kN [funtów]		12 [2690]	12 [2690]	14,5 [3300]	14,5 [3300]	18,7 [4200]	18,7 [4200]	18,7 [4200]
Maksymalne ciśnienie dynamiczne, kN/m^2 [funta/stopę^2]	Prędkość L	23,1 [483]	23,6 [493]	nd.	nd.	nd.	nd.	nd.
	Prędkość M	23,1 [483]	23,6 [493]	21,4 [446]	21,9 [457]	22,5 [469]	nd.	23,8 [497]
	Prędkość V	23,5 [491]	23,9 [499]	21,5 [450]	22,0 [459]	22,6 [471]	23,0 [480]	nd.
Częstotliwość obciążenia dynamicznego, Hz	Prędkość L	8,0	8,0	nd.	nd.	nd.	nd.	nd.
	Prędkość M	11,2	11,2	9,9	9,9	9,7	nd.	9,7
	Prędkość V	15,9	15,9	12,8	12,8	11,8	11,8	nd.
[1]Maksymalne obciążenie pionowe,		17,2 [3870]	17,5 [3940]	22,9 [5140]	23,2 [5210]	28,9 [6500]	29,3 [6590]	30,1 [6760]
Maksymalny moment podstawy, kN-m [funt-stopa]		11,5 [8470]	11,5 [8470]	14,5 [10700]	14,5 [10700]	20,3 [15000]	20,3 [15000]	20,3 [15000]
[1] Oddziaływanie w dół, w kierunku podłoża.								

Tabela 18

© Copyright, Alliance Laundry Systems LLC - NIE KOPIOWAĆ ani NIE ROZPOWSZECHNIAĆ

Wymagania dotyczące przyłącza spustu

System odpływu bezpośredniego

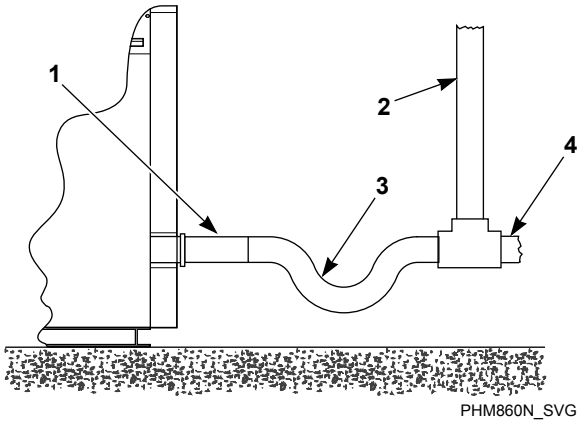

1. Rura odpływowa
2. Odpowietrzenie
3. Syfon (jeśli jest wymagany przepisami lokalnymi)
4. Instalacja kanalizacyjna

Rysunek 18

Wszystkie instalacje ściekowe muszą posiadać odpowietrzenie, aby zapobiec uwięzieniu powietrza i zjawisku syfonowania.

Zob. *Rysunek 18* .

WAŻNE: Maszyny muszą być zamontowane zgodnie ze wszystkimi obowiązującymi lokalnie normami i przepisami.

Jeżeli zbiornik zalecanej wielkości jest niedostępny lub jego zastosowanie jest niepraktyczne i niemożliwe jest wykorzystanie odpływu grawitacyjnego, konieczne jest zastosowanie zbiornika wyrównawczego z pompą ściekową.

Zwiększenie długości rury spustowej, montaż kolanek lub wyginanie rury spowoduje zmniejszenie prędkości przepływu i wydłużenie czasu spustu wody, obniżając parametry robocze maszyny.

Odpływ przez system

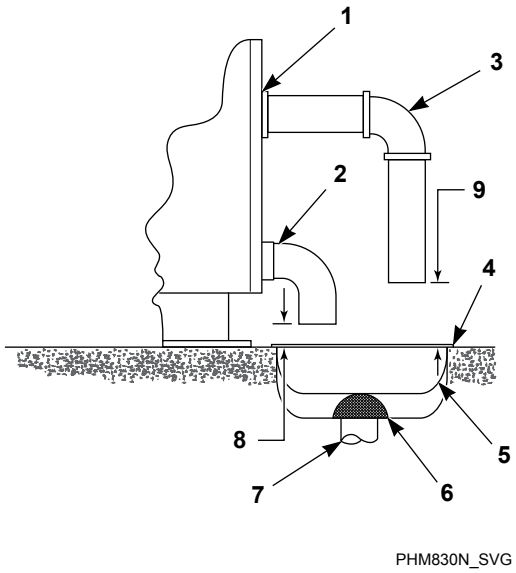

1. Tył urządzenia
2. Rura odpływowa
3. Rura przelewowa (opcjonalnie)
4. Stalowa kratka
5. Odpływ przez
6. filtr siatkowy
7. Podejście odpływowe
8. Minimalny odstęp 25 mm [1 cal]
9. Szczelina minimum 76 mm [3 cale]

Rysunek 19

Patrz *Tabela 8*, aby poznać informacje odnoszące się do wydajności odwadniania.

UWAGA: Montaż dodatkowych urządzeń będzie wymagać proporcjonalnie większych przyłączy kanalizacyjnych. Patrz *Tabela 8*.

WAŻNE: Nie należy blokować otworu przelewowego maszyny.

Jeżeli woda lub mydliny wypływają z otworu zabezpieczającego urządzenie przed przepełnieniem i potwierdzono, że urządzenie funkcjonuje prawidłowo, poziom wody jest prawidłowy i ilość środków chemicznych do prania jest prawidłowa, można dodać przewód odpływowy lub przedłużenie do instalacji zabezpieczającej urządzenie przed przepełnieniem i podłączyć do rynny odpływowej.

1. W celu wykonania instalacji spustowej należy poprowadzić rurę spustową od otworu przelewowego maszyny do koryta spustowego. Opcjonalnie rurę można poprowadzić prosto poprzecznie lub w dół i podwiesić nad korytem na wysokości co najmniej 76 mm [3 cali].
2. Aby zbudować przedłużenie otworu przelewowego, należy przymocować odcinek rury spustowej do odpowietrznika, skierowany do góry, który wystaje nie wyżej niż zalecana wy-

© Copyright, Alliance Laundry Systems LLC - NIE KOPIOWAĆ ani NIE ROZPOWSZECHNIAĆ

sokość nad krawędzią kolanka wentylacyjnego. Patrz *Rysunek 20* i *Tabela 19* .

3. Przytwierdzić rurę ściekową przy pomocy obejmy rurowej.

Zob. ***Tabela 19*** **.**

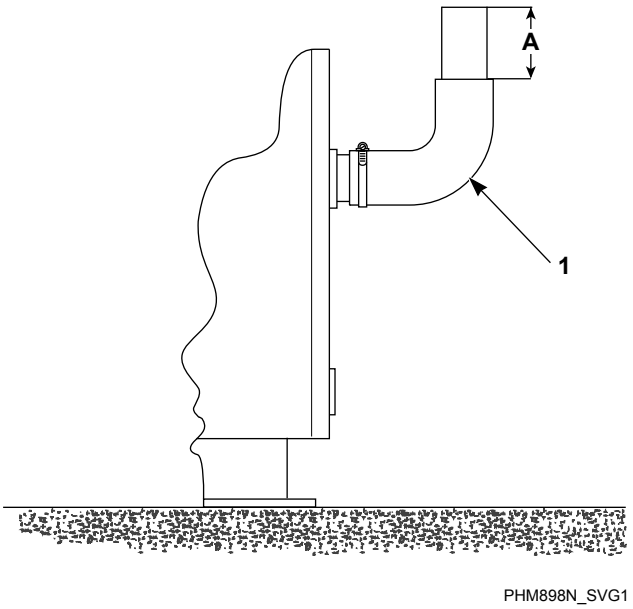

1. Wentylacja przelewowa

Rysunek 20

Przedłużka odpowietrzająca (maksymalna), mm [cale]			
	45-65	**85-150**	**130-200**
A	102 [4]	89 [3-1/2]	210 [8-1/4]

Tabela 19

WAŻNE: Nie łączyć układu przelewowego maszyny z układem spustu bezpośredniego.

Informacje o odpływie							
Dane techniczne		**45**	**65**	**85**	**105**	**130**	**160-200**
Wymiar przyłącza odpływu, w calach z drugim odpływem		3	3	3	3	3	3
Liczba odpływów	UniLinc	1	1	2	2	2	2
	M30	1	1	1	1	1	nd.
Wydajność przepływu spustu, l/min [gal/min]		208 [55]	208 [55]	454 [120]	454 [120]	530 [140]	530 [140]
Maksymalne odprowadzanie odpływem (poziom 30), l [gal]		55	55	120	120	140	140
Zalecany wymiar odpływu, l [stopy^3]†		142 [5]	170 [6]	227 [8]	283 [10]	340 [12]	411 [14,5]
†Objętość dotyczy jednej maszyny korzystającej ze wskaźnika przepełnienia.							

Tabela 20

© Copyright, Alliance Laundry Systems LLC - NIE KOPIOWAĆ ani NIE ROZPOWSZECHNIAĆ

Wymagania dot. podłączenia wody

Połączenia powinny być zapewnione dla gorącej i zimnej wody o przynajmniej takich rozmiarach, jak pokazano w tabeli Rozmiary gałęzi doprowadzających wodę. W przypadku montażu dodatkowych urządzeń wymagane są proporcjonalnie większe przewody. Patrz *Tabela 22* .

OSTRZEŻENIE

Kontakt z doprowadzaną do urządzenia wodą o temperaturze powyżej 51°C [125°F] i gorącymi powierzchniami grozi obrażeniami i należy go unikać.

W748

Maksymalna temperatura wlotu wody to 88° Celsjusza [190° Fahrenheita].

Informacje na temat zasilania wodą

Dane techniczne			45-65	85-105	130-200
Liczba wlotów wody		Napełnianie główne	2	2	2
		Płukanie ze zraszaniem (UniLinc)	2	2	2
Rozmiar przyłącza wlotowego wody, w calach		Napełnianie główne	3/4	3/4	1
		Płukanie ze zraszaniem (UniLinc)	3/4	3/4	3/4
Koniec przewodu dostarczanego fabrycznie	Rozmiar, cale		3/4	3/4	1
	Skok gwintu BSPP [GHT]		3/4 x 14 [3/4 x 11-1/2]	3/4 x 14 [3/4 x 11-1/2]	1 x 14 [1 x 11-1/2]
Wymagane ciśnienie (min-maks.), bar [psi]			2–5,7 [30–85]	2-5,7 [30-85]	2-5,7 [30-85]
Natężenie przepływu wlotowego dla głównego napełniania (napełnianie gorącą wodą, otwarte oba zawory wlotowe), l/min. przy 1232 Pa [gal/min. przy 85 psi]			170 [45]	178 [47]	204 [54]
Natężenie przepływu wlotowego dla płukania natryskowego (napełnianie gorącą wodą, otwarte oba zawory wlotowe), l/min. przy 1232 Pa [gal/min. przy 85 psi]			83 [22]	83 [22]	83 [22]

Tabela 21

© Copyright, Alliance Laundry Systems LLC - NIE KOPIOWAĆ ani NIE ROZPOWSZECHNIAĆ

Aby podłączyć dopływ wody do maszyny przy użyciu przewodów gumowych, należy wykonać poniższą procedurę:

1. Przed podłączeniem przewodów przepłukać instalację wodną przez przynajmniej dwie minuty.
2. Przed podłączeniem należy sprawdzić mocowanie i czystość filtrów przewodów wlotowych.
3. Powiesić przewody w dużej pętli, nie pozwolić na załamania.

Jeżeli konieczne jest wykorzystanie dodatkowych przewodów o większej długości bądź przewodów innych niż dostarczone przez producenta, wymagane są przewody elastyczne z filtrem siatkowym.

W przypadku niższego ciśnienia czas napełniania wzrośnie.

Należy zamontować stosowne poduszki pneumatyczne (rurki osłonowe) na przewodach zasilających w celu uniknięcia „stukania.” Patrz *Rysunek 21* .

Jeżeli urządzenie jest instalowane w kraju, w którym obowiązuje wymóg certyfikacji urządzeń mających kontakt z wodą, należy podłączyć je do izolatora przepływów zwrotnych (przerywacza próżniowego), który musi w takim przypadku znaleźć się pomiędzy urządzeniem a publiczną instalacją wodociągową.

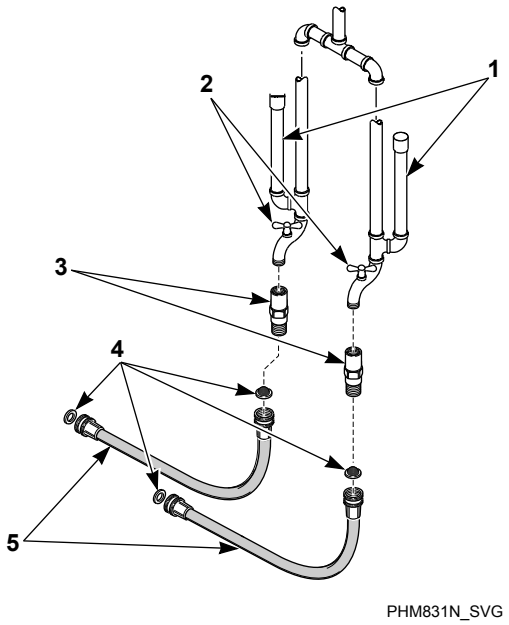

1. Poduszki powietrzne (podnośniki)
2. Zawory zasilające wody
3. Podwójne zawory zwrotne
4. Filtry
5. Węże

Rysunek 21

Wielkości przewodów doprowadzających wodę			
Modele	**Liczba urządzeń**	**Rozmiar linii zasilającej, w calach.**	
		Główny	**Gorąca/Zimna**
45-65	1	1-1/4	1
	2	2	1-1/4
	3	2	1-1/2
	4	2-1/2	2
85-105	1	1-1/2	1
	2	2	1-1/2
	3	2-1/2	2
	4	3	2

Tabela 22 *ciąg dalszy...*

© Copyright, Alliance Laundry Systems LLC - NIE KOPIOWAĆ ani NIE ROZPOWSZECHNIAĆ

Wielkości przewodów doprowadzających wodę			
Modele	Liczba urządzeń	Rozmiar linii zasilającej, w calach.	
		Główny	Gorąca/Zimna
130-200	1	2	1-1/4
	2	2-1/2	2
	3	3	2
	4	3-1/2	2-1/2

Tabela 22

Podłączyć węże dolotowe wody

W pralniach z czterema (4) kranami zasilającymi należy zastosować następującą procedurę w celu podłączenia zasilania wodą do maszyny z wężami:

1. Przed montażem przewodów należy przez co najmniej dwie (2) minuty przepłukać układ wodociągowy budynku przy zaworach łączących układ z urządzeniem.
2. Wyciągnąć cztery (4) okrągłe podkładki gumowe i cztery (4) sita filtracyjne z worka z akcesoriami dostarczonego z urządzeniem.
3. Zamontować jedną (1) okrągłą podkładkę gumową na jednym końcu i jedno (1) sito filtracyjne na drugim końcu każdego węża napełniającego. Sita muszą być skierowane na zewnątrz w kierunku dopływu wody. Patrz *Rysunek 22* .
4. Złączki węży z sitami filtracyjnymi przykręcić do kranów doprowadzających wodę palcami, aż będą szczelne.
5. Za pomocą szczypiec dokręcić śrubę o ok. 1/4 obrotu.
6. Przykręcić złączkę z okrągłą gumową podkładką jednego (1) z węży przyłączonego do złącza gorącej wody do głównego zaworu wlotowego (oznaczonego „H” poniżej oznaczenia „F”). Przykręcić złączkę z okrągłą gumową podkładką drugiego z węży gorącej wody do zaworu natryskowego (oznaczonego „H” poniżej oznaczenia „S”). Dokręcić śruby maksymalnie palcami.
7. Przykręcić złączkę z okrągłą gumową podkładką jednego (1) z węży przyłączonego do złącza zimnej wody do głównego zaworu wlotowego (oznaczonego „C” poniżej oznaczenia „F”). Przykręcić złączkę z okrągłą gumową podkładką drugiego z węży z zimną wodą do zaworu natryskowego (oznaczonego „C” poniżej oznaczenia „S”). Dokręcić śruby maksymalnie palcami.
8. Za pomocą szczypiec dokręcić śrubę o ok. 1/4 obrotu.

   WAŻNE: NIE zukosować i nie dokręcać zbyt mocno złączeń. Spowoduje to ich przeciekanie.
9. Zawiesić przewody luźno, nie pozwalając na ich zagięcie.
10. Włączyć dopływ wody i sprawdzić, czy nie ma przecieków.
11. Jeśli dojdzie do nieszczelności, należy wyłączyć wodę, odkręcić węże i montować je ponownie aż do momentu, gdy nie będzie nieszczelności.

    WAŻNE: W przypadku, gdy pralka nie będzie używana przez dłuższy czas, wyłączyć dostęp do wody.

Jeżeli konieczne jest wykorzystanie dodatkowych przewodów o większej długości bądź przewodów innych niż dostarczone przez producenta, wymagane są przewody elastyczne z filtrem siatkowym.

© Copyright, Alliance Laundry Systems LLC - NIE KOPIOWAĆ ani NIE ROZPOWSZECHNIAĆ

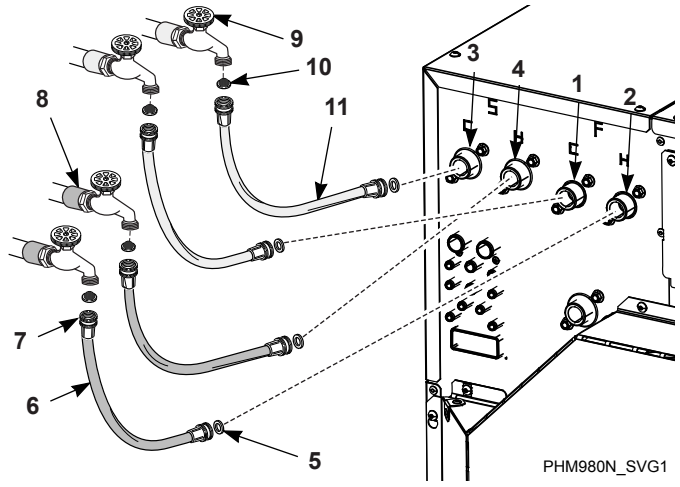

1. Napełnianie główne wodą zimną
2. Napełnianie główne wodą gorącą
3. Zawór natrysku zimnej wody
4. Zawór natrysku gorącej wody
5. Gumowa podkładka (okrągła)
6. Wąż napełniający (gorący)
7. Złącze węża
8. Krany doprowadzające gorącą wodę
9. Krany doprowadzające zimną wodę
10. Sito filtrujące (sito musi być zwrócone na zewnątrz)
11. Wąż napełniający (zimny)

Rysunek 22

Podłączenie węży doprowadzających z przyłączem gwiazdowym

W pralniach z dwoma (2) kranami zasilającymi należy zastosować następującą procedurę w celu podłączenia zasilania wodą do maszyny z wężami:

1. Przed montażem przewodów należy przez co najmniej dwie (2) minuty przepłukać układ wodociągowy budynku przy zaworach łączących układ z urządzeniem.
2. Wyciągnąć cztery (4) okrągłe podkładki gumowe i cztery (4) sita filtracyjne z worka z akcesoriami dostarczonego z urządzeniem.
3. Zamontować jedną (1) okrągłą podkładkę gumową na jednym końcu i jedno (1) sito filtracyjne na drugim końcu każdego węża napełniającego. Sita muszą być skierowane na zewnątrz w kierunku dopływu wody. Patrz *Rysunek 23* .
4. Przykręcić jedno (1) przyłącze gwiazdowe (dostarczone wraz z urządzeniem) do kranu doprowadzającego zimną wodę, a jedno (1) do kranu doprowadzającego gorącą wodę.
5. Złączki węży z sitami filtracyjnymi przykręcić do kranów doprowadzających wodę palcami, aż będą szczelne.
6. Za pomocą szczypiec dokręcić śrubę o ok. 1/4 obrotu.
7. Przykręcić złączkę z okrągłą gumową podkładką jednego (1) z węży przyłączonego do złącza gorącej wody do głównego zaworu wlotowego (oznaczonego „H” poniżej oznaczenia „F”). Przykręcić złączkę z okrągłą gumową podkładką drugiego z węży gorącej wody do zaworu natryskowego (oznaczonego „H” poniżej oznaczenia „S”). Dokręcić śruby maksymalnie palcami. Patrz *Rysunek 23* .
8. Przykręcić złączkę z okrągłą gumową podkładką jednego (1) węża przyłączonego do złącza zimnej wody do głównego zaworu wlotowego (oznaczonego „C” poniżej oznaczenia „F”). Przykręcić złączkę z okrągłą gumową podkładką drugiego z węży z zimną wodą do zaworu natryskowego (oznaczonego „C” poniżej oznaczenia „S”). Dokręcić śruby maksymalnie palcami. Patrz *Rysunek 23* .
9. Za pomocą szczypiec dokręcić śrubę o ok. 1/4 obrotu.

   WAŻNE: NIE zukosować i nie dokręcać zbyt mocno złączeń. Spowoduje to ich przeciekanie.
10. Zawiesić przewody luźno, nie pozwalając na ich zagięcie.
11. Włączyć dopływ wody i sprawdzić, czy nie ma przecieków.
12. Jeśli dojdzie do nieszczelności, należy wyłączyć wodę, odkręcić węże i montować je ponownie aż do momentu, gdy nie będzie nieszczelności.

    WAŻNE: W przypadku, gdy pralka nie będzie używana przez dłuższy czas, wyłączyć dostęp do wody.

Jeżeli konieczne jest wykorzystanie dodatkowych przewodów o większej długości bądź przewodów innych niż dostarczone przez producenta, wymagane są przewody elastyczne z filtrem siatkowym.

© Copyright, Alliance Laundry Systems LLC - NIE KOPIOWAĆ ani NIE ROZPOWSZECHNIAĆ

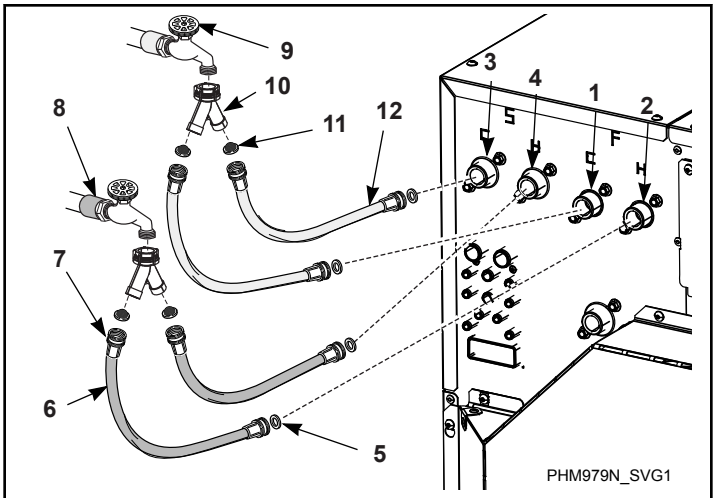

1. Napełnianie główne wodą zimną
2. Napełnianie główne wodą gorącą
3. Zawór natrysku zimnej wody
4. Zawór natrysku gorącej wody
5. Gumowa podkładka (okrągła)
6. Wąż napełniający (gorący)
7. Złącze węża
8. Kran doprowadzający gorącą wodę
9. Kran doprowadzający zimną wodę
10. Przyłącze gwiazdowe (Y)
11. Sito filtrujące (sito musi być zwrócone na zewnątrz)
12. Wąż napełniający (zimny)

Rysunek 23

© Copyright, Alliance Laundry Systems LLC - NIE KOPIOWAĆ ani NIE ROZPOWSZECHNIAĆ

Schematy hydrauliczne

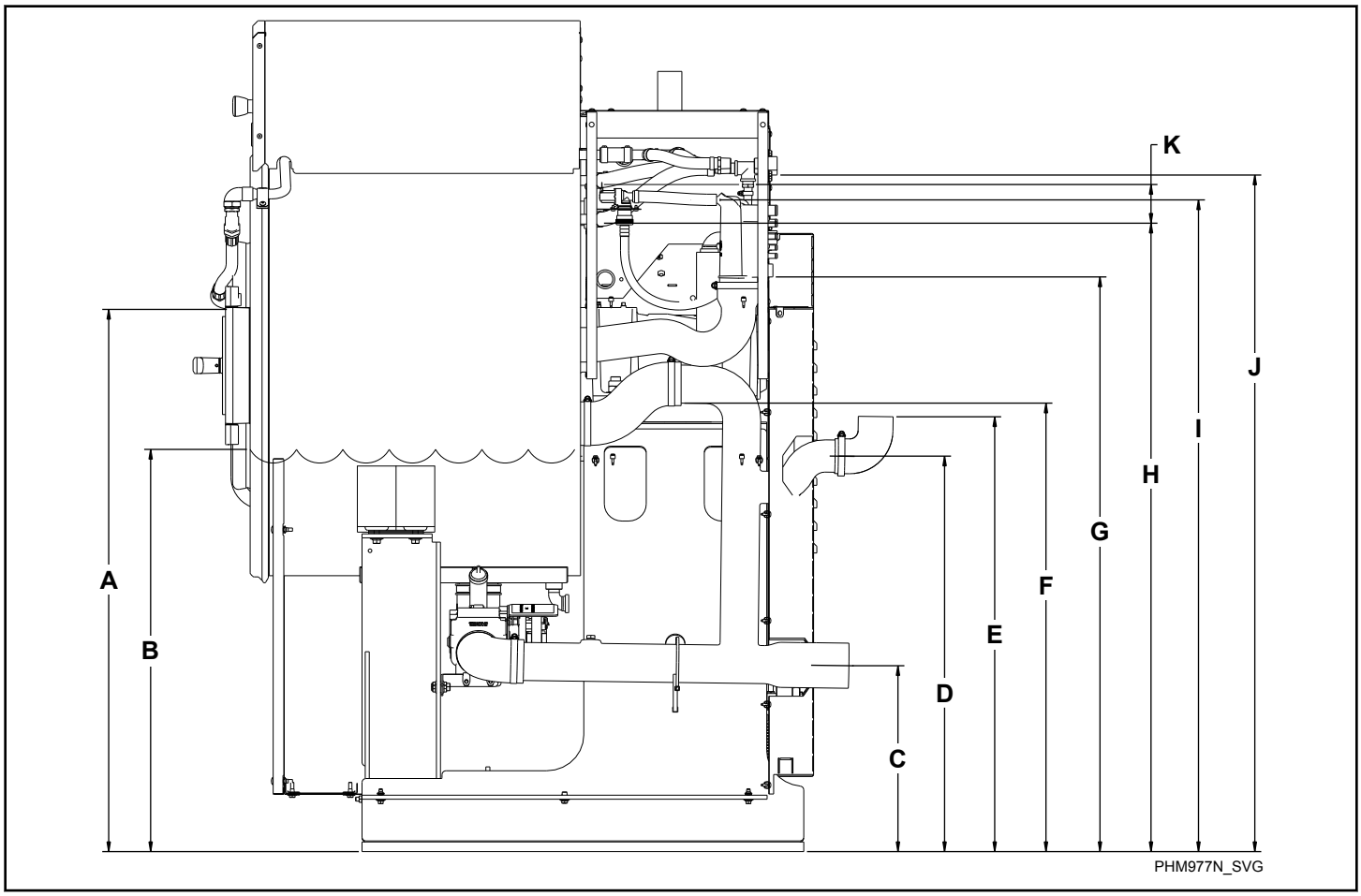

Rysunek 24

Schemat hydrauliczny - Wtrysk środków chemicznych, (mm) [cale]							
Opis		**45**	**65**	**85**	**105**	**130**	**160/200**
A	Najniższy punkt wlotu rozpylacza w drzwiach (UniLinc)	1069 [42,1]	1069 [42,1]	1143 [45]	1143 [45]	1 285 [50,6]	1 285 [50,6]
B	Poziom wody przy napełnieniu do wysokiego stanu	823 [32,4]	823 [32,4]	846 [33,3]	846 [33,3]	914 [36]	914 [36]
C	Środek wylotu spustowego	361 [14,2]	361 [14,2]	310 [12,2]	310 [12,2]	310 [12,2]	310 [12,2]
D	Środek wylotu przelewowego	775 [30,5]	775 [30,5]	780 [30,7]	780 [30,7]	749 [29,5]	749 [29,5]

Tabela 23 *ciąg dalszy...*

© Copyright, Alliance Laundry Systems LLC - NIE KOPIOWAĆ ani NIE ROZPOWSZECHNIAĆ

Schemat hydrauliczny - Wtrysk środków chemicznych, (mm) [cale]							
Opis		**45**	**65**	**85**	**105**	**130**	**160/200**
E	Górna część wylotu przelewowego (opcjonalnie)	851 [33,5]	851 [33,5]	869 [34,2]	869 [34,2]	836 [32,9]	836 [32,9]
F	Upust przelewu	884 [34,8]	884 [34,8]	897 [35,3]	897 [35,3]	986 [38,8]	986 [38,8]
G	Szczelina powietrzna dozownika środków chemicznych	1186 [46,7]	1186 [46,7]	1250 [49,2]	1250 [49,2]	1427 [56,2]	1427 [56,2]
H	Dolny króciec wlotowy głównego przewodu napełniającego	1 237 [48,7]	1 237 [48,7]	1328 [52,3]	1328 [52,3]	1466 [57,7]	1466 [57,7]
I	Od dołu ramy do wlotu napełniania dozownika	1283 [50,5]	1283 [50,5]	1476 [58,1]	1476 [58,1]	1577 [62,1]	1577 [62,1]
J	Od dołu ramy do zaworu wlotowego	1336 [52,6]	1336 [52,6]	1 461 [57,5]	1 461 [57,5]	1638 [64,5]	1638 [64,5]
K	Główne napełnianie dolny port wlotowy górny port wlotowy	76 [3]	76 [3]	77 [3,02]	76 [3]	91 [3,6]	91 [3,6]
	Maksymalny przelew	1005 [39,56]	1005 [39,56]	1070 [42,13]	1070 [42,13]	1091 [41,94]	1091 [41,94]

Tabela 23

© Copyright, Alliance Laundry Systems LLC - NIE KOPIOWAĆ ani NIE ROZPOWSZECHNIAĆ

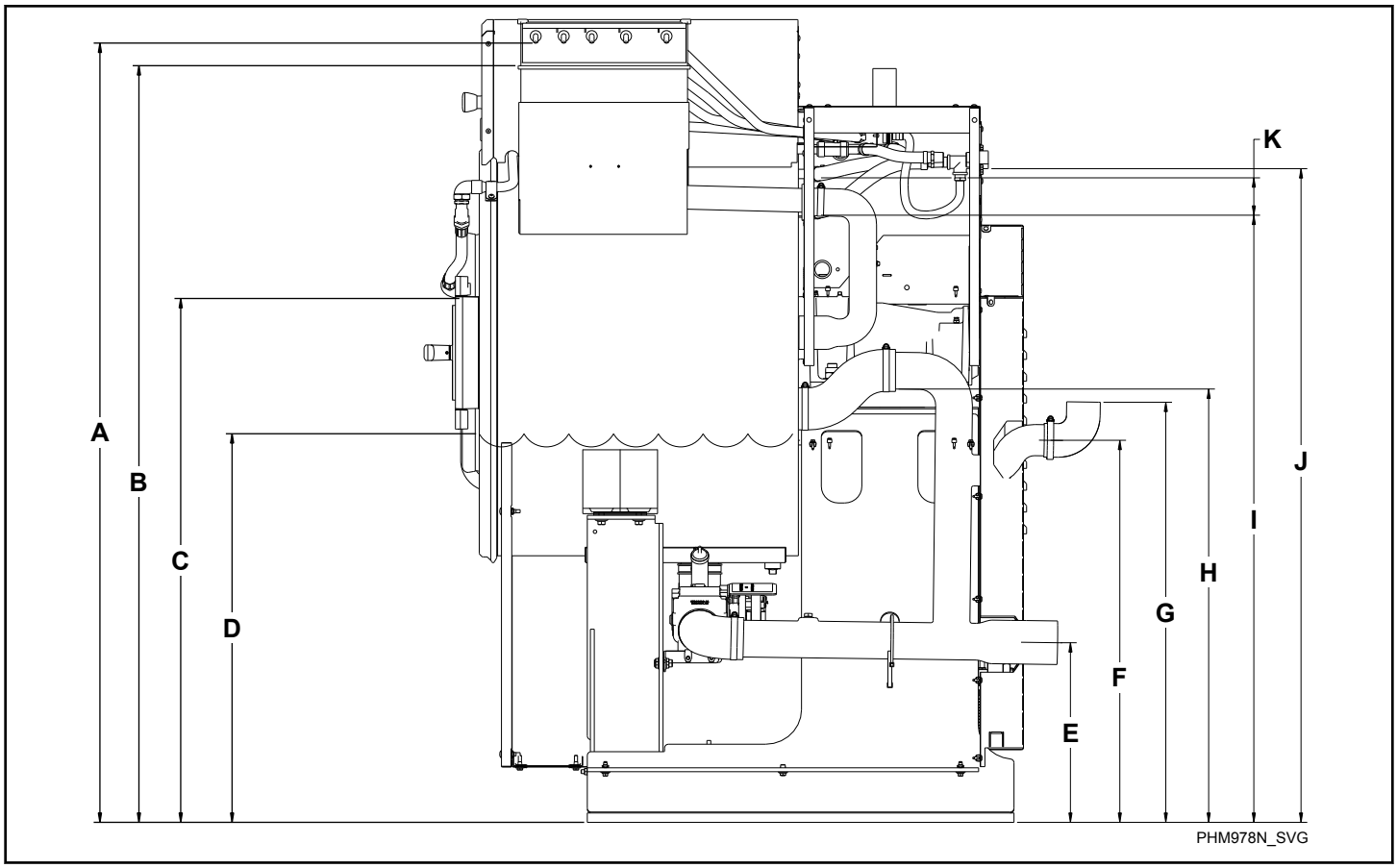

Rysunek 25

Schemat hydrauliczny - Pięciokomorowy dozownik zasilający, (mm) [cale]							
Opis		**45**	**65**	**85**	**105**	**130**	**160/200**
A	Króćce wlotowe dozownika	1590 [62,6]	1590 [62,6]	1 666 [65,6]	1 666 [65,6]	1791 [70,5]	1793 [70,6]
B	Upust dozownika	1542 [60,7]	1542 [60,7]	1615 [63,6]	1615 [63,6]	1750 [68,9]	1750 [68,9]
C	Najniższy punkt wlotu rozpylacza w drzwiach (UniLinc)	1069 [42,1]	1069 [42,1]	1143 [45]	1143 [45]	1 285 [50,6]	1 285 [50,6]
D	Poziom wody przy napełnieniu do wysokiego stanu	823 [32,4]	823 [32,4]	846 [33,3]	846 [33,3]	914 [36]	914 [36]
E	Środek wylotu spustowego	361 [14,2]	361 [14,2]	310 [12,2]	795 [31,3]	856 [33,7]	856 [33,7]
F	Środek wylotu przelewowego	775 [30,5]	775 [30,5]	780 [30,7]	780 [30,7]	749 [29,5]	749 [29,5]

Tabela 24 *ciąg dalszy...*

© Copyright, Alliance Laundry Systems LLC - NIE KOPIOWAĆ ani NIE ROZPOWSZECHNIAĆ

Schemat hydrauliczny - Pięciokomorowy dozownik zasilający, (mm) [cale]							
Opis		**45**	**65**	**85**	**105**	**130**	**160/200**
G	Górna część wylotu przelewowego (opcjonalnie)	851 [33,5]	851 [33,5]	869 [34,2]	869 [34,2]	836 [32,9]	836 [32,9]
H	Upust przelewu	884 [34,8]	884 [34,8]	897 [35,3]	894 [35,2]	986 [38,8]	986 [38,8]
I	Dolny króciec wlotowy głównego przewodu napełniającego	1 237 [48,7]	1 237 [48,7]	1328 [52,3]	1328 [52,3]	1466 [57,7]	1468 [57,8]
J	Zawór wlotowy	1336 [52,6]	1336 [52,6]	1 461 [57,5]	1 461 [57,5]	1638 [64,5]	1638 [64,5]
K	Górny port wlotowy	76 [3]	76 [3]	76 [3]	76 [3]	91 [3,6]	91 [3,6]
	Maksymalny przelew	1005 [39,56]	1005 [39,56]	1070 [42,13]	1070 [42,13]	1065 [41,94]	1065 [41,94]

Tabela 24

Wymagania dotyczące przyłączy elektrycznych

WAŻNE: Parametry elektryczne mogą ulec zmianie. Specyfikacja danego urządzenia znajduje się na tabliczce znamionowej.

NIEBEZPIECZEŃSTWO

Porażenie prądem może być przyczyną śmierci lub poważnych obrażeń. Przed serwisowaniem urządzenia należy odłączyć zasilanie elektryczne i odczekać pięć (5) minut.

W810

OSTRZEŻENIE

Wewnątrz urządzenia znajdują się elementy pod niebezpiecznym napięciem. Regulację oraz identyfikowanie i usuwanie usterek należy powierzyć serwisantom o odpowiednich uprawnieniach. Przed zdjęciem jakichkolwiek pokryw lub osłon, a także przed przystąpieniem do jakichkolwiek innych czynności serwisowych, należy koniecznie odłączyć urządzenie od sieci zasilającej.

W736

OSTRZEŻENIE

Niebezpieczne napięcie. Grozi porażeniem, oparzeniami lub śmiercią. Należy sprawdzić prawidłowość uziemienia urządzenia przez połączenie zacisku oczkowego, znajdującego się przy jego bloku zasilania, ze sprawdzonym uziomem za pomocą odpowiedniego przewodu uziemiającego.

W360

OSTRZEŻENIE

To Urządzenie generuje nadmierny prąd upływowy. Nie używać przewodu uziemiającego o przekroju mniejszym niż 10 mm^2.

W946

UWAGA: Dla napięć wyższych lub niższych niż podane w specyfikacji, aby spełnić parametry elektryczne OEM należy skonsultować z wykwalifikowanym elektrykiem montaż odpowiedniego transformatora. Consulte a *Specyfikacja elektryczna (z zezwoleniem północnoamerykańskim)* e *Specyfikacja elektryczna (z zezwoleniem północnoamerykańskim)*.

Przyłącza elektryczne znajdują się z tyłu urządzenia. Urządzenie musi zostać podłączone do źródła zasilania, zgodnego z danymi podanymi na tabliczce znamionowej znajdującej się z tyłu urządzenia, wyłącznie przy użyciu złączek miedzianych.

WAŻNE: Gwarancja udzielona przez Alliance Laundry Systems nie obejmuje uszkodzeń komponentów wynikających z zastosowania niewłaściwego napięcia.

© Copyright, Alliance Laundry Systems LLC - NIE KOPIOWAĆ ani NIE ROZPOWSZECHNIAĆ

Urządzenia wyposażone są w napęd falownikowy prądu zmiennego i wymagają płynnej dostawy energii, bez skoków napięcia. Do sprawdzenia sieci elektrycznej należy zastosować monitor napięcia.

© Copyright, Alliance Laundry Systems LLC - NIE KOPIOWAĆ ani NIE ROZPOWSZECHNIAĆ

Warunki zasilania wejściowego

Falownik może być podłączony bezpośrednio do prądu w dopuszczalnym zakresie napięcia znamionowego. W kolumnie *Warunki zasilania* opisano specyficzne warunki zasilania wejściowego, które mogą być przyczyną uszkodzenia komponentów urządzenia bądź skrócenia ich żywotności. Jeżeli którykolwiek z tych warunków ma miejsce, należy zamontować jedno z urządzeń wymienionych w kolumnie Możliwe działania zaradcze.

WAŻNE: Dla każdego obwodu odgałęzionego wymagane jest tylko jedno urządzenie. Powinno być ono zainstalowane jak najbliżej odgałęzienia i posiadać wielkość odpowiadającą całkowitej wartości prądu całego obwodu odgałęzionego.

Warunki zasilania wejściowego	Możliwe działania zaradcze
Niska impedancja w przewodzie (poniżej 1% reaktancji przewodu)	• Zamontować dławik • Transformator izolacyjny
Transformator zasilania powyżej 120 kVA	
Linia posiada kondensatory korygujące współczynnik mocy	• Zamontować dławik • Transformator izolacyjny
Linia cechuje się częstymi przerwami w dostawie prądu	
Linia powoduje przerywane impulsy przekraczające 3000 V (piorun)	
Napięcie między fazą a uziemieniem przekracza 125% napięcia normalnego od linii do linii.	• Usunąć zworę MOV do uziemienia • Podłączyć transformator izolacyjny z uziemioną drugą sekcją (jeżeli to konieczne)
Nieuziemiony system dystrybucji	
240 V w otwartym układzie delta (stinger leg)*	• Zamontować dławik
* Dla napędów korzystających z otwartego układu delta z uziemieniem fazy środkowej, faza przeciwna do fazy podłączonej w połowie do punktu neutralnego lub uziemienia nosi nazwę „stinger leg”, „high leg” bądź „red leg”. To połączenie powinno zostać oznaczone czerwoną bądź pomarańczową taśmą w każdym punkcie podłączenia. Faza „stinger leg” powinna być podłączona do centralnej fazy B na dławiku.	

Tabela 25

Wymagania dot. napięcia wejściowego

Jeżeli napięcia są wyższe lub niższe od podanych w specyfikacji, należy skontaktować się z dostawcą energii elektrycznej bądź lokalnym elektrykiem.

WAŻNE: Niewłaściwe podłączenie może doprowadzić do uszkodzenia urządzenia i jest podstawą do unieważnienia gwarancji.

NIEBEZPIECZEŃSTWO

Porażenie prądem może być przyczyną śmierci lub poważnych obrażeń. Przed serwisowaniem urządzenia należy odłączyć zasilanie elektryczne i odczekać pięć (5) minut.

W810

Wyłączniki i szybkozłączki

W przypadku urządzeń jednofazowych wymagany jest jednofazowy zwłoczny wyłącznik automatyczny. Urządzenia trójfazowe wymagają oddzielnych, trójfazowych zwłocznych bezpieczników automatycznych, aby uniknąć uszkodzenia silnika powodując odłączenie wszystkich gałęzi, jeśli jedna zostałaby przypadkowo utracona. Patrz części *Zatwierdzenie Północnoamerykańskie* oraz *Certyfikat CE*, aby zapoznać się z wymogami dotyczącymi wyłączników automatycznych specyficznymi dla modeli.

WAŻNE: Wszystkie szybkozłączki powinny być zgodne ze specyfikacją. NIE NALEŻY stosować bezpieczników w miejsce wyłączników.

Specyfikacja połączeń elektrycznych

WAŻNE: Podłączenie musi zostać wykonane przez wykwalifikowanego elektryka w oparciu o schemat elektryczny dostarczony wraz z urządzeniem bądź zgodnie z powszechnie przyjętymi normami Unii Europejskiej.

© Copyright, Alliance Laundry Systems LLC - NIE KOPIOWAĆ ani NIE ROZPOWSZECHNIAĆ

Urządzenie należy podłączyć do oddzielnego obwodu odgałęzionego, który nie jest współdzielony z oświetleniem bądź innymi urządzeniami. Przewody powinny zostać osłonięte izolacją wodoszczelną lub zatwierdzoną izolacją elastyczną. Przewody miedziane o właściwym przekroju muszą spełniać normy National Electric Code (NEC) bądź inne, mające zastosowanie normy.

Należy stosować przewody o przekrojach wskazanych w tabeli specyfikacji elektrycznej dla długości przewodów do 15 m [50 stóp]. Dla połączeń o długości 15 do 30 m [50 do 100 stóp] należy użyć przewodów o rozmiar większych. Z kolei dla połączeń o długości większej niż 30 m [100 stóp] należy użyć przewodów o dwa (2) rozmiary większych.

WAŻNE: Dla napięcia X - Aby uzyskać 200-240V ze źródła 200-240V, połączyć L1 i L2. Aby uzyskać 220-240V ze źródła 380-415V, połączyć L1 i N. Patrz *Rysunek 26* .

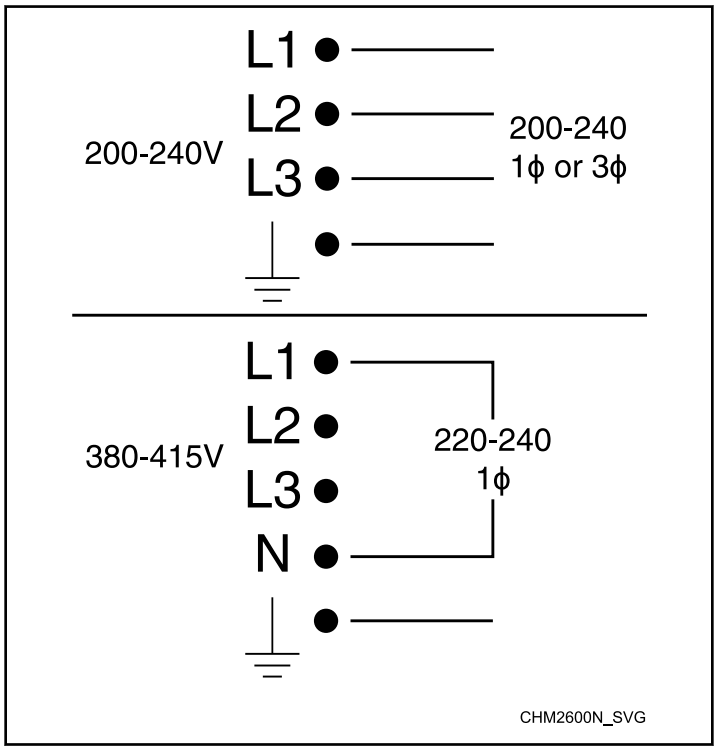

Rysunek 26

Urządzenie musi mieć obsługę sprzętową

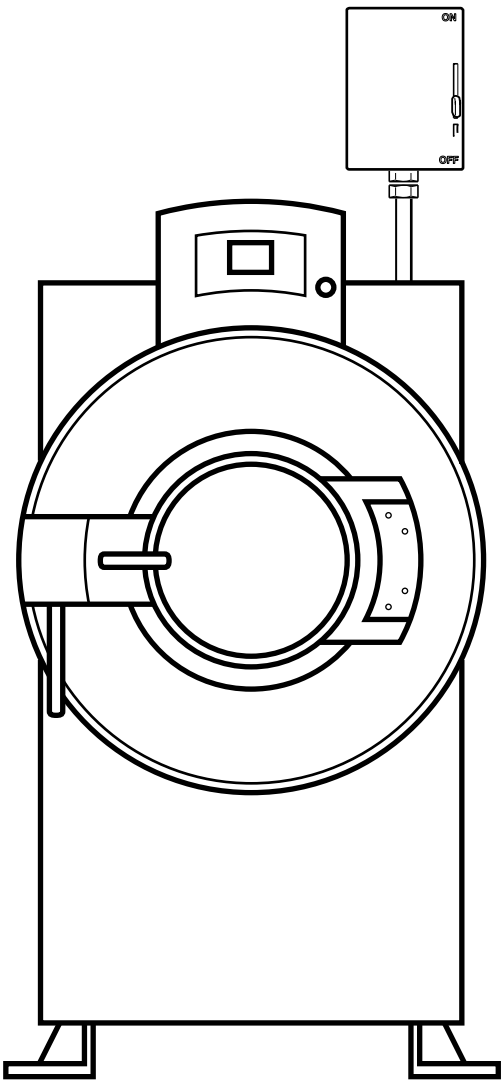

Rysunek 27

UWAGA: Gniazdko elektryczne musi znajdować się w miejscu, w którym będzie łatwo dostępne po zainstalowaniu urządzenia. Konieczne jest zastosowanie wyłącznika z przerwą 3 mm w celu spełnienia normy EN 60335-1, klauzule 24.3 i 22.2 lub z przerwą 3,5 mm w celu spełnienia normy IEC 60335-1, klauzule 24.3 i 22.2. Przerwa definiowana jest jako minimalna odległość oddzielająca każdy biegun pomiędzy położeniem WŁ. i WYŁ.

© Copyright, Alliance Laundry Systems LLC - NIE KOPIOWAĆ ani NIE ROZPOWSZECHNIAĆ

Połączenia jednofazowe

W przypadku połączenia jednofazowego należy podłączyć przewody L1, L2 i uziemienie, a przewód neutralny zaizolować zgodnie z rys. *Rysunek 28* .

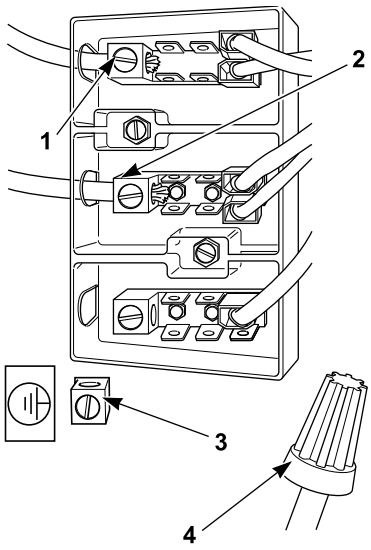

1. L1
2. L2/N
3. Uziemienie
4. Neutralny (ograniczony)

Rysunek 28

Połączenia trójfazowe

W przypadku połączenia trójfazowego należy podłączyć przewody L1, L2, L3 i uziemienie, jak pokazano na rys. *Rysunek 29* .

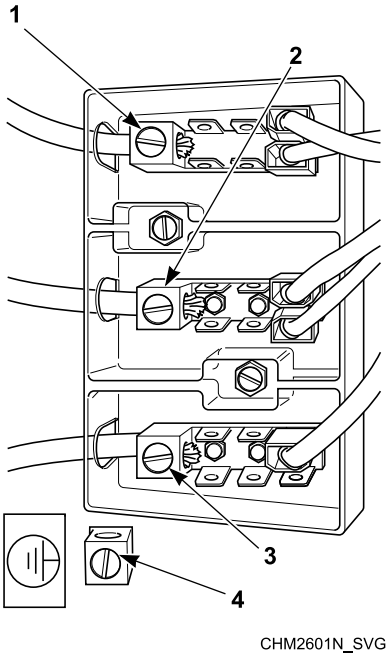

1. L1
2. L2
3. L3
4. Uziemienie

Rysunek 29

WAŻNE: Jeżeli faza stinger leg jest wykorzystana w zasilaniu trójfazowym, MUSI zostać podłączona do przewodu L3.

Uziemienie

Aby zapewnić bezpieczeństwo personelowi i prawidłową pracę urządzenia, musi ono zostać uziemione zgodnie z przepisami krajowymi i lokalnymi. Jeżeli nie są one dostępne, należy zapewnić zgodność z art. 250 National Electric Code (bieżące wydanie). Uziemienie musi zostać podłączone do zatwierdzonego uziemienia, nie może zostać podłączone do rur wodnych bądź innego podobnego przewodnika.

OSTRZEŻENIE

Urządzenia ogrzewane elektrycznie NIE WYMAGAJĄ podwójnego zasilania. Nie należy podłączać zasilania lub obciążenia dostępnego u klienta do zespołu listw zaciskowych wewnętrznego rozdzielnika. Należy odnieść się do schematu elektrycznego urządzenia w celu uzyskania szczegółowych informacji.

W759

© Copyright, Alliance Laundry Systems LLC - NIE KOPIOWAĆ ani NIE ROZPOWSZECHNIAĆ

Urządzenia z grzałką elektryczną

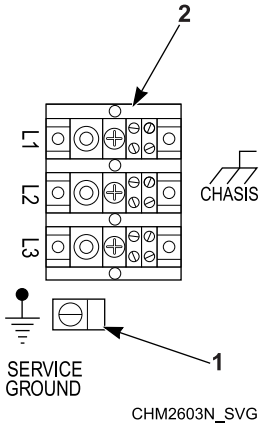

1. Bolec uziemienia: podłączyć do zatwierdzonego uziemienia
2. Końcówki zasilania urządzeń zewnętrznych

Rysunek 30

Urządzenia bez grzałki elektrycznej

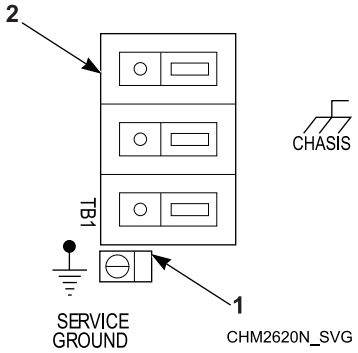

1. Bolec uziemienia: podłączyć do zatwierdzonego uziemienia
2. Końcówki zasilania urządzeń zewnętrznych

Rysunek 31

Konwerter fazowy

WAŻNE: Żadne z urządzeń nie może korzystać z konwerterów fazowych.

Zabezpieczenie przed przeciążeniem termicznym

Napęd falownika zabezpiecza silnik napędowy przed przeciążeniem.

© Copyright, Alliance Laundry Systems LLC - NIE KOPIOWAĆ ani NIE ROZPOWSZECHNIAĆ

Zatwierdzenie Północnoamerykańskie

UWAGA: Przekroje przewodów podane w tej tabeli oparto na artykule 310, tabela 310.16 NEC; dla temperatury otoczenia 40°C [104°F]. Należy przestrzegać przepisów obowiązujących lokalnie. Stosować wyłącznie przewodniki miedziane, przystosowane do eksploatacji w temperaturze co najmniej 90°C [194ºF], typu THHN lub wyższego. Nie należy stosować więcej niż trzy przewodniki prądowe w jednym kanale. W przypadku pytań skonsultować się z lokalnym organem odpowiedzialnym. Wyłączniki powinny spełniać wymagania co najmniej normy UL 489. Wyłączniki jednofazowe można stosować wyłącznie do maszyn jednofazowych, w przypadku wszystkich pozostałych maszyn należy stosować wyłączniki trójfazowe.

Modele o pojemności 20,4 kg [45 funtów] - aprobata dla Ameryki Północnej									
Oznaczenie napięcia						Dane techniczne			
Normy		Napięcie	Cykl	Faza	Przewód	Natężenie prądu przy pełnym obciążeniu	Wyłącznik	AWG	mm^2
Modele o prędkości L									
X		200-240	50- 60	1/3	2/3	8/6	15	14	2,5
Modele o prędkości M									
X		200-240	50- 60	1/3	2/3	11/8	15	14	2,5
Q	Podgrzewanie elektryczne	200-240	50- 60	3	3	71	80	4	25,0
N	Standardowa	440-480	50- 60	3	3	5	15	14	2,5
	Podgrzewanie elektryczne					36	40	8	10,0

Tabela 26 *ciąg dalszy...*

© Copyright, Alliance Laundry Systems LLC - NIE KOPIOWAĆ ani NIE ROZPOWSZECHNIAĆ

Modele o pojemności 20,4 kg [45 funtów] - aprobata dla Ameryki Północnej									
Oznaczenie napięcia						Dane techniczne			
Normy		Napięcie	Cykl	Faza	Przewód	Natężenie prądu przy pełnym obciążeniu	Wyłącznik	AWG	mm^2
P	Standardowa	380-415	50- 60	3	3	5	15	14	2,5
	Podgrzewanie elektryczne					32	40	8	10,0
Modele o prędkości V									
X		200-240	50- 60	1/3	2/3	16/ 10	20/ 15	12/ 14	4,0/ 2,5
Q	Podgrzewanie elektryczne	200-240	50- 60	3	3	71	80	4	25,0
N	Standardowa	440-480	50- 60	3	3	7	15	14	2,5
	Podgrzewanie elektryczne					36	40	8	10,0
P	Standardowa	380-415	50- 60	3	3	8	15	14	2,5
	Podgrzewanie elektryczne					32	40	8	10,0

Tabela 26

© Copyright, Alliance Laundry Systems LLC - NIE KOPIOWAĆ ani NIE ROZPOWSZECHNIAĆ

Modele o pojemności 29,5 kg [65 funtów] - aprobata dla Ameryki Północnej									
Oznaczenie napięcia						Dane techniczne			
Normy		Napięcie	Cykl	Faza	Przewód	Natężenie prądu przy pełnym obciążeniu	Wyłącznik	AWG	mm^2
Modele o prędkości L									
X		200-240	50- 60	1/3	2/3	12/ 7	15	14	2,5
Modele o prędkości M									
X		200-240	50- 60	1/3	2/3	16/ 9	20/ 15	12/ 14	4,0/ 2,5
Q	Podgrzewanie elektryczne	200-240	50- 60	3	3	71	80	4	25,0
N	Standardowa	440-480	50- 60	3	3	5	15	14	2,5
	Podgrzewanie elektryczne					36	40	8	10,0
P	Standardowa	380-415	50- 60	3	3	5	15	14	2,5
	Podgrzewanie elektryczne					32	40	8	10,0
Modele o prędkości V									
X		200-240	50- 60	1/3	2/3	16/ 10	20/ 15	12/ 14	4,0/ 2,5
Q	Podgrzewanie elektryczne	200-240	50- 60	3	3	71	80	4	25,0

Tabela 27 *ciąg dalszy...*

© Copyright, Alliance Laundry Systems LLC - NIE KOPIOWAĆ ani NIE ROZPOWSZECHNIAĆ

Modele o pojemności 29,5 kg [65 funtów] - aprobata dla Ameryki Północnej									
Oznaczenie napięcia						Dane techniczne			
Normy		Napięcie	Cykl	Faza	Przewód	Natężenie prądu przy pełnym obciążeniu	Wyłącznik	AWG	mm^2
N	Standardowa	440-480	50- 60	3	3	7	15	14	2,5
	Podgrzewanie elektryczne					36	40	8	10,0
P	Standardowa	380-415	50- 60	3	3	8	15	14	2,5
	Podgrzewanie elektryczne					32	40	8	10,0

Tabela 27

© Copyright, Alliance Laundry Systems LLC - NIE KOPIOWAĆ ani NIE ROZPOWSZECHNIAĆ

Modele o pojemności 38,6 kg [85 funtów] - aprobata dla Ameryki Północnej									
Oznaczenie napięcia						Dane techniczne			
Normy		Napięcie	Cykl	Faza	Przewód	Natężenie prądu przy pełnym obciążeniu	Wyłącznik	AWG	mm^2
Modele o prędkości M									
Q	Standardowa	200-240	50- 60	3	3	14	20	12	4
	Podgrzewanie elektryczne					105	110	2	35
N	Standardowa	440-480	50- 60	3	3	9	15	14	2,5
	Podgrzewanie elektryczne					39	40	8	10
P	Standardowa	380-415	50- 60	3	3	9	15	14	2,5
	Podgrzewanie elektryczne					35	40	8	10
Modele o prędkości V									
Q	Standardowa	200-240	50- 60	3	3	16	20	12	4
	Podgrzewanie elektryczne					105	110	2	35

Tabela 28 *ciąg dalszy...*

© Copyright, Alliance Laundry Systems LLC - NIE KOPIOWAĆ ani NIE ROZPOWSZECHNIAĆ

Modele o pojemności 38,6 kg [85 funtów] - aprobata dla Ameryki Północnej									
Oznaczenie napięcia						Dane techniczne			
Normy		Napięcie	Cykl	Faza	Przewód	Natężenie prądu przy pełnym obciążeniu	Wyłącznik	AWG	mm^2
N	Standardowa	440-480	50- 60	3	3	10	15	14	2,5
	Podgrzewanie elektryczne					39	40	8	10
P	Standardowa	380-415	50- 60	3	3	10	15	14	2,5
	Podgrzewanie elektryczne					35	40	8	10

Tabela 28

© Copyright, Alliance Laundry Systems LLC - NIE KOPIOWAĆ ani NIE ROZPOWSZECHNIAĆ

Modele o pojemności 47,6 kg [105 funtów] - aprobata dla Ameryki Północnej									
Oznaczenie napięcia						Dane techniczne			
Normy		Napięcie	Cykl	Faza	Przewód	Natężenie prądu przy pełnym obciążeniu	Wyłącznik	AWG	mm^2
Modele o prędkości M									
Q	Standardowa	200-240	50- 60	3	3	14	20	12	4
	Podgrzewanie elektryczne					108	110	2	35
N	Standardowa	440-480	50- 60	3	3	9	15	14	2,5
	Podgrzewanie elektryczne					40	50	8	10
P	Standardowa	380-415	50- 60	3	3	9	15	14	2,5
	Podgrzewanie elektryczne					36	40	8	10
Modele o prędkości V									
Q	Standardowa	200-240	50- 60	3	3	16	20	12	4
	Podgrzewanie elektryczne					108	110	2	35

Tabela 29 *ciąg dalszy...*

© Copyright, Alliance Laundry Systems LLC - NIE KOPIOWAĆ ani NIE ROZPOWSZECHNIAĆ

Modele o pojemności 47,6 kg [105 funtów] - aprobata dla Ameryki Północnej									
Oznaczenie napięcia						Dane techniczne			
Normy		Napięcie	Cykl	Faza	Przewód	Natężenie prądu przy pełnym obciążeniu	Wyłącznik	AWG	mm^2
N	Standardowa	440-480	50- 60	3	3	10	15	14	2,5
	Podgrzewanie elektryczne					40	50	8	10
P	Standardowa	380-415	50- 60	3	3	10	15	14	2,5
	Podgrzewanie elektryczne					36	40	8	10

Tabela 29

© Copyright, Alliance Laundry Systems LLC - NIE KOPIOWAĆ ani NIE ROZPOWSZECHNIAĆ

Modele o pojemności 59,6 kg [130 funtów] - aprobata dla Ameryki Północnej									
Oznaczenie napięcia						Dane techniczne			
Normy		Napięcie	Cykl	Faza	Przewód	Natężenie prądu przy pełnym obciążeniu	Wyłącznik	AWG	mm^2
Modele o prędkości M									
Q	Standardowa	200-240	50- 60	3	3	16	20	12	4
N	Standardowa	440-480	50- 60	3	3	10	15	14	2,5
	Podgrzewanie elektryczne					74	80	4	25
P	Standardowa	380-415	50- 60	3	3	10	15	14	2,5
	Podgrzewanie elektryczne					65	70	4	25
Modele o prędkości V									
Q	Standardowa	200-240	50- 60	3	3	21	30	10	6
N	Standardowa	440-480	50- 60	3	3	12	15	14	2,5
	Podgrzewanie elektryczne					74	80	4	25

Tabela 30 *ciąg dalszy...*

© Copyright, Alliance Laundry Systems LLC - NIE KOPIOWAĆ ani NIE ROZPOWSZECHNIAĆ

Modele o pojemności 59,6 kg [130 funtów] - aprobata dla Ameryki Północnej									
Oznaczenie napięcia						Dane techniczne			
Normy		Napięcie	Cykl	Faza	Przewód	Natężenie prądu przy pełnym obciążeniu	Wyłącznik	AWG	mm^2
P	Standardowa	380-415	50- 60	3	3	12	15	14	2,5
	Podgrzewanie elektryczne					65	70	4	25

Tabela 30

© Copyright, Alliance Laundry Systems LLC - NIE KOPIOWAĆ ani NIE ROZPOWSZECHNIAĆ

Modele o pojemności 72,6 kg [160 funtów] - aprobata dla Ameryki Północnej									
Oznaczenie napięcia						Dane techniczne			
Normy		Napięcie	Cykl	Faza	Przewód	Natężenie prądu przy pełnym obciążeniu	Wyłącznik	AWG	mm^2
Modele o prędkości V									
Q	Standardowa	200-240	50- 60	3	3	22	30	10	6
N	Standardowa	440-480	50- 60	3	3	12	15	14	2,5
	Podgrzewanie elektryczne					74	80	4	25
P	Standardowa	380-415	50- 60	3	3	12	15	14	2,5
	Podgrzewanie elektryczne					65	70	4	25

Tabela 31

© Copyright, Alliance Laundry Systems LLC - NIE KOPIOWAĆ ani NIE ROZPOWSZECHNIAĆ

90,7 kg [200 funtów] modele pojemnościowe - zatwierdzenie północnoamerykańskie									
Oznaczenie napięcia						Dane techniczne			
Normy		Napięcie	Cykl	Faza	Przewód	Natężenie prądu przy pełnym obciążeniu	Wyłącznik	AWG	mm^2
Modele o prędkości M									
Q	Standardowa	200-240	50- 60	3	3	22	30	10	6
N	Standardowa	440-480	50- 60	3	3	12	15	14	2,5
	Podgrzewanie elektryczne					74	80	4	25
P	Standardowa	380-415	50- 60	3	3	12	15	14	2,5
	Podgrzewanie elektryczne					65	70	4	25

Tabela 32

© Copyright, Alliance Laundry Systems LLC - NIE KOPIOWAĆ ani NIE ROZPOWSZECHNIAĆ

Certyfikat CE

UWAGA: Przekroje przewodów podane w tej tabeli oparto na artykule 310, tabela 310.16 NEC; dla temperatury otoczenia 40°C [104°F]. Należy przestrzegać przepisów obowiązujących lokalnie. Stosować wyłącznie przewodniki miedziane, przystosowane do eksploatacji w temperaturze co najmniej 90°C [194ºF], typu THHN lub wyższego. Nie należy stosować więcej niż trzy przewodniki prądowe w jednym kanale. W przypadku pytań skonsultować się z lokalnym organem odpowiedzialnym. Wyłączniki powinny spełniać wymagania co najmniej normy UL 489. Wyłączniki jednofazowe można stosować wyłącznie do maszyn jednofazowych, w przypadku wszystkich pozostałych maszyn należy stosować wyłączniki trójfazowe.

UWAGA: N i P Oznaczenie napięcia - W przypadku, gdy przewód ochronny ma powierzchnię przekroju mniejszą niż 10 mm2 Cu, należy zapewnić drugi przewód ochronny, przynajmniej o tym samym przekroju, aż do punktu, gdzie przewód ochronny ma powierzchnię przekroju nie mniejszą niż 10 mm2 Cu.

Modele o pojemności 20,4 kg [45 funtów] - aprobata CE								
Oznaczenie napięcia						Dane techniczne		
Kod		Napięcie	Cykl	Faza	Przewód	Natężenie prądu przy pełnym obciążeniu	Wyłącznik	mm^2
Modele o prędkości L								
X		200-240	50-60	1/3	2/3	11/7	16/ 10	2,5
Modele o prędkości M								
X		200-240	50-60	1/3	2/3	11/8	16/ 10	2,5
Q	Podgrzewanie elektryczne	200-240	50-60	3	3	59-70	80	16
N	Standardowa	440-480	50-60	3	3	5	6	2,5
	Podgrzewanie elektryczne					35	40	4

Tabela 33 *ciąg dalszy...*

© Copyright, Alliance Laundry Systems LLC - NIE KOPIOWAĆ ani NIE ROZPOWSZECHNIAĆ

Modele o pojemności 20,4 kg [45 funtów] - aprobata CE								
Oznaczenie napięcia						Dane techniczne		
Kod		Napięcie	Cykl	Faza	Przewód	Natężenie prądu przy pełnym obciążeniu	Wyłącznik	mm^2
P	Standardowa	380-415	50-60	3	3	5	6	2,5
	Podgrzewanie elektryczne					30	40	4
Modele o prędkości V								
X		200-240	50-60	1/3	2/3	17/11	20/ 16	2,5
Q	Podgrzewanie elektryczne	200-240	50-60	3	3	59-70	80	16
N	Standardowa	440-480	50-60	3	3	7	10	2,5
	Podgrzewanie elektryczne					35	40	4
P	Standardowa	380-415	50-60	3	3	8	10	2,5
	Podgrzewanie elektryczne					30	40	4

Tabela 33

© Copyright, Alliance Laundry Systems LLC - NIE KOPIOWAĆ ani NIE ROZPOWSZECHNIAĆ

Modele o pojemności 29,5 kg [65 funtów] - aprobata CE								
Oznaczenie napięcia						Dane techniczne		
Kod		Napięcie	Cykl	Faza	Przewód	Natężenie prądu przy pełnym obciążeniu	Wyłącznik	mm^2
Modele o prędkości L								
X		200-240	50-60	1/3	2/3	12/7	16/ 10	2,5
Modele o prędkości M								
X		200-240	50-60	1/3	2/3	17/9	20/ 10	2,5
Q	Podgrzewanie elektryczne	200-240	50-60	3	3	59-70	80	16
N	Standardowa	440-480	50-60	3	3	5	6	2,5
	Podgrzewanie elektryczne					35	40	4
P	Standardowa	380-415	50-60	3	3	5	6	2,5
	Podgrzewanie elektryczne					30	40	4
Modele o prędkości V								
X		200-240	50-60	1/3	2/3	17/11	20/ 16	2,5
Q	Podgrzewanie elektryczne	200-240	50-60	3	3	59-70	80	16
N	Standardowa	440-480	50-60	3	3	7	10	2,5
	Podgrzewanie elektryczne					35	40	4

Tabela 34 *ciąg dalszy...*

© Copyright, Alliance Laundry Systems LLC - NIE KOPIOWAĆ ani NIE ROZPOWSZECHNIAĆ

Modele o pojemności 29,5 kg [65 funtów] - aprobata CE								
Oznaczenie napięcia						Dane techniczne		
Kod		Napięcie	Cykl	Faza	Przewód	Natężenie prądu przy pełnym obciążeniu	Wyłącznik	mm^2
P	Standardowa	380-415	50-60	3	3	8	10	2,5
	Podgrzewanie elektryczne					30	40	4

Tabela 34

Modele o pojemności 38,6 kg [85 funtów] - aprobata CE							
Oznaczenie napięcia					Dane techniczne		
Kod	Napięcie	Cykl	Faza	Przewód	Natężenie prądu przy pełnym obciążeniu	Wyłącznik	mm^2
Modele o prędkości M i V							

Tabela 35 *ciąg dalszy...*

© Copyright, Alliance Laundry Systems LLC - NIE KOPIOWAĆ ani NIE ROZPOWSZECHNIAĆ

Modele o pojemności 38,6 kg [85 funtów] - aprobata CE								
Oznaczenie napięcia						Dane techniczne		
Kod		Napięcie	Cykl	Faza	Przewód	Natężenie prądu przy pełnym obciążeniu	Wyłącznik	mm^2
Q	Standardowa	200-240	50-60	3	3	17	20	2,5
	Podgrzewanie elektryczne					87- 103	125	35
N	Standardowa	440-480	50-60	3	3	11	16	2,5
	Podgrzewanie elektryczne					35	40	4
P	Standardowa	380-415	50-60	3	3	11	16	2,5
	Podgrzewanie elektryczne					30	40	4

Tabela 35

© Copyright, Alliance Laundry Systems LLC - NIE KOPIOWAĆ ani NIE ROZPOWSZECHNIAĆ

Modele o pojemności 47,6 kg [105 funtów] - aprobata CE								
Oznaczenie napięcia						Dane techniczne		
Kod		Napięcie	Cykl	Faza	Przewód	Natężenie prądu przy pełnym obciążeniu	Wyłącznik	mm^2
Modele o prędkości M i V								
Q	Standardowa	200-240	50-60	3	3	17	20	2,5
	Podgrzewanie elektryczne					67- 103	125	35
N	Standardowa	440-480	50-60	3	3	11	16	2,5
	Podgrzewanie elektryczne					35	40	4
P	Standardowa	380-415	50-60	3	3	11	16	2,5
	Podgrzewanie elektryczne					30	40	4

Tabela 36

© Copyright, Alliance Laundry Systems LLC - NIE KOPIOWAĆ ani NIE ROZPOWSZECHNIAĆ

Modele o pojemności 59 kg [130 funtów] - aprobata CE								
Oznaczenie napięcia						Dane techniczne		
Kod		Napięcie	Cykl	Faza	Przewód	Natężenie prądu przy pełnym obciążeniu	Wyłącznik	mm^2
Modele o prędkości M								
Q	Standardowa	200-240	50-60	3	3	17	20	2,5
N	Standardowa	440-480	50-60	3	3	11	16	2,5
	Podgrzewanie elektryczne					70	80	16
P	Standardowa	380-415	50-60	3	3	11	16	2,5
	Podgrzewanie elektryczne					61	80	16
Modele o prędkości V								
Q		200-240	50-60	3	3	21	25	2,5
N	Standardowa	440-480	50-60	3	3	12	16	2,5
	Podgrzewanie elektryczne					70	80	16
P	Standardowa	380-415	50-60	3	3	12	16	2,5
	Podgrzewanie elektryczne					61	80	16

Tabela 37

© Copyright, Alliance Laundry Systems LLC - NIE KOPIOWAĆ ani NIE ROZPOWSZECHNIAĆ

Modele o pojemności 72,6 kg [160 funtów] - aprobata CE								
Oznaczenie napięcia						Dane techniczne		
Kod		Napięcie	Cykl	Faza	Przewód	Natężenie prądu przy pełnym obciążeniu	Wyłącznik	mm^2
Modele o prędkości V								
Q	Standardowa	200-240	50-60	3	3	22	25	2,5
N	Standardowa	440-480	50-60	3	3	12	16	2,5
	Podgrzewanie elektryczne					70	80	16
P	Standardowa	380-415	50-60	3	3	12	16	2,5
	Podgrzewanie elektryczne					61	80	16

Tabela 38

© Copyright, Alliance Laundry Systems LLC - NIE KOPIOWAĆ ani NIE ROZPOWSZECHNIAĆ

90,7 kg [200 funtów] modele pojemnościowe - zatwierdzenie WE								
Oznaczenie napięcia						Dane techniczne		
Kod		Napięcie	Cykl	Faza	Przewód	Natężenie prądu przy pełnym obciążeniu	Wyłącznik	mm^2
Modele o prędkości M								
Q	Standardowa	200- 240	50-60	3	3	22	25	2,5
N	Standardowa	440- 480	50-60	3	3	12	16	2,5
	Podgrzewanie elektryczne					70	80	16
P	Standardowa	380- 415	50-60	3	3	12	16	2,5
	Podgrzewanie elektryczne					61	80	16

Tabela 39

Wymagania dot. pary (wyłącznie urządzenia z opcją grzałki parowej)

OSTRZEŻENIE

Gorące powierzchnie. Niebezpieczeństwo odniesienia poważnych poparzeń! Przed dotknięciem przewodów, połączeń i innych elementów układu obiegu pary należy najpierw wyłączyć parę i pozwolić im ostygnąć.

W505

W przypadku urządzeń z opcjonalnym nagrzewaniem parowym, należy zamontować przewody zgodne z obowiązującymi procedurami w branży komercyjnej. Wymagania dotyczące pary podano są w *Tabela 1*.

© Copyright, Alliance Laundry Systems LLC - NIE KOPIOWAĆ ani NIE ROZPOWSZECHNIAĆ

Układ zasilania chemicznym środkiem piorącym

OSTRZEŻENIE

Niebezpieczne środki chemiczne. Mogą powodować uszkodzenia wzroku i skóry. Używając środków chemicznych, należy nosić środki ochrony oczu i rękawice. Należy bezwzględnie unikać bezpośredniego kontaktu z chemikaliami. Przed użyciem dowolnego środka chemicznego należy zapoznać się z podanymi przez jego producenta wskazówkami postępowania w przypadku kontaktu danej substancji z ciałem. Należy zadbać o łatwą dostępność stanowiska do płukania oczu i prysznica odkażającego. Należy regularnie sprawdzać urządzenie pod kątem ewentualnych wycieków środków chemicznych.

W363

WAŻNE: Wyciek nierozcieńczonych substancji chemicznych może spowodować uszkodzenie urządzenia. Wszystkie pompy zasilające z wtryskiem środków chemicznych i przewody dozownika powinny być zamontowane poniżej punktu wtrysku spryskiwacza. Pętle nie zapobiegają kapaniu, jeśli nie przestrzega się instrukcji. *Rysunek 34* przedstawia typowy układ zasilania wytryskiem chemicznym.*Rysunek 35* pokazuje typowy układ zasilania z pięciu przedziałów.

WAŻNE: Niezastosowanie się do powyższych zaleceń może przyczynić się do uszkodzenia urządzenia i unieważnienia gwarancji.

Przyłącze zasilania chemicznego znajduje się w tylnej prawej stronie maszyny. W przyłączu znajduje się 12 portów chemicznych, przez które można podłączyć węże doprowadzające ciecz.

WAŻNE: Ciśnienie wody nie może przekraczać 275 kPa [40 psi].

1. Porty w złączu chemicznym można przewiercić, aby zapewnić możliwość podłączenia przewodów zewnętrznych.

   UWAGA: Porty 3/8 cala wymagają nawiercenia wiertłem 3/16 cala, a porty 1/2 cala wymagają nawiercenia wiertłem 5/16 cala przed podłączeniem przewodów zasilających środkami chemicznymi. Patrz *Rysunek 33* .

   WAŻNE: Należy uważać, aby przewiercić tylko pierwszą ścianę, aby nie uszkodzić maszyny.
2. Usuń pozostałości z tworzywa sztucznego.
3. Podłącz zewnętrzne węże zasilające do każdego z wywierconych otworów.
4. Zabezpiecz przewody stosownymi zaciskami.

UWAGA

Zaślepki i złączki wkrętne należy wykręcić przed podłączeniem w ich miejsce przewodów zasilających. W przeciwnym razie może dojść do powstania nadmiernego ciśnienia i uszkodzenia przewodów.

W491

Dozownik dodatków	
Liczba sygnałów zasilania ciekłymi chemikaliami (jeśli jest na wyposażeniu)	4 lub 8
Liczba komór dozujących	5
Liczba zewnętrznych przyłączy dozowania płynnych środków piorących	12

Tabela 40

© Copyright, Alliance Laundry Systems LLC - NIE KOPIOWAĆ ani NIE ROZPOWSZECHNIAĆ

Przyłącza chemicznych węży zasilających (patrz *Rysunek 33* , aby uzyskać szczegółowe informacje na temat przyłącza chemicznego)

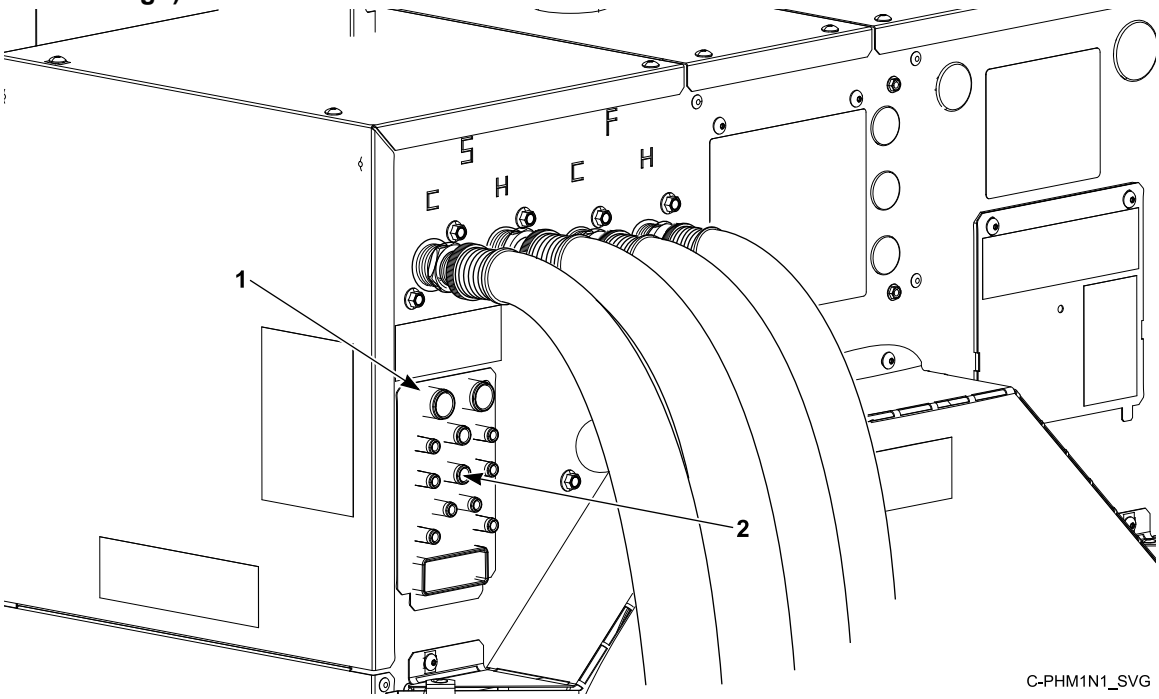

1. Złącze zasilania środkami chemicznymi
2. Porty przyłączy zewnętrznego zasilania cieczą (12)

Rysunek 32

© Copyright, Alliance Laundry Systems LLC - NIE KOPIOWAĆ ani NIE ROZPOWSZECHNIAĆ

Porty przyłączy zewnętrznego zasilania cieczą

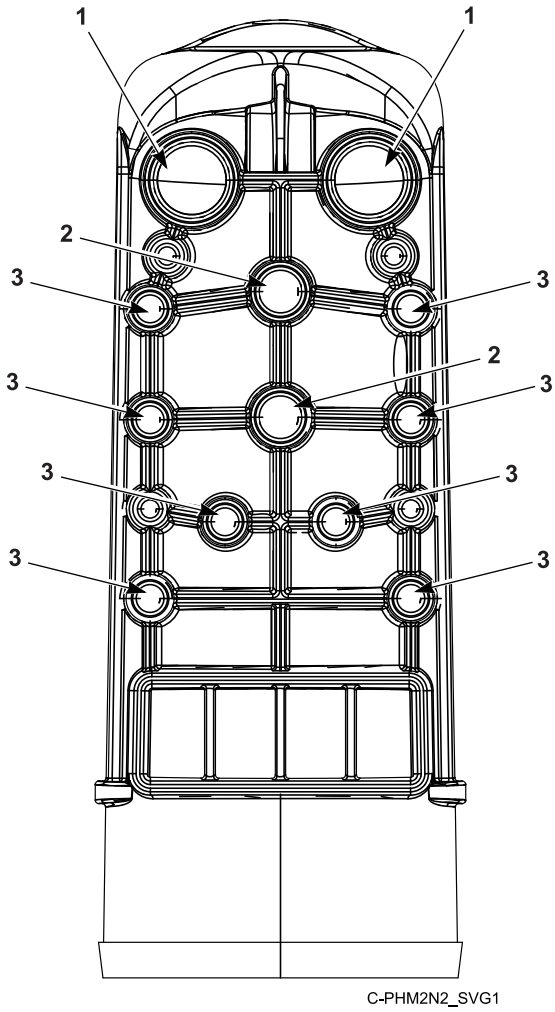

1. Port 3/4 cala, śr. zewn.
2. Port 1/2 cala, śr. zewn.
3. Port 3/8 cala, śr. zewn.

Rysunek 33

© Copyright, Alliance Laundry Systems LLC - NIE KOPIOWAĆ ani NIE ROZPOWSZECHNIAĆ

Ustawienie zasilania chemicznego

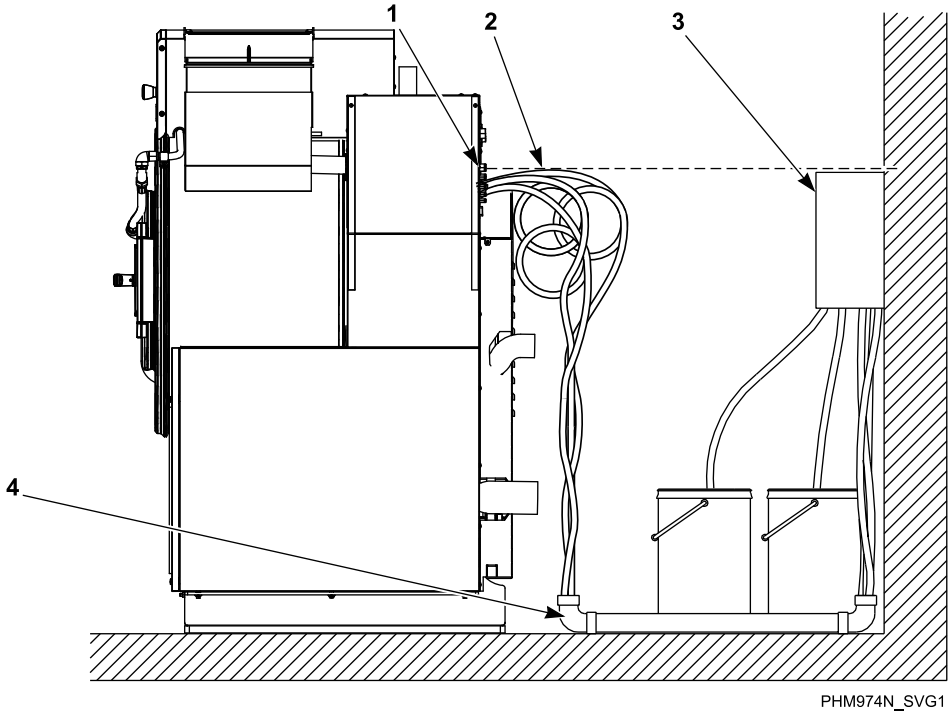

* Zastosować zawór zwrotny na końcu przewodu

† Pompy muszą się znajdować poniżej punktu wtrysku

1. Punkt wtrysku*
2. Pętle
3. Wylot pompy dozownika środka chemicznego †
4. Rura PVC

Rysunek 34

© Copyright, Alliance Laundry Systems LLC - NIE KOPIOWAĆ ani NIE ROZPOWSZECHNIAĆ

Dozownik pięciokomorowy (opcja)

Dozownik pięciokomorowy (opcja)

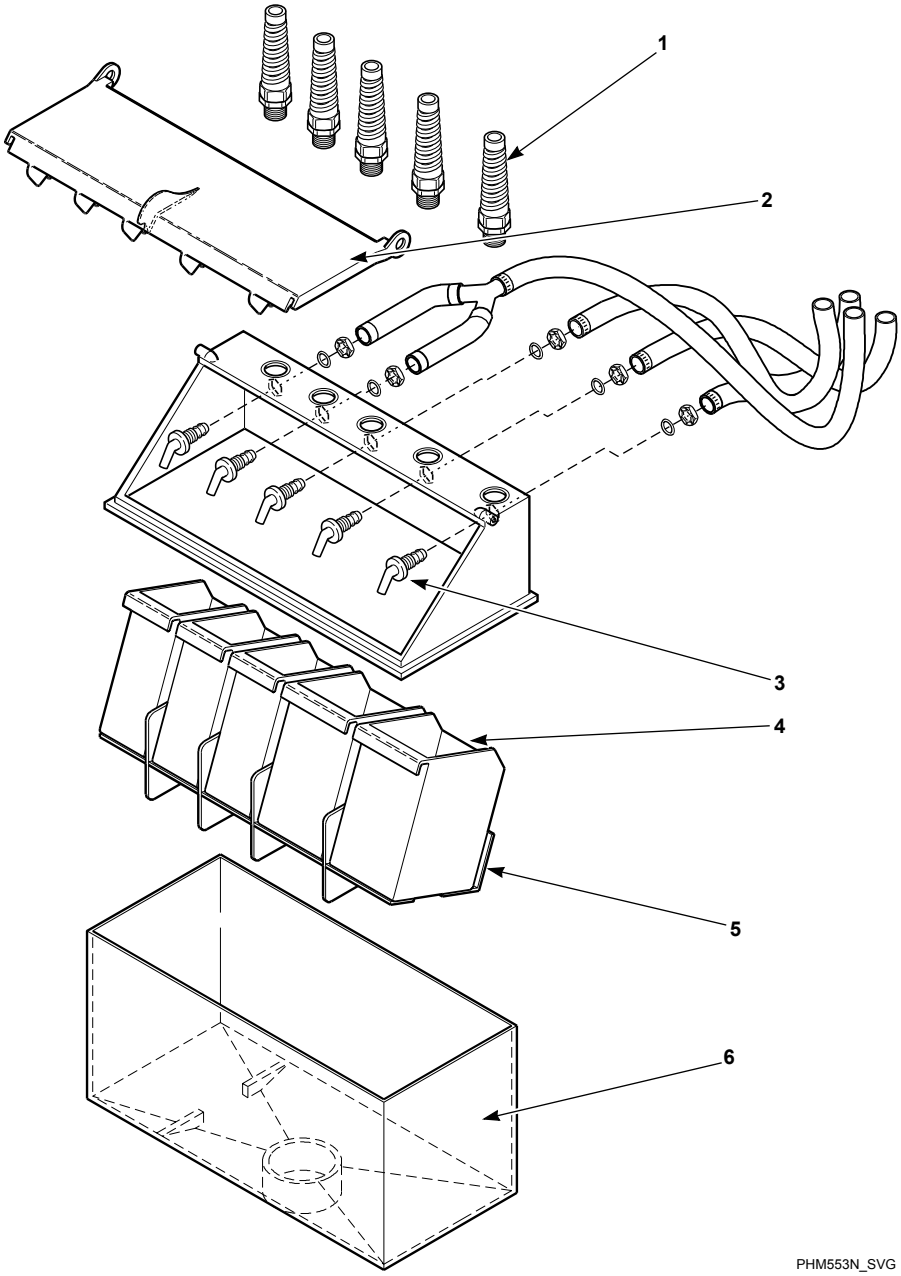

WAŻNE: Nie podłączać niczego do dysz. Musi być zachowana szczelina powietrzna.

1. Zabezpieczenie wtyku przewodów zasilających środków chemicznych
2. Pokrywa dozownika środków
3. Dysze
4. Pojemniki na środki suche
5. Wkład suchego zasilania
6. Polipropylenowy dozownik zasilania

Rysunek 35

© Copyright, Alliance Laundry Systems LLC - NIE KOPIOWAĆ ani NIE ROZPOWSZECHNIAĆ

1. Usunąć zaślepkę z dozownika zasilania. Patrz *Rysunek 35* . W pierścieniach przewodów znajdują się korki.
2. Założyć złącze PG do otworu z odprężnikami dołączonymi do nakrętki uszczelniającej.
3. Podłączyć przewody przez podstawę PG. Nie zdejmować kielichów. Przewód powinien sięgać do plastikowego kielicha, z wyjątkiem przewodu płynu zmiękczającego, który należy doprowadzić na zewnątrz kielicha.
4. Dokręcić nakrętkę uszczelniającą, aby zapobiec wypadaniu przewodów z zespołu.
5. Przed uruchomieniem maszyny należy sprawdzić, czy pokrywa jest całkowicie zamknięta.

Nie należy próbować podłączać złączy elektrycznych układu wtrysku środków chemicznych do punktów innych niż specjalnie przewidziane do tego celu fabrycznie.

Ustawianie doprowadzania substancji chemicznych z wykorzystaniem dozownika pięciokomorowego.

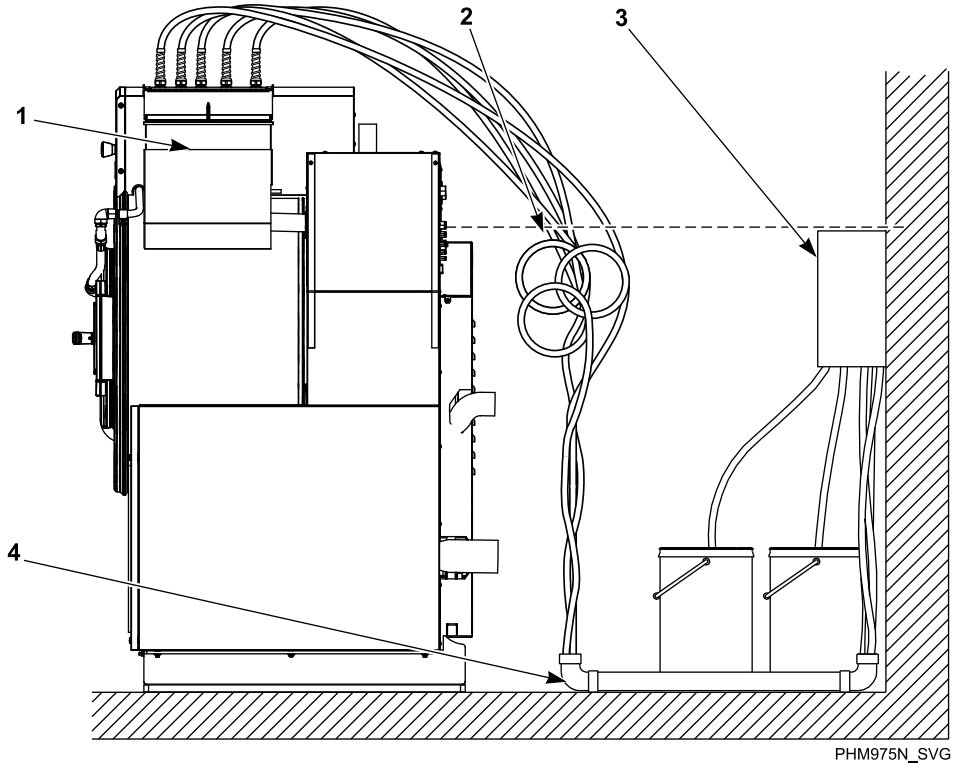

* Zastosować zawór zwrotny na końcu przewodu

† Musi się znajdować poniżej punktu wtrysku

1. Punkt wtrysku*
2. Pętle
3. Wylot pompy dozowania środka chemicznego †
4. Rura PVC

Rysunek 36

Dozowniki zewnętrzne

W celu zapewnienia właściwej komunikacji pomiędzy urządzeniem a zewnętrznym systemem dozowania środków chemicznych ważne jest właściwe podłączenie sygnału zasilania niskiego napięcia. Załączony schemat elektryczny przedstawia różne opcje właściwego i bezpiecznego podłączenia niniejszego interfejsu.

Preferowaną metodą podłączenia okablowania z zewnętrznego układu zasilania środkami chemicznymi jest użycie 300 mA mocy z transformatora sterującego 24 V AC, który jest przeznaczony wyłącznie do tego celu. Patrz *Rysunek 37* i *Rysunek 38* . Do-

© Copyright, Alliance Laundry Systems LLC - NIE KOPIOWAĆ ani NIE ROZPOWSZECHNIAĆ

stępne są inne opcje napięcia i zasilania, ale wymagają pewnych zmian w okablowaniu i muszą być dostarczone z zewnętrznym źródłem zasilania. Pod żadnym pozorem do okablowania komunikacyjnego nie wolno stosować przyłączy lub źródła zasilania wysokiego napięcia.

Połączenia komunikacyjne do okablowania, którymi są jednorzędowe przyłącza H2 na małej zielonej płytce wyjściowej a także jednorzędowe przyłącza H4 na dużej zielonej płytce wyjściowej, można znaleźć w panelu obsługowym w górnej tylnej części maszyny.

Wtrysk środków chemicznych korzystający z wewnętrznego transformatora 24 VAC

UWAGA: Użycie wewnętrznego transformatora 24 VAC 300 mA jest zalecane przez Alliance Laundry Systems.

UWAGA

Nie należy zwiększać dopuszczalnej obciążalności bezpieczników bądź modyfikować oprzewodowania listwy zaciskowej zewnętrznego dozownika środków chemicznych w sposób mogący kolidować z sugerowanymi metodami opisanymi na schemacie elektrycznym dodatkowego zewnętrznego dozownika.

W699

WAŻNE: Jeżeli zastosowano zewnętrzne źródło zasilania, nie należy używać końcówek transformatora.

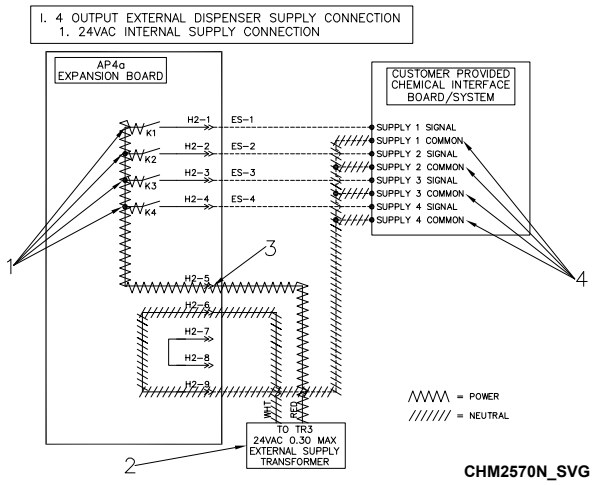

1. Wyjście zewnętrznego zasilania
2. Wewnętrzny transformator
3. Końcówka RELAY COM
4. Wspólne łącze sygnałów wejścia zewnętrznego dozownika

Rysunek 37

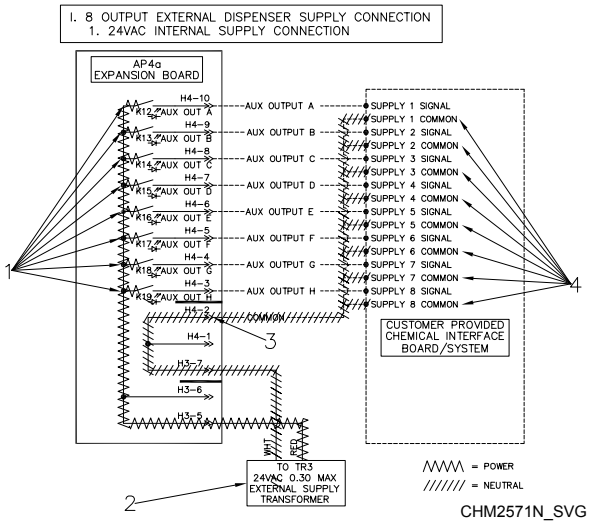

1. Wyjście zewnętrznego zasilania
2. Wewnętrzny transformator
3. Końcówka RELAY COM
4. Wspólne łącze sygnałów wejścia zewnętrznego dozownika

Rysunek 38

© Copyright, Alliance Laundry Systems LLC - NIE KOPIOWAĆ ani NIE ROZPOWSZECHNIAĆ

Wtrysk środków chemicznych korzystający z zewnętrznego źródła zasilania prądem przemiennym

UWAGA: Alliance Laundry Systems NIE dostarcza zewnętrznego źródła zasilania prądem przemiennym.

UWAGA: Dozowników zewnętrznych nie wolno podłączać do punktu zasilania wysokiego napięcia.

WAŻNE: Zewnętrzne źródło zasilania musi dostarczać prąd o napięciu 240 VAC lub niższym i posiadać bezpiecznik 3 A lub mniej.

1. Odłączyć i zaślepić przewody 24VAC czerwony i biały.
2. Po jednej stronie należy podłączyć zewnętrzne zasilanie do „RELAY COM”, a z drugiej podłączyć sygnały wejściowe do przewodu wspólnego zewnętrznego dozownika. Patrz *Rysunek 39* i *Rysunek 40* .

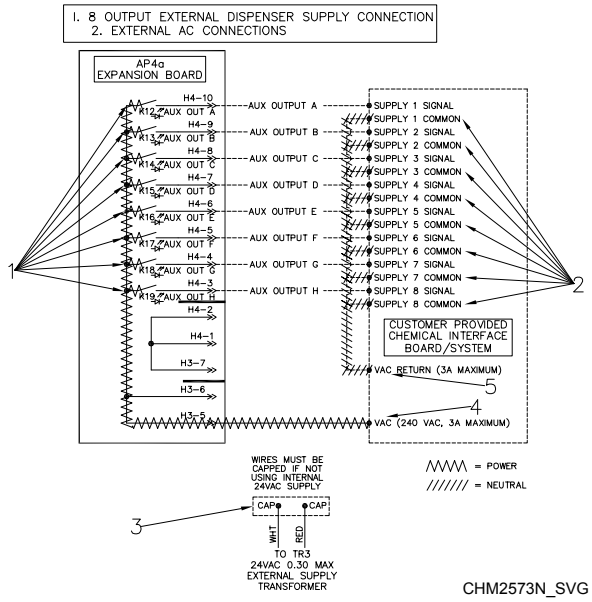

1. Wyjście zewnętrznego zasilania
2. Sygnał wejściowy ze wspólnego przewodu zewnętrznego dozownika
3. Wyłączone zasilanie 24 V AC
4. Terminal V AC
5. Terminal V AC COM

Rysunek 39

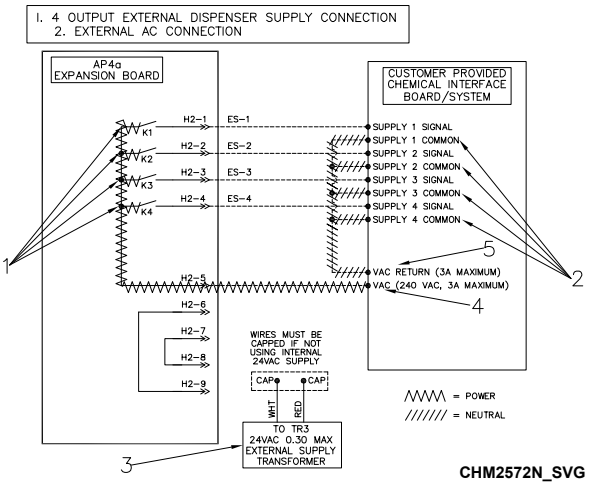

1. Wyjście zasilania zewnętrznego dozownika
2. Sygnał wejściowy ze wspólnego przewodu zewnętrznego dozownika
3. Wyłączone zasilanie 24 V AC
4. Terminal V AC
5. Terminal V AC COM

Rysunek 40

UWAGA

Nie należy zwiększać dopuszczalnej obciążalności bezpieczników bądź modyfikować oprzewodowania listwy zaciskowej zewnętrznego dozownika środków chemicznych w sposób mogący kolidować z sugerowanymi metodami opisanymi na schemacie elektrycznym dodatkowego zewnętrznego dozownika.

W699

Zewnętrzne sygnały zasilania

Sygnały cykli prania są przekazywane do urządzenia dozującego środki chemiczne, a sygnał oczekiwania na następne działanie może być odbierany od urządzenia zasilającego.

Na przykład na 4-kanałowej płytce sygnalizacyjnej, jeżeli wybrano ES1, styk K1 zostanie zamknięty i zasilanie zostanie dostarczone do uruchomienia sygnału 1. Styk pozostaje zamknięty przez czas zaprogramowany w sterowniku. Patrz *Rysunek 41* dla podłączenia zasilania wewnętrznego lub *Rysunek 43* dla podłączenia zewnętrznego zasilania AC.

Na przykład na 8-kanałowej płytce sygnalizacyjnej, jeżeli wybrano ES1, styk K12 zostanie zamknięty i zasilanie zostanie dostarczone do uruchomienia sygnału 1. Styk pozostaje zamknięty przez czas zaprogramowany w sterowniku. Patrz *Rysunek 42* dla podłączenia zasilania wewnętrznego lub/oraz *Rysunek 44* dla podłączenia zewnętrznego zasilania AC.

© Copyright, Alliance Laundry Systems LLC - NIE KOPIOWAĆ ani NIE ROZPOWSZECHNIAĆ

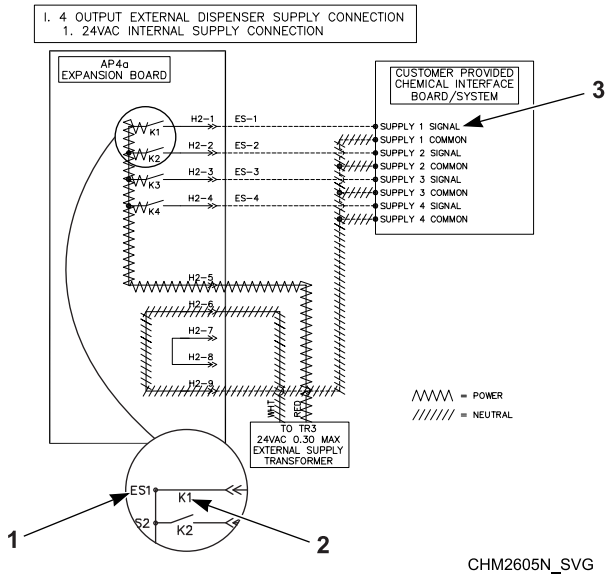

1. Zasilanie ES1
2. Styk K1
3. Sygnał zasilania 1

Rysunek 41

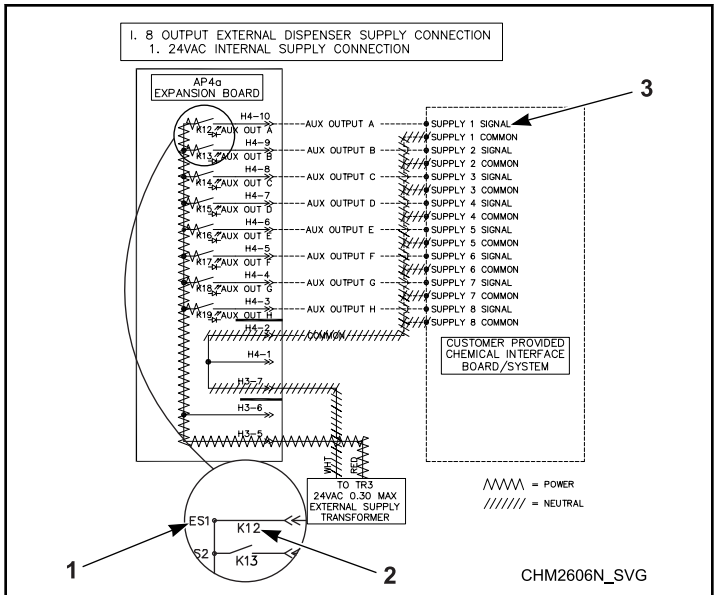

1. Zasilanie ES1
2. Styk K12
3. Sygnał zasilania 1

Rysunek 43

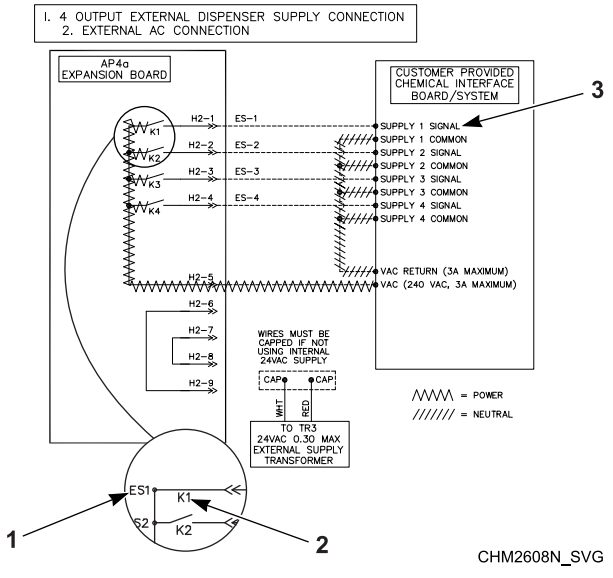

1. Zasilanie ES1
2. Styk K1
3. Sygnał zasilania 1

Rysunek 42

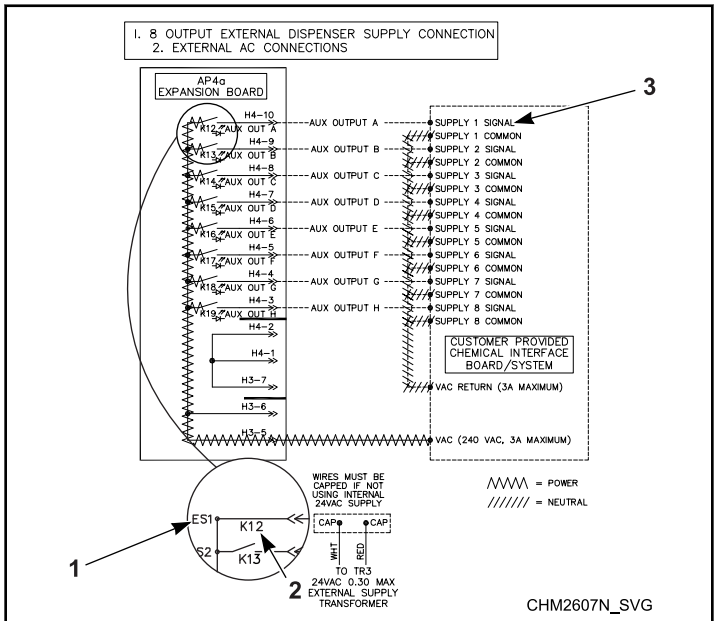

1. Zasilanie ES1
2. Styk K12
3. Sygnał zasilania 1

Rysunek 44

© Copyright, Alliance Laundry Systems LLC - NIE KOPIOWAĆ ani NIE ROZPOWSZECHNIAĆ

Uruchomienie

Obrót bębna

Po ukończeniu instalacji należy uruchomić cykl testowy i sprawdzić, czy kosz obraca się w lewo podczas etapu odwirowania.

1. Jeśli kierunek obrotów jest przeciwny, należy odłączyć zasilanie maszyny.
2. Wezwać uprawnionego elektryka, aby zamienił dowolne dwa wyprowadzenia zasilania silnika (przy silniku).

Działanie przełącznika bezpieczeństwa stabilizacji

Po prawidłowym zainstalowaniu maszyny należy sprawdzić działanie przełącznika bezpieczeństwa stabilizacji maszyny.

1. Odszukać zielony przełącznik z tyłu, z lewej strony ramy.
2. Umieścić duży magnes nad normalnie zamkniętym przełącznikiem kulowym w celu sprawdzenia działania przełącznika.

   WAŻNE: Maszyny są wyposażone fabrycznie w normalnie zamknięty przełącznik kulowy który nie powinien wymagać żadnej regulacji. Aby uniknąć kłopotliwego uruchamiania przełącznika maszyna musi być wypoziomowana, wartość sumaryczna 3/8 cala (9,5 mm) przód-tył i strona prawa-lewa względem ziemi. W przypadku wyzwolenia przełącznika należy sprawdzić, czy maszyna jest wypoziomowana, a następnie czy zaprawa betonowa pod maszyną i śruby kotwiące są w dobrym stanie technicznym. NIE WOLNO OBCHODZIĆ DZIAŁANIA przełącznika. W celu uzyskania pomocy skontaktuj się z wykwalifikowanym technikiem serwisowym.

© Copyright, Alliance Laundry Systems LLC - NIE KOPIOWAĆ ani NIE ROZPOWSZECHNIAĆ

Obsługa

Instrukcja obsługi

1. Włączyć zasilanie (wyłącznikiem).
2. Obróć rączkę w prawo, aby otworzyć drzwiczki. Patrz *Rysunek 45* .

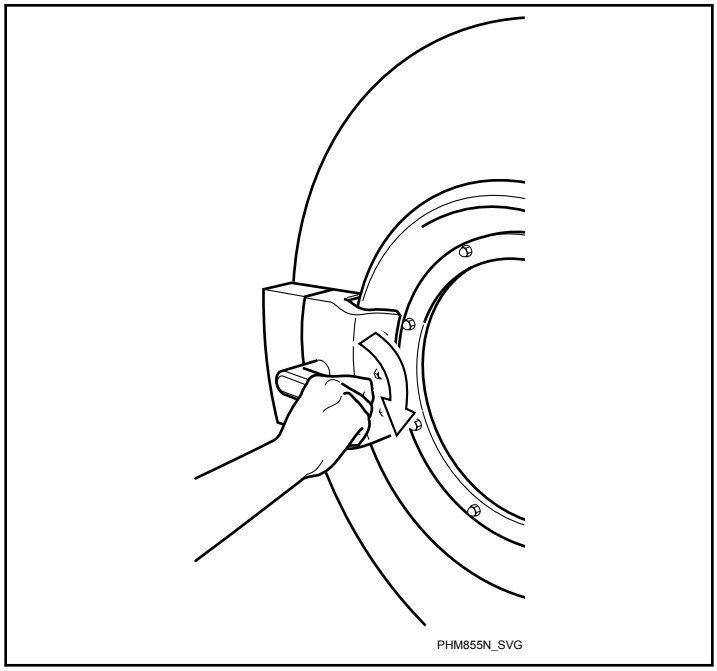

Rysunek 45

3. Gdy jest to możliwe, załadować wsad do podanej maksymalnej pojemności. NIE PRZECIĄŻAĆ URZĄDZENIA. Patrz *Rysunek 46* .

   UWAGA: Niedostateczne obciążenie może być przyczyną braku wyrównoważenia, które może prowadzić do skrócenia żywotności urządzenia.

UWAGA

Należy zachować ostrożność, jeżeli drzwiczki pralki są otwarte, zwłaszcza przy ładowaniu pralki z poziomu poniżej drzwiczek. Uderzenie w drzwiczki może być przyczyną obrażeń ciała.

SW025

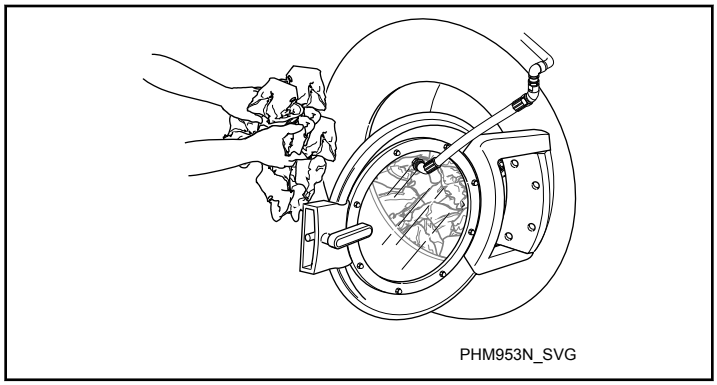

Rysunek 46

UWAGA: Ponieważ niektóre prane przedmioty mogą ulec rozkładowi lub fragmentacji, np. końcówki mopów lub gąbki, w celu zapobieżenia zatykaniu odpływu należy stosować specjalne siatki na pranie.

WAŻNE: Aby zapewnić równomierne rozłożenie obciążenia i uniknąć przedwczesnego zużycia lub uszkodzenia maszyny w przypadku stosowania siatek na pranie należy w jednym wsadzie stosować wiele małych siatek.

4. Należy zamknąć drzwi i przekręcić klamkę w kierunku przeciwnym do ruchu wskazówek zegara. Patrz *Rysunek 47* .

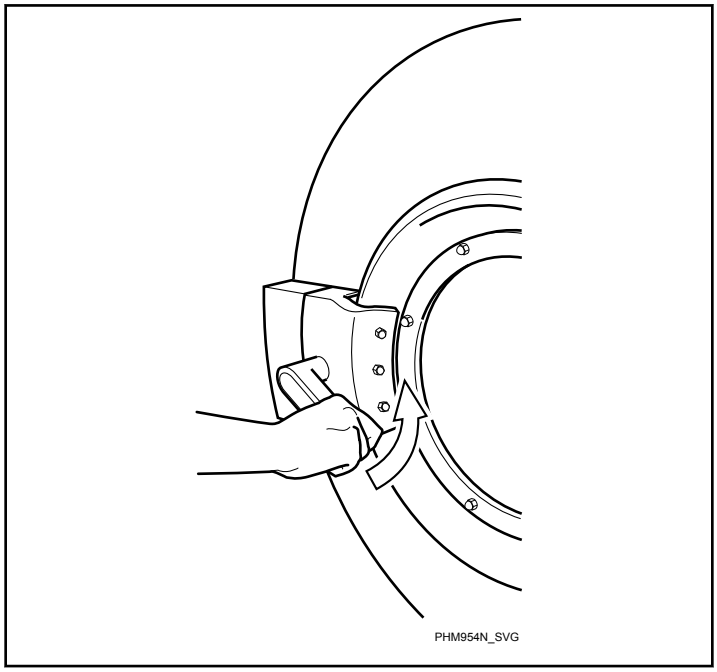

Rysunek 47

5. Patrz *Instrukcje sterowania OPL*, aby wybrać i rozpocząć cykl.

© Copyright, Alliance Laundry Systems LLC - NIE KOPIOWAĆ ani NIE ROZPOWSZECHNIAĆ

UWAGA

Wirowanie nie pozwala usunąć wody z tkanin gumowanych. Aby uniknąć uszkodzenia urządzenia spowodowanego nierównomiernym rozłożeniem ciężaru, nie należy korzystać z opcji wirowania przy praniu przedmiotów gumowanych, gdyż jest to podstawą do anulowania gwarancji.

W880

OSTRZEŻENIE

Kontakt z doprowadzaną do urządzenia wodą o temperaturze powyżej 51°C [125°F] i gorącymi powierzchniami grozi obrażeniami i należy go unikać.

W748

© Copyright, Alliance Laundry Systems LLC - NIE KOPIOWAĆ ani NIE ROZPOWSZECHNIAĆ

Sterowanie suszarką

UWAGA: Znak kontrolny jest siódmą cyfrą w numerze modelu. Przykład: UWT045[D]30VQ050LA00

Modele ze sterowaniem N

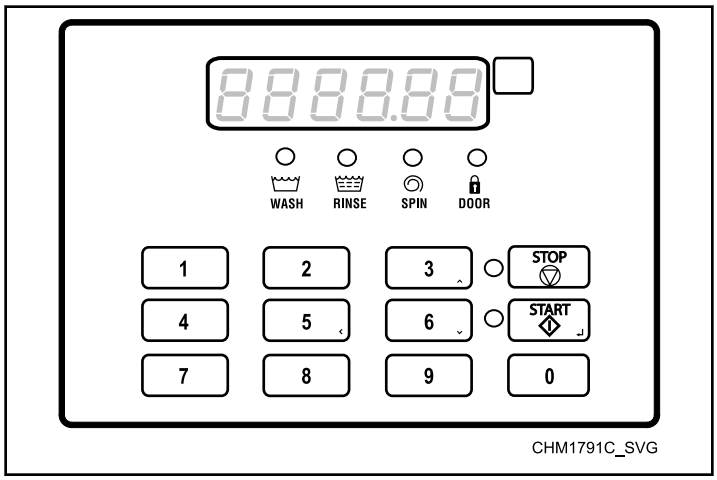

Rysunek 48

1. Jeśli na wyposażeniu jest opcjonalny dozownik zasilający, przed rozpoczęciem każdego cyklu należy suche środki piorące do kubków komory. Środki płynne mogą być podawane bezpośrednio do dozownika przez zewnętrzny system dozowania środków chemicznych.

   UWAGA: Nie można demontować kielichów z komór dozownika zasilającego w przypadku podłączenia zewnętrznego układu zasilania środkami chemicznymi.
2. Wcisnąć przycisk 1, 2, 3, 4, 5, 6, 7, 8, 9 lub 0, aby wybrać żądany cykl.
3. Naciśnij przycisk START (enter), aby wybrać zaznaczenie.

   UWAGA: Cykle nie mogą być zmieniane po uruchomieniu urządzenia.
4. Po zakończeniu cyklu sterowanie wyświetla OPENDOOR (otwarte drzwi).

Modele ze sterowaniem D

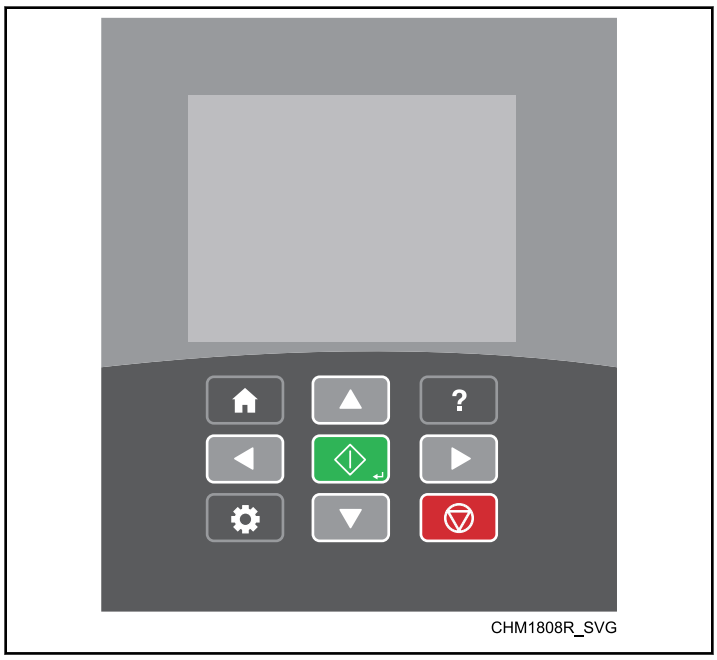

Rysunek 49

1. Jeśli na wyposażeniu jest opcjonalny dozownik zasilający, przed rozpoczęciem każdego cyklu należy suche środki piorące do kubków komory. Środki płynne mogą być podawane bezpośrednio do dozownika przez zewnętrzny system dozowania środków chemicznych.

   UWAGA: Nie można demontować kielichów z komór dozownika zasilającego w przypadku podłączenia zewnętrznego układu zasilania środkami chemicznymi.
2. Jeśli wyświetlacz jest pusty z powodu nieaktywności, należy nacisnąć przycisk ⌂.
3. Należy wcisnąć przycisk ▲ lub ▼, aby przewijać listę cykli.

   UWAGA: Patrz Instrukcja programowania, aby dowiedzieć się o dostosowywaniu cyklu.
4. Należy wcisnąć przycisk ⏎, aby uruchomić zaznaczony cykl.

   UWAGA: Patrz Instrukcja programowania, aby dowiedzieć się o cyklu szybkiego przechodzenia.
5. Po zakończeniu cyklu sterowanie wyświetla komunikat „Cycle Complete (cykl zakończony)”.

© Copyright, Alliance Laundry Systems LLC - NIE KOPIOWAĆ ani NIE ROZPOWSZECHNIAĆ

Przycisk zatrzymania awaryjnego

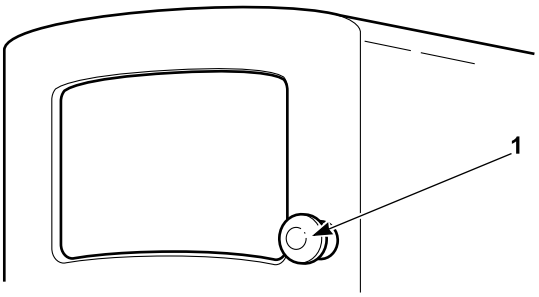

1. Przycisk zatrzymania awaryjnego

Rysunek 50

1. Nacisnąć czerwony przycisk awaryjnego zatrzymania w celu przerwania działania wszystkich funkcji urządzenia.
2. Aby zrestartować maszynę, należy wyciągnąć czerwony przycisk zatrzymania awaryjnego i nacisnąć START (enter) na panelu sterowania.

Program wstrząsania

OSTRZEŻENIE

W ŻADNYM WYPADKU nie wolno wkładać rąk ani żadnych przedmiotów do kosza suszarki, dopóki całkowicie się on nie zatrzyma, gdyż może to spowodować poważne obrażenia.

SW012

Etap mieszania i wstrząsania wsadu jest uruchamiany na koniec każdego cyklu w celu zapobieżenia zaplątaniu się poszczególnych elementów wsadu.

Czas wstrząsania ustawiono fabrycznie na 40 sekund. Czas ten można zmienić, można też wyłączyć funkcję wstrząsania (Shakeout), patrz **Podręcznik programowania** maszyny.

Funkcja impulsów koszem (tylko modele 160 i 200 funtów)

Przy otwartych drzwiach i uruchomionym menu cyklu pracy naciśnij i PRZYTRZYMAJ obydwa przyciski sterowania obydwoma rękami. Wygenerowana zostanie seria głośnych sygnałów dźwiękowych, informująca o uruchomieniu funkcji sterowania koszem.

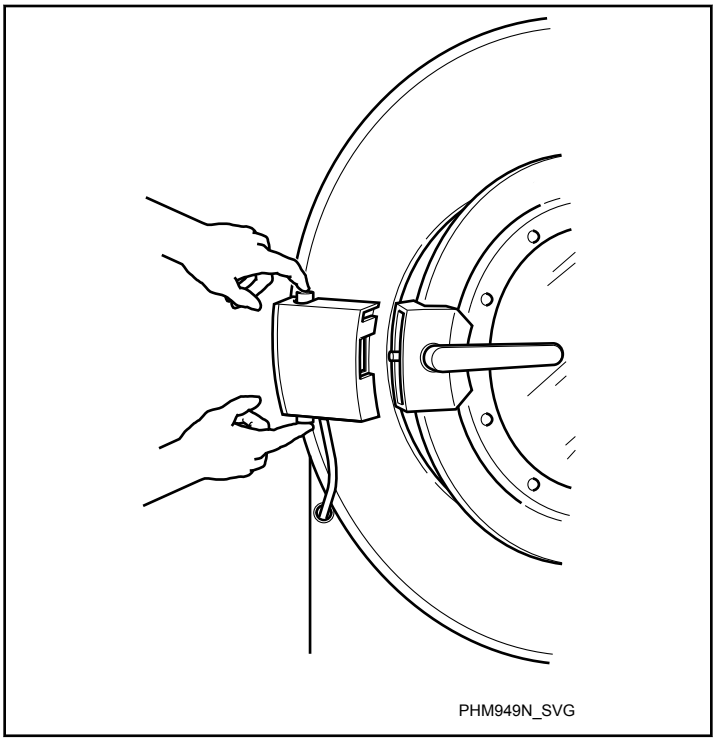

Rysunek 51

Funkcja sterowania zostanie wyłączona w przypadku zamknięcia drzwi załadowczych lub jeśli nie zostaną naciśnięcie przyciski sterowania.

OSTRZEŻENIE

Aby uniknąć poważnych obrażeń, NIE NALEŻY sięgać do wirującego bębna. Podczas korzystania z funkcji Basket Jog (wolny ruch bębna) wszyscy użytkownicy muszą znajdować się w bezpiecznej odległości od urządzenia.

W641

© Copyright, Alliance Laundry Systems LLC - NIE KOPIOWAĆ ani NIE ROZPOWSZECHNIAĆ

Konserwacja

Okresowe czynności z zakresu utrzymania ruchu zapewnią maksymalną wydajność i minimalne czasy przestoju. Opisane poniżej procedury utrzymania ruchu pozwolą przedłużyć trwałość maszyny i pomogą zapobiec wypadkom.

OSTRZEŻENIE

Ostre krawędzie grożą odniesieniem obrażeń. Pracując z elementami wykonanymi z blachy, należy nosić okulary ochronne i rękawice, używać właściwych narzędzi i zapewnić sobie wystarczające oświetlenie.

W366R1

UWAGA

Wszystkie elementy obudowy zdjęte w celu przeprowadzenia prac konserwacyjno-naprawczych należy koniecznie zainstalować z powrotem. Nie wolno włączać urządzenia z niekompletnymi osłonami lub uszkodzonymi bądź brakującymi częściami. Nie wolno obchodzić jakichkolwiek osłon ani rozwiązań służących bezpieczeństwu eksploatacji.

SW019

Należy przestrzegać przepisów lokalnych dotyczących prania zainfekowanej odzieży.

Wymienione poniżej czynności z zakresu utrzymania ruchu należy wykonywać regularnie z podaną częstotliwością.

Codziennie

WAŻNE: Należy ponownie zamontować wszystkie panele, które zostały zdemontowane w celu przeprowadzenia czynności serwisowych i konserwacji. Nie należy używać urządzenia z brakującymi osłonami lub uszkodzonymi i brakującymi częściami. Nie należy neutralizować działania żadnych urządzeń bezpieczeństwa.

OSTRZEŻENIE

Nie wolno spryskiwać urządzenia wodą. Może to powodować zwarcia i prowadzić do poważnych uszkodzeń.

unique_68_Connect_42_note-1437506691659

WAŻNE: Zamek drzwiczek powinien być sprawdzany codziennie, aby zapewnić właściwe działanie urządzenia. Należy też regularnie sprawdzać obecność i czytelność wszystkich etykiet urządzenia. Wszystkie brakujące bądź nieczytelne etykiety należy niezwłocznie uzupełnić lub wymienić na nowe.

© Copyright, Alliance Laundry Systems LLC - NIE KOPIOWAĆ ani NIE ROZPOWSZECHNIAĆ

Początek dnia roboczego

1. Przed rozpoczęciem pracy należy sprawdzić zamknięcie blokady drzwi.
   a. Aby tego dokonać, spróbuj uruchomić urządzenie przy otwartych drzwiczkach. Urządzenie nie powinno się włączyć.
   b. Następnie zamknij drzwiczki bez blokowania ich i spróbuj włączyć urządzenie ponownie. Urządzenie również nie powinno się włączyć.
   c. Spróbuj otworzyć drzwiczki podczas cyklu pracy. Drzwiczki nie powinny się otworzyć.

Jeżeli drzwiczki bądź zamek nie działają właściwie, należy odłączyć urządzenie od źródła zasilania i wezwać pomoc techniczną.

2. Sprawdzić połączenia węża zaworu wlotowego wody z tyłu maszyny pod kątem wycieków.
3. Sprawdzić połączenia chemiczne w maszynach wyposażonych w automatyczny system zasilania chemikaliami, sprawdzając wszystkie połączenia i węże chemiczne pod kątem wycieków lub pęknięć.
4. Jeśli dotyczy, sprawdzić połączenia węża parowego pod kątem wycieków.
5. Jeżeli urządzenie wyposażone jest w dodatkowy moduł Wet Clean, należy sprawdzić połączenia przewodu odzysku wody aby upewnić się, że jest on mocno dokręcony i nie przecieka.
6. Należy upewnić się, że wszystkie panele i zabezpieczenia są właściwie zainstalowane.

Na koniec dnia

1. Wyczyścić bęben pralki, szybę drzwi i uszczelkę drzwi z pozostałości detergentu i wszelkich ciał obcych.
2. Wyczyścić dozownik chemikaliów, przepłukując czystą wodą.
3. Oczyścić powierzchnie urządzenia za pomocą uniwersalnego środka czyszczącego.

   WAŻNE: Do czyszczenia nakładek graficznych należy używać wyłącznie alkoholu izopropylowego. NIE używaj środków czyszczących na bazie amoniaku lub octu do nakładek.

   UWAGA: Po ukończonym cyklu należy w miarę szybko rozładować urządzenie, aby zapobiec gromadzeniu się wilgoci. Należy też pozostawiać drzwiczki główne oraz pokrywę dozownika otwarte pod koniec pełnego cyklu, aby ułatwić odparowanie wody.
4. W razie potrzeby wyczyścić filtr falownika AC.
   a. Zdjąć plastikową osłonę zewnętrzną zawierającą filtr.
   b. Zdjąć filtr piankowy z pokrywy.
   c. Przemyć filtr ciepłą wodą i odczekać, aż wyschnie. Filtry można czyścić odkurzaczem.

   UWAGA: Pokrywa modułu sterowania i skrzyni napędowej oraz filtr wentylatora muszą być założone na swoim miejscu, aby zapewnić prawidłowe chłodzenie napędu przekształtnika prądu przemiennego i modułu sterowania. Nieprzestrzeganie tego ostrzeżenia spowoduje unieważnienie gwarancji i grozi kosztowną naprawą napędu przekształtnika prądu przemiennego lub modułu sterowania.
5. Pozostawić drzwiczki i pokrywę dozownika otwarte, aby umożliwić odparowanie wilgoci.

   UWAGA: Rozładowywać maszynę natychmiast po zakończeniu każdego cyklu, aby zapobiec gromadzeniu się wilgoci.
6. Odciąć doprowadzenie wody.

© Copyright, Alliance Laundry Systems LLC - NIE KOPIOWAĆ ani NIE ROZPOWSZECHNIAĆ

Raz w miesiącu

UWAGA: Przed przystąpieniem do przeglądu miesięcznego należy odłączyć urządzenie od źródła zasilania.

1. Sprawdzić połączenia elektryczne pod kątem poluzowania. Po odłączeniu zasilania dociągnąć w razie potrzeby.
   a. Upewnić się, że izolacja na wszystkich zewnętrznych przewodach elektrycznych jest nienaruszona i sprawdzić, czy wszystkie połączenia są należycie zamocowane. W przypadku odkrycia wyraźnego uszkodzenia izolacji należy wezwać pomoc techniczną.
2. Wyczyść sita filtrujące wlotu węża.
   a. Jeżeli to konieczne, odłączyć wodę i pozostawić zawór i zbiornik wody do schłodzenia.
   b. Odkręcić wąż wlotowy od zaworu i zdemontować filtr siatkowy.
   c. Oczyścić filtr wodą z mydłem i zamontować go ponownie. Wymienić filtr w przypadku stwierdzenia zużycia lub uszkodzenia.
   d. Powtórzyć procedurę dla filtra znajdującego się wewnątrz zaworu w tylnej części urządzenia.

   UWAGA: Wszystkie filtry siatkowe powinny być wymieniane co pięć lat.
3. W razie potrzeby oczyścić dostarczony przez klienta filtr parowy. Patrz *Rysunek 52* .
   a. Wyłączyć zasilanie pary i odczekać do ostygnięcia zaworu.
   b. Odkręcić zaślepkę.
   c. Zdemontować i oczyścić wkład.
   d. Zamontować z powrotem wkład i dokręcić zaślepkę.

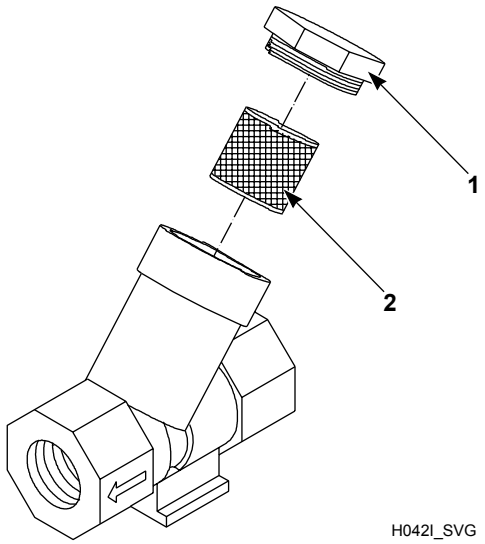

1. Zatyczka
2. Wkład filtra pary

Rysunek 52

4. Tylko w modelach elektrycznych z nagrzewnicą, sprawdzić elementy grzejne pod kątem nadmiaru śmieci, obracając kosz, aby obejrzeć je przez perforację. Zdjąć wąż zaworu spustowego, aby uzyskać dostęp i usunąć zanieczyszczenia za pomocą szczypiec. W razie potrzeby wymienić element(y).

   UWAGA: Gromadzenie się kłaczków może odbywać się na przestrzeni kilku miesięcy. Należy sprawdzać elementy grzejne przynajmniej raz na 6 miesięcy.
5. Co miesiąc lub co 200 godzin pracy należy smarować łożyska. Wizualnie skontrolować przewód smarujący pod kątem występowania kieszeni powietrznych, w razie potrzeby usunąć kieszenie powietrzne.

Smar musi mieć następujące cechy:

- Klasa NLGI 2
- Smar na bazie litu
- Nierozpuszczalny w wodzie
- Zapobiegający rdzewieniu
- Zapobiegający utlenianiu
- Stabilny mechanicznie

Smar musi być wykonany na bazie oleju o odpowiedniej lepkości, zgodnie z jedną z poniższych klasyfikacji:

- ISO VG 150 (135–165 cSt przy 40 °C [709–871 SUS przy 100 °F])
- ISO VG 220 (198–242 cSt przy 40 °C [1047–1283 SUS przy 100 °F])
- Dopuszczalna jest również klasyfikacja SAE 40 o ile wartości cSt lub SUS mieszczą się w podanym zakresie.

Pompować powoli smar, wykonując jedynie 2 skoki tłoka.

UWAGA: Zaprzestać smarowania, w momencie pojawienia się smaru na obudowie łożyska. Nadmierna ilość smaru może bowiem prowadzić do uszkodzenia łożysk i uszczelnień.

Co roku

UWAGA: Przed przystąpieniem przeglądu i serwisu należy odłączyć urządzenie od źródła zasilania.

1. Zdjąć przedni panel (panele) oraz panele tylne i sprawdzić wszystkie przewody oraz połączenia/zaciski odpływu i przepełnienia na wystąpienie wycieków. Sprawdzić, czy na wężach nie występują ślady zużycia. W miarę potrzeby wymienić zużyte lub wadliwe elementy.
2. Sprawdzić pasek pod kątem nietypowego zużycia, wystających krawędzi i niewłaściwego naprężenia, w razie potrzeby wymienić paski i/lub wyregulować elementy napinające.

   UWAGA: Paski nie mogą być skręcone i muszą być prawidłowo osadzone na krążkach pasowych. Pasek musi być wyśrodkowany na rolce pasowej kosza z dokładnością do 1 mm [0,04 cale].
   a. Należy zastosować poniższą procedurę dla sprawdzenia czy konieczna jest wymiana lub regulacja pasa (pasów).

© Copyright, Alliance Laundry Systems LLC - NIE KOPIOWAĆ ani NIE ROZPOWSZECHNIAĆ

Jeżeli taka sytuacja ma miejsce, należy skontaktować się z serwisantem.

UWAGA: Po każdej zmianie naciągu koło pasowe kosza musi być obrócone trzy (3) razy przed sprawdzeniem naciągu paska.

- **Miernik częstotliwości.** Dokręcić nakrętkę górną śruby oczkowej, aż do uzyskania właściwej częstotliwości (patrz *Tabela 6*) w połowie rozpiętości. Dokręcić nakrętkę zakleszczającą do wspornika sprężyny z momentem 20,6 ± 2 stopy-lb Patrz *Rysunek 53* .

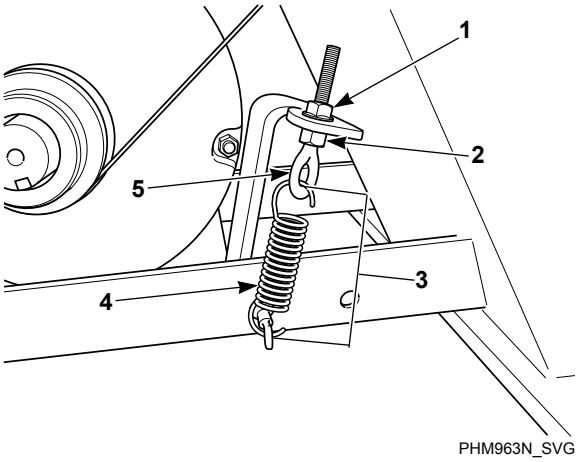

1. Górna nakrętka
2. Nakrętka zakleszczająca
3. Długość sprężyny
4. Sprężyna
5. Śruba oczkowa

Rysunek 53

- **Wskaźnik naprężenia.** Dokręcić nakrętkę górną śruby oczkowej, aż do uzyskania właściwego naprężenia paska (patrz *Tabela 6*) w połowie rozpiętości. Dokręcić nakrętkę zakleszczającą do wspornika sprężyny z momentem 20,6 ± 2 stopy-lb Patrz *Rysunek 53* .
- **Długość sprężyny.** Dokręcić górną nakrętkę śruby oczkowej, aż sprężyna zapewni odpowiedni rozstaw haków. Patrz *Tabela 41* . Dokręcić nakrętkę zakleszczającą do wspornika sprężyny z momentem 20,6 ± 2 stopy-lb Patrz *Rysunek 53* .

Długość sprężyny, mm [cale]	
Model	**Odległość pomiędzy hakami**
45-65	103 [4-1/16]
85-105	139 [5-7/16]
130-160	149 [5-7/8]

Tabela 41 *ciąg dalszy...*

Długość sprężyny, mm [cale]	
Model	**Odległość pomiędzy hakami**
200	165 [6-7/16]

Tabela 41

- **W czasie demontażu paska należy zachować jego naciąg.** Po uzyskaniu właściwego naciągu należy zablokować nakrętkę mocującą i poluzować górną nakrętkę śruby oczkowej w celu zwolnienia paska. Następnie należy założyć pasek ponownie i dokręcić górną nakrętkę śruby oczkowej aby zablokować położenie nakrętki mocującej. Patrz *Rysunek 53* .

WAŻNE: Wszystkie złącza obrotowe muszą pozostać suche (nienaoliwione).

b. Sprawdzić, czy pasek jest prawidłowo ustawiony poprzez sprawdzenie wyosiowania koła pasowego. W modelach 45-105 funtów koło pasowe silnika powinno być ustawione wzdłuż końca wału silnika w celu wyrównania pasów. W modelach 130-160 funtów, należy wsunąć koło pasowe silnika wzdłuż wału silnika i zabezpieczyć po osiągnięciu osiowania paska na rolce.

1. Założyć pas na koło pasowe klinowe kosza.
2. Założyć pas na koło pasowe silnika.
3. Włożyć pasek w odpowiednie rowki kół pasowych silnika tak, aby pas był ustawiony na środku rolki kosza. Pasek musi być wyśrodkowany na rolce pasowej kosza z dokładnością 1 mm [0,04 cale].

Napięcie paska sprawdzane przez częstotliwościomierz lub napinacz pasa			
Model	**Częstotliwość (Hz)**	**Napięcie paska (lbs.)**	**Napinacz (N)**
45-65	58 ± 2	108 ± 7	481 ± 32
85-105	62 ± 2	183 ± 11	816 ± 52
130-160	52 ± 1	214 ± 16	954 ± 72
200	61 ± 1	300 ± 16	1335 ± 72

Tabela 42

3. Usunąć zebrane zanieczyszczenia na lub w pobliżu silnika i radiatorów napędu zmiennej częstotliwości, jeśli ma to zastosowanie.
4. Jeśli dotyczy, odblokować lub odkręcić pokrywę górną i skontrolować węże dozownika i przyłącza węży podających pod kątem widocznych oznak pogorszenia jakości. Jeśli węże są uszkodzone należy je wymienić.

© Copyright, Alliance Laundry Systems LLC - NIE KOPIOWAĆ ani NIE ROZPOWSZECHNIAĆ

UWAGA: Węże i inne części wykonane z naturalnej gumy niszczeją po dłuższym użyciu. Z powodu wyższej temperatury i ciągłego wysokiego ciśnienia, którymi węże są ciągle poddawane, mogą się na nich pojawić pęknięcia, pęcherze lub oznaki zużycia materiału.

5. Za pomocą sprężonego powietrza usunąć wszelki pył ze wszystkich elementów elektrycznych, w tym ewentualnie z odbiorników monet.
6. Sprawdzić, czy w urządzeniu nie występują poluzowane nakrętki i śruby.
   a. Należy sprawdzić napięcie sprężyny silnika i elementów koła pasowego. Należy też sprawdzić prawidłowe dokręcenie śruby oczkowej.
   b. Dokręcić nakrętki zabezpieczające śrub montażowych i nakrętki zabezpieczające śrub łożysk, w razie potrzeby.
   c. Sprawdzić śruby mocujące łożyska, aby upewnić się, że są prawidłowo dokręcone. Wartość momentu dokręcania powinna wynosić 357 ± 35 stopy-lb.
   d. W miarę potrzeby, dokręcić zawiasy i mocowania drzwiczek.
7. Umieścić duży magnes nad normalnie zamkniętym przełącznikiem kulowym w celu sprawdzenia działania przełącznika.
8. Od strony tylnej części maszyny zlokalizować przewód syfonowy, poprzez otwór w ramie. Wymontować i sprawdzić, czy nie ma w nim zanieczyszczeń.
9. Upewnić się, że wszystkie panele i osłony są prawidłowo zamontowane.
   a. Sprawdzić, czy osłona silnika opróżniania znajduje się na swoim miejscu i ją zamocować.
10. Uruchomić test fabryczny, odnosząc się do instrukcji programowania w przypadku konieczności zapoznania się ze szczegółami procedury i testowanymi komponentami.

    UWAGA: Patrz Instrukcja programowania w przypadku konieczności zapoznania się ze szczegółami procedury i testowanymi komponentami
11. Sprawdzić wszystkie malowane powierzchnie pod kątem obecności odsłoniętego metalu. W razie potrzeby wymienić lub odświeżyć.
    - Miejsca odsłonięte należy zabezpieczyć podkładem lub farbą rozpuszczalnikową.
    - Jeśli pojawi się rdza, usuń ją papierem ściernym lub środkami chemicznymi. Malować podkładem lub farbą rozpuszczalnikową.
12. Dokręcić śruby kotwiczne z właściwym momentem i sprawdzić szczelinę pod kątem spękania.

    UWAGA: Patrz Instrukcja montażu aby uzyskać szczegóły dotyczące śrub kotwiących.

    WAŻNE: Wszystkie złącza obrotowe muszą pozostać suche (nienaoliwione).
13. Co 5 lat wymieniać węże wlotowe, sitka węży, pasek i filtr wentylatora (jeśli dotyczy).

© Copyright, Alliance Laundry Systems LLC - NIE KOPIOWAĆ ani NIE ROZPOWSZECHNIAĆ

Konserwacja stali nierdzewnej

- Usunąć zabrudzenia i tłuszcz przy pomocy wody z detergentem. Umyte powierzchnie należy dokładnie spłukać i osuszyć.
- W miejscach mających styczność z rozworami soli lub kwasów należy unikać kontaktu pomiędzy różnymi metalami, aby zapobiec korozji galwanicznej.
- Nie należy dopuszczać do odparowania i wysychania roztworów soli lub kwasów na powierzchniach ze stali nierdzewnej. Zawsze należy usuwać wszystkie pozostałości takich substancji.
- Przy stosowaniu środków ściernych należy wykonywać ruchy zgodnie z przebiegiem linii polerskich (wzdłuż „słojów”), aby uniknąć zadrapań. Należy przy tym stosować wełnę ze stali nierdzewnej bądź miękkie szczotki z materiałów niemetalowych. Nie należy stosować zwykłej wełny stalowej ani szczotek stalowych.
- Jeżeli zauważone zostaną ślady rdzewienia stali nierdzewnej, źródłem rdzy mogą być elementy wykonane ze zwykłej stali lub żelaza, takie jak gwoździe lub śruby.
- Przebarwienia lub barwa nalotowa pojawiające się w wyniku przegrzania należy usuwać za pomocą proszków lub specjalnie do tego przeznaczonych środków chemicznych.
- Nie należy pozostawiać środków sterylizujących na powierzchniach urządzenia ze stali nierdzewnej przez dłuższy czas.
- Jeżeli zastosowano zewnętrze dozowanie środków chemicznych, należy upewnić się, że w czasie przestoju urządzenia nie dochodzi do gromadzenia się tych środków w syfonie. Silnie skoncentrowane środki chemiczne mogą doprowadzić do uszkodzenia elementów ze stali nierdzewnej i innych komponentów urządzenia. Uszkodzenia takie nie są objęte gwarancją producenta. Pompę i przewody należy umieścić poniżej poziomu doprowadzania wody do urządzenia, aby zapobiec nagromadzeniu się w syfonie środków chemicznych wewnątrz urządzenia.

© Copyright, Alliance Laundry Systems LLC - NIE KOPIOWAĆ ani NIE ROZPOWSZECHNIAĆ

Utylizacja urządzenia

To urządzenie jest oznakowane zgodnie z europejską dyrektywą 2002/96/WE w sprawie zużytego sprzętu elektrotechnicznego i elektronicznego (WEEE).

Symbol objęcia dyrektywą WEEE znajduje się na samym produkcie oraz na jego opakowaniu i oznacza, że urządzenia, o którym tu mowa, nie wolno traktować jako odpadu gospodarczego. Zob. *Rysunek 54* . Należy je natomiast oddać w celu utylizacji do odpowiedniego punktu zbiórki przeznaczonych do recyklingu urządzeń elektrycznych i elektronicznych. Dopilnowanie prawidłowej utylizacji niniejszego produktu pozwoli uchronić środowisko i zdrowie ludzkie przed potencjalnymi negatywnymi konsekwencjami, jakie miałaby jego niewłaściwa utylizacja. Odzyskiwanie surowców wtórnych ze zużytych urządzeń przyczynia się do ochrony złóż surowców naturalnych. Więcej informacji na temat recyklingu opisanego tu produktu można uzyskać od lokalnych władz samorządowych, odbiorców odpadów oraz u dostawcy, u którego produkt ten został zakupiony.

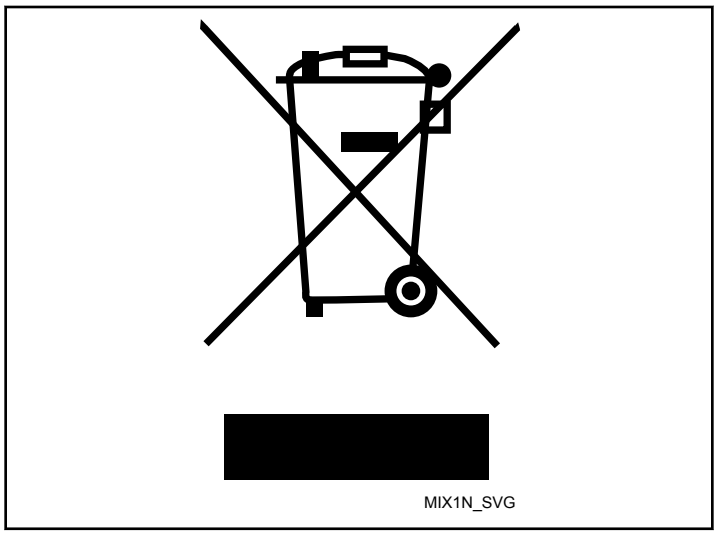

Rysunek 54

© Copyright, Alliance Laundry Systems LLC - NIE KOPIOWAĆ ani NIE ROZPOWSZECHNIAĆ

Chińskie przepisy ograniczające stosowanie niebezpiecznych substancji (RoHS)

Tabela niebezpiecznych substancji/pierwiastków oraz ich zawartość

Zgodnie z wymogami Procedur ograniczających stosowanie niebezpiecznych substancji w produktach elektrycznych i elektronicznych

Niebezpieczne substancje						
Nazwa części	Ołów (Pb)	Rtęć (Hg)	Kadm (Cd)	Chrom sześciowartościowy (CR[VI])	Polibromowane bifenyle (PBB)	Polibromowane etery difenylowe (PBDE)
PCBs (Obwody drukowane)	X	O	O	O	O	O
Części elektromechaniczne	O	O	O	O	O	O
Kable i przewody	O	O	O	O	O	O
Części z metalu	O	O	O	O	O	O
Części z plastiku	O	O	O	O	O	O
Akumulatory	O	O	O	O	O	O
Węże i rury	O	O	O	O	O	O
Pasy synchronizacyjne	O	O	O	O	O	O
Izolacja	O	O	O	O	O	O
Szkło	O	O	O	O	O	O
Wyświetlacz	O	O	O	O	O	O

Tabela została opracowana zgodnie z przepisami SJ/T-11364.

O: oznacza, że zawartość wymienionej niebezpiecznej substancji we wszystkich jednorodnych materiałach w danym elemencie mieści się w granicach wymogów normy GB/T 26572.

X: oznacza, że zawartość wymienionej niebezpiecznej substancji przekracza granice wymogów normy GB/T 26572 w co najmniej jednym jednorodnym materiale zastosowanym w danym elemencie.

Wszystkie części oznaczone w tej tabeli znakiem “X” są zgodne z przepisami prawnymi Unii Europejskiej zawartymi w dyrektywie RoHS.

UWAGA: Stosowny okres użytkowania zapewniający zgodność z przepisami ochrony środowiska został określony zgodnie ze standardowymi warunkami działania produktu, takimi jak temperatura i wilgotność.

Przy normalnym użytkowaniu produkt ten może służyć 15 lat w sposób niezagrażający ochronie środowiska.

© Copyright, Alliance Laundry Systems LLC - NIE KOPIOWAĆ ani NIE ROZPOWSZECHNIAĆ