Πλυντήρια

Pocket Hardmount

Σχεδιασμός 5

Ανατρέξτε στη σελίδα 10 για την αναγνώριση του μοντέλου

Εγκατάσταση/λειτουργία/συντήρηση

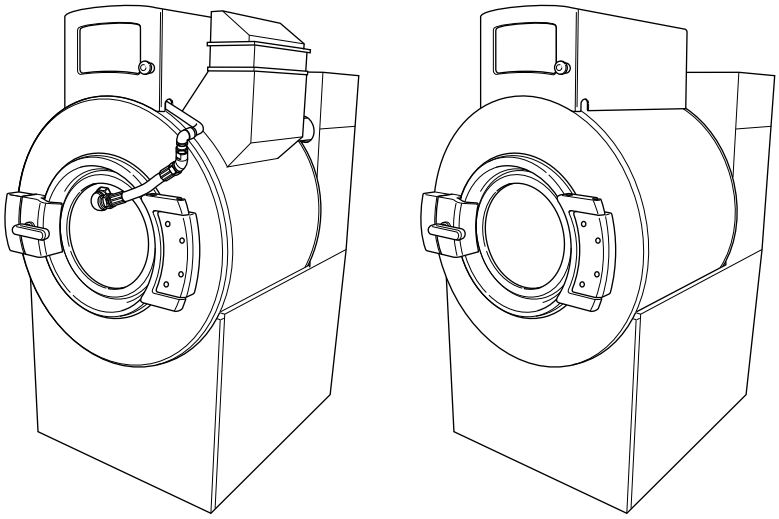

PHM1430C_SVG

Πρωτότυπες οδηγίες
Φυλάξτε τις παρούσες οδηγίες για μελλοντική αναφορά.
ΠΡΟΣΟΧΗ: Διαβάστε τις οδηγίες χρήσης, πριν χρησιμοποιήσετε το μηχάνημα.
(Σε περίπτωση μεταβίβασης της κυριότητας αυτού του μηχανήματος, το παρόν εγχειρίδιο πρέπει να παρασχεθεί μαζί με το μηχάνημα.)

Alliance™ Laundry Systems

www.alliancelaundry.com

F8620601GRR4
Ιούλιος 2018

Πίνακας περιεχομένων

Μοντέλα με εγκατεστημένη ασύρματη πλακέτα.....5

Πληροφορίες ασφαλείας..... 6
Επεξήγηση των μηνυμάτων ασφαλείας.....6
Σημαντικές οδηγίες ασφαλείας.....6
Επιγραφές ασφάλειας.....8
Ασφάλεια χειριστή.....9

Εισαγωγή.....10
Στοιχεία μοντέλου.....10
Επιθεώρηση παράδοσης..... 11
Εντοπισμός της επιγραφής σειριακού αριθμού..... 11
Εξαρτήματα αντικατάστασης..... 11
Εξυπηρέτηση πελατών.....11
Ημερομηνία κατασκευής..... 12

Τεχνικά χαρακτηριστικά και διαστάσεις.....13
Διαστάσεις μηχανήματος..... 17
Θέσεις οπών για μπουλόνια στερέωσης - Μοντέλα 45 και 65 λιβρών.....23
Θέσεις οπών για μπουλόνια στερέωσης - Μοντέλα 85 και 105 λίβρες.....25
Θέσεις οπών για μπουλόνια τοποθέτησης – Μοντέλα 130-200 λιβρών.....27

Εγκατάσταση.....29
Επιλογές θεμελίωσης..... 29
Εγκατάσταση πλυντηρίου σε υπάρχον δάπεδο.....29
Εγκατάσταση ανυψωμένης βάσης πλυντηρίου σε υπάρχον δάπεδο.....29
Νέα θεμελίωση..... 29
Εγκατάσταση απομονωμένης επιφάνειας.....29
Διάταξη δαπέδου και διαστάσεις βάσης..... 30
Απαιτήσεις θεμελίων.....35
Τοποθέτηση μηχανήματος και εφαρμογή ρευστοκονιάματος.....41
Μοτίβο μπουλονιών στερέωσης..... 45
Δεδομένα φορτίου δαπέδου.....46
Απαιτήσεις σύνδεσης συστήματος αποστράγγισης.....47
Απαιτήσεις σύνδεσης νερού.....49
Συνδέστε τους σωλήνες εισόδου..... 51
Συνδέστε τους σωλήνες εισόδου με τους συνδέσμους Ύψιλον.....52
Διαγράμματα υδραυλικών συνδέσεων.....54
Απαιτήσεις ηλεκτρικής εγκατάστασης..... 57
Ρύθμιση ισχύος εισόδου..... 59
Απαιτήσεις τάσης εισόδου.....59
Διακόπτες κυκλώματος και γρήγορες αποσυνδέσεις.....59

© Δικαίωμα πνευματικής ιδιοκτησίας 2018, Alliance Laundry Systems LLC
Με επιφύλαξη κάθε νόμιμου δικαιώματος. Απαγορεύεται η αναπαραγωγή ή η αναμετάδοση οποιουδήποτε μέρους του παρόντος εγχειριδίου, σε οποιαδήποτε μορφή ή με οποιοδήποτε μέσο, χωρίς τη ρητή έγγραφη συναίνεση του εκδότη.

Προδιαγραφές σύνδεσης....59
Μονοφασικές συνδέσεις....60
Τριφασικές συνδέσεις....61
Γείωση....61
Αθροιστής φάσης....62
Προστασία θερμικής υπερφόρτωσης....62
Έγκριση Βόρειας Αμερικής....62
Έγκριση CE....70
Απαιτήσεις ατμού (Μόνο για την επιλογή θερμότητας ατμού)....78
Σύστημα παροχής με έκχυση χημικών....78
Δοσολογικό μέσο παροχής πέντε διαμερισμάτων (προαιρετικό)....82
Εξωτερικός εφοδιασμός....83
Έγχυση χημικών ουσιών χρησιμοποιώντας τον εσωτερικό μετασχηματιστή ελέγχου 24VAC....84
Έγχυση χημικών ουσιών χρησιμοποιώντας εξωτερική πηγή ισχύος εναλλασσόμενου ρεύματος....84
Σήματα εξωτερικού εφοδιασμού....85

Εκκίνηση....87
Περιστροφή καλαθιού....87
Διακόπτης σταθερότητας ασφαλούς λειτουργίας....87

Λειτουργία....88
Οδηγίες λειτουργίας....88
Οδηγίες ελέγχου....90
Μοντέλα με πίνακα ελέγχου N....90
Μοντέλα με πίνακα ελέγχου D....90
Κουμπί διακοπής έκτακτης ανάγκης....90
Ρουτίνα αναμόχλευσης σε υψηλή ταχύτητα....91
Λειτουργία τζόγου κάδου (μόνο σε μοντέλα 160 και 200 λιβρών)....91

Συντήρηση....92
Καθημερινά....92
Αρχή της ημέρας....92
Τέλος μέρας....93
Μηνιαία....93
Ετησίως....94
Φροντίδα του ανοξείδωτου χάλυβα....96

Απόρριψη της μονάδας....98

Κίνα Περιορισμός επικίνδυνων ουσιών (RoHS)....99

© Δικαίωμα πνευματικής ιδιοκτησίας, Alliance Laundry Systems LLC
– ΝΑ ΜΗΝ ΑΝΤΙΓΡΑΦΕΙ ΟΥΤΕ ΝΑ ΜΕΤΑΔΟΘΕΙ

Μοντέλα με εγκατεστημένη ασύρματη πλακέτα

Η συσκευή αυτή παρέχεται για χρήση μόνο σε Κινητές διαμορφώσεις, όπου οι κεραίες που χρησιμοποιούνται για αυτόν τον πομπό πρέπει να εγκαθίσταται σε απόσταση 20 cm τουλάχιστον από κάθε άτομο και όχι μαζί με οποιονδήποτε άλλο πομπό, εκτός αν συμφωνεί με τις διαδικασίες προϊόντων πολλαπλών πομπών της Επιτροπής FCC και του Υπουργείου Βιομηχανίας του Καναδά (Industry Canada).

R-CRM-LAI-ProFlex01-R2

Πληροφορίες ασφαλείας

Επεξήγηση των μηνυμάτων ασφαλείας

Οι δηλώσεις προφυλάξεων (“ΚΙΝΔΥΝΟΣ,” “ΠΡΟΕΙΔΟΠΟΙΗΣΗ,” και “ΠΡΟΣΟΧΗ”), οι οποίες συνοδεύονται από συγκεκριμένες οδηγίες, υπάρχουν στο παρόν εγχειρίδιο και σε αυτοκόλλητα επάνω στο μηχάνημα. Οι προφυλάξεις αυτές έχουν ως στόχο την προσωπική ασφάλεια του χειριστή, του χρήστη, του τεχνικού σέρβις και των ατόμων που συντηρούν το μηχάνημα.

ΚΙΝΔΥΝΟΣ

Υποδεικνύει επικείμενη κατάσταση κινδύνου η οποία, αν δεν αποφευχθεί, θα προκαλέσει σοβαρό τραυματισμό ή θάνατο.

ΠΡΟΕΙΔΟΠΟΙΗΣΗ

Υποδεικνύει κατάσταση κινδύνου η οποία, αν δεν αποφευχθεί, μπορεί να προκαλέσει σοβαρό τραυματισμό ή θάνατο.

ΠΡΟΣΟΧΗ

Υποδεικνύει κατάσταση κινδύνου η οποία, αν δεν αποφευχθεί, μπορεί να προκαλέσει μικρό ή ήπιο τραυματισμό ή υλικές ζημιές.

Πρόσθετες δηλώσεις προφύλαξης (“ΣΗΜΑΝΤΙΚΟ” και “ΣΗΜΕΙΩΣΗ”) συνοδεύονται από συγκεκριμένες οδηγίες.

ΣΗΜΑΝΤΙΚΟ: Η λέξη “ΣΗΜΑΝΤΙΚΟ” χρησιμοποιείται για να ενημερώσει τον αναγνώστη σχετικά με συγκεκριμένες περιστάσεις κατά τις οποίες θα προκύψει μικρή ζημιά στο μηχάνημα αν δεν ακολουθηθεί η διαδικασία.

ΣΗΜΕΙΩΣΗ: Η λέξη “ΣΗΜΕΙΩΣΗ” χρησιμοποιείται για πληροφορίες εγκατάστασης, λειτουργίας, συντήρησης ή σέρβις οι οποίες είναι σημαντικές αλλά δεν συσχετίζονται με κινδύνους.

Σημαντικές οδηγίες ασφαλείας

ΠΡΟΕΙΔΟΠΟΙΗΣΗ

Για να περιορίσετε τον κίνδυνο πυρκαγιάς, ηλεκτροπληξίας, σοβαρού τραυματισμού ή θανάτου κατά τη χρήση του πλυντηρίου, τηρείτε τις παρακάτω βασικές προφυλάξεις:

W023

- Διαβάστε όλες τις οδηγίες προτού χρησιμοποιήσετε το πλυντήριο.
- Εγκαταστήστε το πλυντήριο σύμφωνα με τις οδηγίες ΕΓΚΑΤΑΣΤΑΣΗΣ. Για τη σωστή σύνδεση γείωσης του πλυντηρίου, ανατρέξτε στις οδηγίες ΓΕΙΩΣΗΣ του εγχειριδίου ΕΓΚΑΤΑΣΤΑΣΗΣ. Όλες οι συνδέσεις νερού, αποχέτευσης, ηλεκτρικής ενέργειας και γείωσης πρέπει να συμμορφώνονται με τους τοπικούς κώδικες και να πραγματοποιούνται από αδειοδοτημένο προσωπικό, όποτε χρειάζεται. Συνιστάται η εγκατάσταση του μηχανήματος να πραγματοποιείται από εξειδικευμένους τεχνικούς.
- Μην εγκαθιστάτε ή αποθηκεύετε το πλυντήριο σε σημείο όπου μπορεί να εκτίθεται σε νερό ή/και στις καιρικές συνθήκες.
- Για να αποτρέψετε τυχόν πυρκαγιά ή έκρηξη, μη διατηρείτε στο χώρο γύρω από το πλυντήριο εύφλεκτα προϊόντα. Μη προσθέτετε τις παρακάτω ουσίες ή υφάσματα που περιέχουν ίχνη από τις παρακάτω ουσίες στο νερό του πλυντηρίου: βενζίνη, κηροζίνη, κεριά, μαγειρικό λάδι, φυτικό λάδι, διαλυτικά στεγνού καθαρισμού, εύφλεκτες χημικές ουσίες, διαλυτικά ή άλλες εύφλεκτες ή εκρηκτικές ουσίες. Αυτές οι ουσίες εκλύουν ατμούς οι οποίοι μπορεί να προκαλέσουν ανάφλεξη, έκρηξη ή φωτιά στο ύφασμα.
- Υπό ορισμένες συνθήκες, μπορεί να δημιουργηθεί αέριο υδρογόνου σε ένα σύστημα καυτού νερού που έχει να χρησιμοποιηθεί δύο ή περισσότερες εβδομάδες. ΤΟ ΑΕΡΙΟ ΥΔΡΟΓΟΝΟ ΕΙΝΑΙ ΕΚΡΗΚΤΙΚΟ. Αν το σύστημα καυτού νερού δεν έχει χρησιμοποιηθεί για τέτοιο χρονικό διάστημα, προτού χρησιμοποιήσετε το πλυντήριο ή συνδυασμό πλυντηρίου–στεγνωτηρίου, ανοίξτε όλες τις βρύσες καυτού νερού και αφήστε να τρέξει νερό από κάθε μία βρύση για αρκετά λεπτά. Με αυτό τον τρόπο θα απελευθερωθεί τυχόν συσσωρευμένο αέριο υδρογόνο. Το αέριο είναι εύφλεκτο, για αυτό μη καπνίζετε ή μη χρησιμοποιείτε φλόγα για αυτό το χρονικό διάστημα.
- Για να περιορίσετε τον κίνδυνο ηλεκτροπληξίας ή πυρκαγιάς, ΜΗ χρησιμοποιείτε καλώδιο επέκτασης ή προσαρμογέα για να συνδέσετε το πλυντήριο με την ηλεκτρική παροχή.
- Μην αφήνετε παιδιά να παίζουν επάνω ή μέσα στο πλυντήριο. Απαιτείται στενή παρακολούθηση των παιδιών όταν χρησιμοποιείται πλυντήριο κοντά τους. Αυτή η συσκευή δεν

© Δικαίωμα πνευματικής ιδιοκτησίας, Alliance Laundry Systems LLC
– ΝΑ ΜΗΝ ΑΝΤΙΓΡΑΦΕΙ ΟΥΤΕ ΝΑ ΜΕΤΑΔΟΘΕΙ

προορίζεται για χρήση από μικρά παιδιά ή άτομα με αναπηρία χωρίς επίβλεψη. Θα πρέπει να επιβλέπετε τα μικρά παιδιά για να διασφαλίζετε ότι δεν παίζουν με τη συσκευή. Αυτός ο κανόνας ασφαλείας ισχύει για όλες τις συσκευές.

- ΜΗΝ απλώνετε τα χέρια σας ή/και μπαίνετε μέσα στον κάδο ή το πλυντήριο, ΙΔΙΑΙΤΕΡΑ αν κινείται ο κάδος πλύσης. Η κατάσταση αυτή είναι άμεσα επιβλαβής και, αν δεν αποφευχθεί, θα προκαλέσει σοβαρό τραυματισμό ή θάνατο.
- Μη λειτουργείτε ποτέ το πλυντήριο αν έχουν αφαιρεθεί ή σπάσει οποιαδήποτε προστατευτικά, πίνακες ή/και εξαρτήματα. ΜΗΝ παρακάμπτετε οποιεσδήποτε συσκευές ασφαλείας και μην επεμβαίνετε στα στοιχεία ελέγχου τους.
- Χρησιμοποιείτε το πλυντήριο μόνο για το σκοπό που προορίζεται, δηλαδή την πλύση υφασμάτων. Μην πλένετε ποτέ εξαρτήματα μηχανημάτων ή εξαρτήματα αυτοκινήτου μέσα στο μηχάνημα. Αυτό μπορεί να έχει σαν αποτέλεσμα σοβαρή βλάβη στο καλάθι ή τον κάδο.
- Χρησιμοποιείτε μόνο τύπους απορρυπαντικού του εμπορίου που δημιουργούν περιορισμένο ή καθόλου αφρό. Θα πρέπει να γνωρίζετε ότι μπορεί να υπάρχουν επιβλαβείς χημικές ουσίες. Να φοράτε προστατευτικά γάντια και γυαλιά όταν προσθέτετε απορρυπαντικά και χημικές ουσίες. Να διαβάζετε και να ακολουθείτε πάντα τις οδηγίες του κατασκευαστή στις συσκευασίες των βοηθημάτων πλύσης και καθαρισμού. Να προσέχετε όλες τις προειδοποιήσεις ή τις προφυλάξεις. Για να ελαττώσετε τον κίνδυνο δηλητηρίασης ή χημικών εγκαυμάτων, διατηρείτε τα πάντα μακριά από τα μέρη που φθάνουν τα παιδιά [κατά προτίμηση σε κλειδωμένο ντουλάπι].
- Μη χρησιμοποιείτε μαλακτικά ρούχων ή αντιστατικά προϊόντα, εκτός αν συνιστάται από τον κατασκευαστή του μαλακτικού ή του προϊόντος.
- Τηρείτε πάντα τις οδηγίες φροντίδας του υφάσματος που παρέχονται από τον κατασκευαστή του.
- Η πόρτα φόρτωσης ΠΡΕΠΕΙ ΝΑ ΕΙΝΑΙ ΚΛΕΙΣΤΗ οποιαδήποτε στιγμή κατά την οποία το πλυντήριο πρόκειται να γεμίσει νερό, να περιστραφεί ή να στύψει. ΜΗ παρακάμπτετε το διακόπτη της πόρτας φόρτωσης επιτρέποντας στο πλυντήριο να λειτουργεί με ανοιχτή την πόρτα φόρτωσης. Μην επιχειρείτε να ανοίξετε την πόρτα παρά μόνο αφού γίνει αποστράγγιση από το πλυντήριο και σταματήσει η κίνηση όλων των κινούμενων εξαρτημάτων.
- Μην επισυνάπτετε τίποτα στα ακροφύσια του δοχείου εφοδιασμού, αν εφαρμόζεται. Πρέπει να διατηρείται το κενό για να περνά ο αέρας.
- Μη λειτουργείτε το μηχάνημα αν δεν είναι στη θέση του το βύσμα επαναληπτικής χρήσης του νερού ή του συστήματος επαναληπτικής χρήσης του νερού, αν εφαρμόζεται.
- Βεβαιωθείτε ότι οι συνδέσεις νερού διαθέτουν βαλβίδα διακοπής και ότι οι συνδέσεις πλήρωσης του σωλήνα είναι υδατοστεγείς. ΚΛΕΙΝΕΤΕ τις βαλβίδες διακοπής στο τέλος κάθε ημέρας πλύσης.
- Διατηρείτε το πλυντήριο σε καλή κατάσταση. Χτυπήματα ή πτώσεις του πλυντηρίου μπορεί να προκαλέσουν βλάβη στις λειτουργίες ασφαλείας. Αν συμβεί αυτό, το πλυντήριο θα πρέπει να ελεγχθεί από εξουσιοδοτημένο τεχνικό σέρβις.
- ΚΙΝΔΥΝΟΣ: Πριν από την εκτέλεση επιθεώρησης ή σέρβις του μηχανήματος πρέπει να ΑΠΕΝΕΡΓΟΠΟΙΗΘΕΙ η ηλεκτροδότηση. Ο τεχνικός σέρβις πρέπει να περιμένει τουλάχιστον 5 λεπτά μετά από την ΑΠΕΝΕΡΓΟΠΟΙΗΣΗ της ηλεκτροδότησης και πρέπει να ελέγξει για υπολειπόμενη τάση με βολτόμετρο. Ο εναλλάκτης πυκνωτής ή το φίλτρο EMC παραμένει φορτισμένο με υψηλή τάση για αρκετή ώρα μετά την ΑΠΕΝΕΡΓΟΠΟΙΗΣΗ. Αυτό αποτελεί άμεσο κίνδυνο ο οποίος, αν δεν αποφευχθεί, θα προκαλέσει σοβαρό τραυματισμό ή θάνατο.
- Μην επισκευάσετε ή αντικαταστήσετε οποιοδήποτε εξάρτημα του πλυντηρίου, ή μην επιχειρήσετε να εκτελέσετε σέρβις εκτός αν συνιστάται ειδικά στις οδηγίες συντήρησης χρήστη ή σε δημοσιευμένες οδηγίες επισκευής από το χρήστη, τις οποίες ο χρήστης κατανοεί και έχει τις δεξιότητες να διενεργήσει. Να αποσυνδέετε ΠΑΝΤΑ το πλυντήριο από την παροχή ηλεκτρικού ρεύματος, τροφοδοσίας και νερού προτού επιχειρήσετε οποιοδήποτε σέρβις.
- Αποσυνδέστε την τροφοδοσία απενεργοποιώντας το διακόπτη κυκλώματος ή αποσυνδέοντας την πρίζα του μηχανήματος. Αντικαταστήστε τα φθαρμένα καλώδια τροφοδοσίας.
- Προτού αποσύρετε από τη λειτουργία ή απορρίψετε το πλυντήριο, αφαιρέστε την πόρτα προς το θάλαμο πλύσης.
- Αν η εγκατάσταση, η συντήρηση ή/και η λειτουργία του πλυντηρίου δεν πραγματοποιηθούν σύμφωνα με τις οδηγίες του κατασκευαστή, μπορεί να δημιουργηθούν συνθήκες που ενδέχεται να προκαλέσουν τραυματισμό ή/και υλική ζημιά.

ΣΗΜΕΙΩΣΗ: Οι ΠΡΟΕΙΔΟΠΟΙΗΣΕΙΣ και οι ΣΗΜΑΝΤΙΚΕΣ ΟΔΗΓΙΕΣ ΑΣΦΑΛΕΙΑΣ που εμφανίζονται σε αυτό το εγχειρίδιο δεν προορίζεται να καλύψουν όλες τις πιθανές συνθήκες και καταστάσεις που μπορεί να προκύψουν. Απαιτείται κοινή λογική, προσοχή και μέριμνα κατά την εγκατάσταση, συντήρηση ή λειτουργία του πλυντηρίου.

Αν υπάρχουν προβλήματα ή καταστάσεις που δεν κατανοείτε, θα πρέπει να τα αναφέρετε στον μεταπωλητή, το διανομέα, το συνεργείο σέρβις ή τον κατασκευαστή.

© Δικαίωμα πνευματικής ιδιοκτησίας, Alliance Laundry Systems LLC – ΝΑ ΜΗΝ ΑΝΤΙΓΡΑΦΕΙ ΟΥΤΕ ΝΑ ΜΕΤΑΔΟΘΕΙ

ΠΡΟΕΙΔΟΠΟΙΗΣΗ

Η εγκατάσταση του μηχανήματος πρέπει να συμμορφώνεται προς τις ελάχιστες προδιαγραφές και απαιτήσεις που περιγράφονται στο ισχύον εγχειρίδιο εγκατάστασης, προς τους ισχύοντες τοπικούς κανονισμούς δόμησης, τις απαιτήσεις παροχής νερού, τους κανονισμούς καλωδιώσεων και προς τις άλλες σχετικές νομοθετικές ρυθμίσεις. Λόγω των διαφορετικών απαιτήσεων και των ισχυόντων τοπικών κανονισμών, η εγκατάσταση, η ρύθμιση και το σέρβις του μηχανήματος αυτού πρέπει να πραγματοποιείται από πιστοποιημένο προσωπικό συντήρησης που γνωρίζει τους ισχύοντες τοπικούς κανονισμούς και την κατασκευή και λειτουργία αυτού του τύπου μηχανημάτων. Πρέπει, επίσης, να γνωρίζει τους πιθανούς κινδύνους που ενδέχεται να προκύψουν. Αν δεν ληφθεί υπόψη αυτή η προειδοποίηση, ενδέχεται να προκληθεί τραυματισμός, υλικές ζημιές ή/και ζημιές στον εξοπλισμό και να ακυρωθεί η εγγύηση.

W820

ΣΗΜΑΝΤΙΚΟ: Το μηχάνημα πρέπει να εγκατασταθεί σε επίπεδο δάπεδο με επαρκή αντοχή. Πρέπει να προβλεφθούν τα συνιστώμενα κενά γύρω από αυτό για τις εργασίες επιθεώρησης και συντήρησης. Μην φράσσετε ποτέ το χώρο που προβλέπεται για την επιθεώρηση και τη συντήρηση.

ΠΡΟΕΙΔΟΠΟΙΗΣΗ

Μην αγγίζετε ποτέ τους εσωτερικούς ή εξωτερικούς σωλήνες ατμού, τις συνδέσεις ή τα εξαρτήματα. Η θερμοκρασία αυτών των επιφανειών μπορεί να είναι εξαιρετικά υψηλή και θα προκληθούν σοβαρά εγκαύματα. Η παροχή ατμού θα πρέπει να διακοπεί και θα πρέπει να περιμένετε να μειωθεί η θερμοκρασία του σωλήνα, των συνδέσεων και των εξαρτημάτων προτού αγγίξετε το σωλήνα.

SW014

ΠΡΟΕΙΔΟΠΟΙΗΣΗ

Εγκαταστήστε το μηχάνημα σε επίπεδο δάπεδο με επαρκή αντοχή. Σε αντίθετη περίπτωση, μπορεί να δημιουργηθούν συνθήκες που να προκαλέσουν σοβαρό τραυματισμό, θάνατο ή/και υλική ζημιά.

W703

ΣΗΜΕΙΩΣΗ: Όλα τα μηχανήματα κατασκευάζονται σύμφωνα με την οδηγία ΗΜΣ (Ηλεκτρομαγνητική συμβατότητα). Μπορούν να χρησιμοποιηθούν μόνο σε περιορισμένους χώρους (σε συμμόρφωση τουλάχιστον με τις απαιτήσεις της κλάσης Α). Για λόγους ασφαλείας πρέπει να διατηρούνται οι απαραίτητες αποστάσεις προφύλαξης από ευαίσθητες ηλεκτρικές ή ηλεκτρονικές συσκευές. Τα μηχανήματα αυτά δεν προορίζονται για οικιακή χρήση από ιδιώτες καταναλωτές σε οικιακό περιβάλλον.

© Δικαίωμα πνευματικής ιδιοκτησίας, Alliance Laundry Systems LLC
– ΝΑ ΜΗΝ ΑΝΤΙΓΡΑΦΕΙ ΟΥΤΕ ΝΑ ΜΕΤΑΔΟΘΕΙ

Επιγραφές ασφάλειας

Οι επιγραφές ασφάλειας εμφανίζονται σε κρίσιμες τοποθεσίες επάνω στο μηχάνημα. Αν οι επιγραφές ασφάλειας δεν διατηρούνται ευανάγνωστες μπορεί να προκύψει τραυματισμός του χειριστή ή του τεχνικού σέρβις.

Για να αποφύγετε κινδύνους ασφάλειας, χρησιμοποιείτε ανταλλακτικά που είναι εξουσιοδοτημένα από τον κατασκευαστή.

Ασφάλεια χειριστή

ΠΡΟΕΙΔΟΠΟΙΗΣΗ

Μην βάζετε ΠΟΤΕ χέρια ή αντικείμενα μέσα στον κάδο, αν αυτός δεν έχει σταματήσει εντελώς. Διαφορετικά, υπάρχει κίνδυνος σοβαρού τραυματισμού.

SW012

Τα μηχανήματα που αναφέρονται με το μοντέλο τους στο παρόν εγχειρίδιο προορίζονται για χρήση από το ευρύ κοινό σε εφαρμογές όπως οι παρακάτω:

- χώροι προσωπικού σε καταστήματα, γραφεία, κουζίνες και άλλα περιβάλλοντα εργασίας
- από πελάτες σε ξενοδοχεία, μοτέλ και άλλα περιβάλλοντα τύπου κατοικίας
- κοινόχρηστοι χώροι σε πολυκατοικίες ή σε πλυντήρια
- τυχόν άλλες παρόμοιες εφαρμογές

Η εγκατάσταση αυτών των μηχανημάτων πρέπει να συμμορφώνεται πλήρως με τις οδηγίες που περιέχει το παρόν εγχειρίδιο.

Πρέπει να εκτελούνται καθημερινά οι ακόλουθοι έλεγχοι συντήρησης:

1. Επαληθεύστε ότι υπάρχουν και είναι ευανάγνωστες όλες οι ετικέτες προειδοποίησης και αντικαταστήστε τις, αν απαιτείται.
2. Ελέγξτε τη μανδάλωση της πόρτας προτού ξεκινήσετε τη λειτουργία του μηχανήματος:
   a. Επιχειρήστε να κάνετε εκκίνηση του μηχανήματος με ανοιχτή την πόρτα. Το μηχάνημα θα πρέπει να μην εκκινήσει.
   b. Κλείστε την πόρτα χωρίς να την κλειδώσετε και κάντε εκκίνηση του μηχανήματος. Το μηχάνημα θα πρέπει να μην εκκινήσει.
   c. Επιχειρήστε να ανοίξετε την πόρτα ενώ βρίσκεται σε εξέλιξη κύκλος πλύσης. Η πόρτα θα πρέπει να μην ανοίγει.

Αν δεν λειτουργεί σωστά η ασφάλιση και η μανδάλωση της πόρτας, αποσυνδέστε την ηλεκτροδότηση και καλέστε ένα τεχνικό σέρβις.

3. Μην επιχειρήσετε να λειτουργήσετε το μηχάνημα σε περίπτωση οποιασδήποτε από τις παρακάτω συνθήκες:
   a. Η πόρτα δεν παραμένει καλά κλειδωμένη κατά τη διάρκεια ολόκληρου του κύκλου πλύσης.
   b. Το επίπεδο του νερού είναι εμφανώς υπερβολικά υψηλό.
   c. Το μηχάνημα δεν είναι συνδεδεμένο με κατάλληλα γειωμένο κύκλωμα.

Μη παρακάμπτετε οποιεσδήποτε συσκευές ασφάλειας του μηχανήματος.

ΠΡΟΕΙΔΟΠΟΙΗΣΗ

Η λειτουργία του μηχανήματος με μεγάλα ανισόρροπα φορτία μπορεί να προκαλέσει τραυματισμό ή σοβαρή βλάβη στον εξοπλισμό.

W728

© Δικαίωμα πνευματικής ιδιοκτησίας, Alliance Laundry Systems LLC
– ΝΑ ΜΗΝ ΑΝΤΙΓΡΑΦΕΙ ΟΥΤΕ ΝΑ ΜΕΤΑΔΟΘΕΙ

Εισαγωγή

Στοιχεία μοντέλου

Οι πληροφορίες του παρόντος εγχειριδίου ισχύουν για τα παρακάτω μοντέλα:

20,4 κιλά [45 λίβρες] Μοντέλα					
UWG045D3 UWG045D4 UWG045N1 UWG045N2	UWH045D3 UWH045D4 UWH045N1 UWH045N2	UWJ045D3 UWJ045D4 UWJ045N1 UWJ045N2	UWK045D3 UWK045D4 UWK045N1 UWK045N2	UWT045D3 UWT045D4 UWT045N1 UWT045N2	UWU045D3 UWU045D4 UWU045N1 UWU045N2

29,5 κιλά [65 λίβρες] Μοντέλα					
UWG065D3 UWG065D4 UWG065N1 UWG065N2	UWH065D3 UWH065D4 UWH065N1 UWH065N2	UWJ065D3 UWJ065D4 UWJ065N1 UWJ065N2	UWK065D3 UWK065D4 UWK065N1 UWK065N2	UWT065D3 UWT065D4 UWT065N1 UWT065N2	UWU065D3 UWU065D4 UWU065N1 UWU065N2

38,6 κιλά [85 λίβρες] Μοντέλα					
UWG085D3 UWG085D4 UWG085N1 UWG085N2	UWH085D3 UWH085D4 UWH085N1 UWH085N2	UWJ085D3 UWJ085D4 UWJ085N1 UWJ085N2	UWK085D3 UWK085D4 UWK085N1 UWK085N2	UWT085D3 UWT085D4 UWT085N1 UWT085N2	UWU085D3 UWU085D4 UWU085N1 UWU085N2

47,6 κιλά [105 λίβρες] Μοντέλα					
UWG105D3 UWG105D4 UWG105N1 UWG105N2	UWH105D3 UWH105D4 UWH105N1 UWH105N2	UWJ105D3 UWJ105D4 UWJ105N1 UWJ105N2	UWK105D3 UWK105D4 UWK105N1 UWK105N2	UWT105D3 UWT105D4 UWT105N1 UWT105N2	UWU105D3 UWU105D4 UWU105N1 UWU105N2

59 κιλά [130 λίβρες] Μοντέλα					
UWG130D3 UWG130D4 UWG130N1 UWG130N2	UWH130D3 UWH130D4 UWH130N1 UWH130N2	UWJ130D3 UWJ130D4 UWJ130N1 UWJ130N2	UWK130D3 UWK130D4 UWK130N1 UWK130N2	UWT130D3 UWT130D4 UWT130N1 UWT130N2	UWU130D3 UWU130D4 UWU130N1 UWU130N2

72,6 κιλά [160 λίβρες] Μοντέλα					
UWG160D3 UWG160D4	UWH160D3 UWH160D4	UWJ160D3 UWJ160D4	UWK160D3 UWK160D4	UWT160D3 UWT160D4	UWU160D3 UWU160D4

© Δικαίωμα πνευματικής ιδιοκτησίας, Alliance Laundry Systems LLC
– ΝΑ ΜΗΝ ΑΝΤΙΓΡΑΦΕΙ ΟΥΤΕ ΝΑ ΜΕΤΑΔΟΘΕΙ

90.7 κιλά [200 λιβρών] Μοντέλα					
UWG200D3 UWG200D4	UWH200D3 UWH200D4	UWJ200D3 UWJ200D4	UWK200D3 UWK200D4	UWT200D3 UWT200D4	UWU200D3 UWU200D4

Επιθεώρηση παράδοσης

Κατά την παράδοση, επιθεωρήστε οπτικά το κιβώτιο, το προστατευτικό κάλυμμα και τη μονάδα για οποιαδήποτε ορατή ζημιά κατά τη μεταφορά. Αν υπάρχουν προφανείς ενδείξεις πιθανής βλάβης, ζητήστε από το μεταφορέα να σημειώσει την κατάσταση στα μεταφορικά έγγραφα πριν από την υπογραφή της απόδειξης μεταφοράς ή ενημερώστε το μεταφορέα σχετικά με την κατάσταση μόλις διαπιστωθεί.

Εντοπισμός της επιγραφής σειριακού αριθμού

Η πινακίδα στοιχείων βρίσκεται στο πίσω πλαίσιο και εσωτερικά της πόρτας του μηχανήματος.

Η πινακίδα τύπου βρίσκεται στο πίσω μέρος και μέσα στην πόρτα του μηχανήματος, και είναι προγραμματισμένη στο σύστημα ελέγχου. Για να αποκτήσετε πρόσβαση στο μενού ID μηχανήματος από το σύστημα ελέγχου:

1. Πατήστε το πλήκτρο για να μεταβείτε στη *Μενού Σύστημα*.
2. Μετακινηθείτε για να επισημάνετε το μενού Διαγνωστικός έλεγχος και πατήστε το πλήκτρο για να μεταβείτε στο *Μενού Διαγνωστικός έλεγχος*.
3. Κυλήστε προς τα κάτω για να τονιστεί το αναγνωριστικό μηχανήματος και πατήστε το στο πληκτρολόγιο για να μπείτε στο *Μενού Αναγνωριστικό μηχανής*.

Κατά την παραγγελία ανταλλακτικών ή όταν ζητάτε τεχνική βοήθεια να δηλώνετε πάντα το σειριακό αριθμό της μηχανής και τον αριθμό μοντέλου. Ανατρέξτε στην ενότητα *Σχήμα 1* .

Παράδειγμα μοντέλου για τη θέση της πλακέτας με τον σειριακό αριθμό

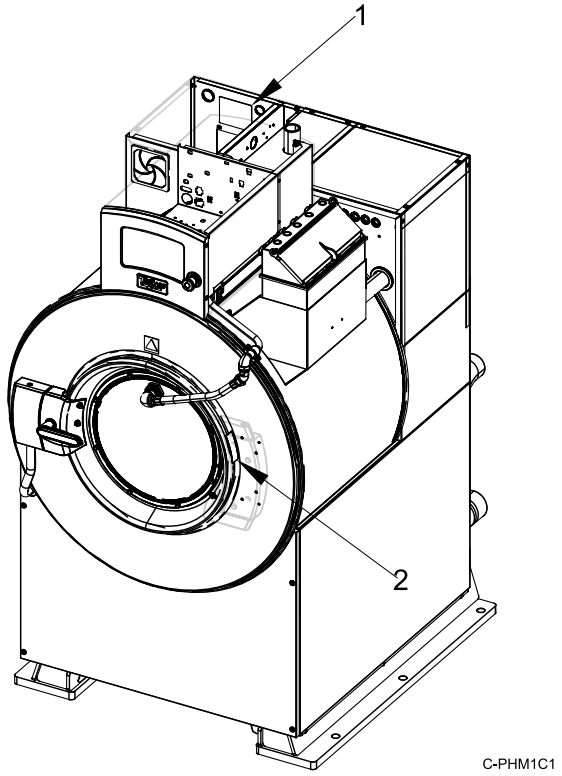

1. Πινακίδα στοιχείων στο πίσω πλαίσιο
2. Πινακίδα στοιχείων στο πλαίσιο της πόρτας

Σχήμα 1

Εξαρτήματα αντικατάστασης

Αν απαιτούνται έγγραφα ή εξαρτήματα αντικατάστασης, επικοινωνήστε με την πηγή από την οποία αγοράστηκε το μηχάνημα ή επικοινωνήστε με την Alliance Laundry Systems στο τηλέφωνο +1 (920) 748-3950 για το όνομα και τη διεύθυνση του πλησιέστερου εξουσιοδοτημένου διανομέα ανταλλακτικών.

Εξυπηρέτηση πελατών

Για τεχνική βοήθεια, επικοινωνήστε με τον τοπικό διανομέα ή επικοινωνήστε με:

Alliance Laundry Systems
Shepard Street
Τ.Θ. 990
Ripon, WI 54971-0990
Η.Π.Α.
www.alliancelaundry.com

© Δικαίωμα πνευματικής ιδιοκτησίας, Alliance Laundry Systems LLC
– ΝΑ ΜΗΝ ΑΝΤΙΓΡΑΦΕΙ ΟΥΤΕ ΝΑ ΜΕΤΑΔΟΘΕΙ

Τηλέφωνο: +1 (920) 748-3121 Ripon, Wisconsin

Ημερομηνία κατασκευής

Η ημερομηνία κατασκευής της μονάδας σας βρίσκεται μέσα στον σειριακό αριθμό. Τα πρώτο δύο ψηφία υποδεικνύουν το έτος. Το τρίτο και το τέταρτο ψηφίο υποδεικνύουν τον μήνα. Για παράδειγμα, μια μονάδα με σειριακό αριθμό 1505000001 κατασκευάστηκε τον Μάιο του 2015.

EAC

© Δικαίωμα πνευματικής ιδιοκτησίας, Alliance Laundry Systems LLC
– ΝΑ ΜΗΝ ΑΝΤΙΓΡΑΦΕΙ ΟΥΤΕ ΝΑ ΜΕΤΑΔΟΘΕΙ

Τεχνικά χαρακτηριστικά και διαστάσεις

Τεχνικά χαρακτηρι-στικά	45	65	85	105	130	160	200
Συνολικές διαστάσεις							
Συνολικό πλάτος, χιλ. [ιντσών.]	867 [34,1]	867 [34,1]	1019 [40,1]	1019 [40,1]	1171 [46,1]	1171 [46,1]	1171 [46,1]
Συνολικό ύψος, χιλ. [ιντσών.]	1637 [64,4]	1637 [64,4]	1755 [69,1]	1755 [69,1]	1932 [76,1]	1932 [76,1]	1171 [76,1]
Συνολικό μήκος, χιλ. [ιντσών.]	1151 [45,3]	1298 [51,1]	1300 [51,2]	1427 [56,2]	1384 [54,5]	1524 [60,0]	1715 [67,5]
Πληροφορίες βάρους και αποστολής							
Καθαρό βάρος, κιλά [λίβρες]	490 [1080]	499 [1110]	757 [1670]	771 [1700]	925 [2040]	939 [2070]	980 [2160]
Τυπικό βάρος αποστολής, κιλά [λίβρες]	508 [1120]	522 [1150]	780 [1720]	794 [1750]	953 [2100]	966 [2130]	1007 [2220]
Τυπικός όγκος αποστολής, m^3 [ft^3]	2 [75]	2 [75]	3 [107]	3 [107]	4 [139]	4 [139]	4,4 [157]
Τυπικές διαστάσεις αποστολής (ΠxΒxΥ), χιλ. [ιντσών.]	945 x 1370 x 1650 [37,2 x 53,8 x 65]	945 x 1370 x 1650 [37,2 x 53,8 x 65]	1097 x 1570 x 1763 [43,2 x 61,8 x 69,4]	1097 x 1570 x 1763 [43,2 x 61,8 x 69,4]	1250 x 1646 x 1941 [49,2 x 64,8 x 76,4]	1250 x 1646 x 1941 [49,2 x 64,8 x 76,4]	1250 x 1836 x 1941 [49,2 x 72,3 x 76,4]
Βάρος αποστολής κιβωτίου με ανοίγματα, κιλά [λίβρες]	567 [1250]	581 [1280]	848 [1870]	862 [1900]	1025 [2260]	1039 [2290]	1084 [2390]
Όγκος κιβωτίου μεταφοράς, m^3 [ft^3]	3 [97]	3 [97]	4,5 [158]	4,5 [158]	5,3 [186]	5,3 [186]	5,9 [207]
Διαστάσεις αποστολής κιβωτίου με ανοίγματα, χιλ. [ιντσών.]	1060 x 1440 x 1800 [41,7 x 56,8 x 70,8]	1060 x 1440 x 1800 [41,7 x 56,8 x 70,8]	1212 x 1646 x 2243 [47,7 x 64,8 x 88,3]	1212 x 1646 x 2243 [47,7 x 64,8 x 88,3]	1364 x 1722 x 1915 [53,7 x 67,8 x 88,3]	1364 x 1722 x 1915 [53,7 x 67,8 x 88,3]	1364 x 1913 x 2243 [53,7 x 75,3 x 88,3]
Πληροφορίες κυλίνδρου πλύσης							
Διάμετρος κυλίνδρου, χιλ. [ιντσών.]	787 [31,0]	787 [31,0]	914 [36,0]	914 [36,0]	1067 [42,0]	1067 [42,0]	1067 [42,0]
Βάθος κυλίνδρου, χιλ. [ιντσών.]	4222 [16,6]	561 [22,1]	559 [22,0]	686 [27,0]	622 [24,5]	762 [30,0]	953 [37,5]
Όγκος κυλίνδρου, l [ft^3]	185 [7,3]	246 [9,7]	368 [13,0]	450 [15,9]	555 [19,6]	682 [24,1]	852 [30,1]
Χωρητικότητα κυλίνδρου, κιλά [λίβρες]	20,4 [45]	29,5 [65]	38,6 [85]	47,6 [105]	59 [130]	72,6 [160]	90,7 [200]
Μέγεθος διάτρησης, χιλ. [ιντσών.]	4,8 [0,188]	4,8 [0,188]	4,8 [0,188]	4,8 [0,188]	4,8 [0,188]	4,8 [0,188]	4,8 [0,188]

Πίνακας 1 *συνέχεια…*

© Δικαίωμα πνευματικής ιδιοκτησίας, Alliance Laundry Systems LLC
– ΝΑ ΜΗΝ ΑΝΤΙΓΡΑΦΕΙ ΟΥΤΕ ΝΑ ΜΕΤΑΔΟΘΕΙ

Τεχνικά χαρακτηρι-στικά	45	65	85	105	130	160	200
Ανοιχτός χώρος διάτρησης, %	21,3	21,3	23,0	23,4	27,4	27,9	27,3
Πληροφορίες ανοίγματος πόρτας							
Μέγεθος ανοίγματος πόρ-τας, χιλ. [ιντσών.]	452 [17,8]	452 [17,8]	533 [21,0]	533 [21,0]	630 [24,8]	630 [24,8]	630 [24,8]
Ύψος κάτω μέρους πόρτας από το δάπεδο, χιλ. [ιν-τσών.]	732 [28,8]	732 [28,8]	732 [28,8]	732 [28,8]	775 [30,5]	775 [30,5]	775 [30,5]
Κατανάλωση ισχύος							
Μέρος όρος κατανάλωσης ισχύος ανά κύκλο, kW-hr. (Μοντέλα χωρίς θέρμανση)	0,30	0,35	0,45	0,52	0,64	0,75	0,80
Εκτιμώμενο φορτίο συσσώρευσης θερμότητας							
Φορτίο HVAC	Χρησιμοποιεί 15 % της συνολικής ενέργειας που χρησιμοποιείται ανά κύκλο.						
Πληροφορίες συστήματος μετάδοσης κίνησης							
Αριθμός κινητήρων στο σύ-στημα μετάδοσης κίνησης	1	1	1	1	1	1	1
Ισχύς κινητήρα μετάδοσης κίνησης, kW [hp]	3,7 [5,0]	3,7 [5,0]	5,6 [7,5]	5,6 [7,5]	7,5 [10]	7,5 [10]	7,5 [10]
Ταχύτητες κυλίνδρου							
1/2 Πλύση/αντίστροφη, G [RPM]	0,4 [30]	0,4 [30]	0,4 [28]	0,4 [28]	0,4 [26]	0,4 [26]	0,4 [26]
Πλύση/αντίστροφη, G [RPM]	0,78 [42]	0,78 [42]	0,78 [39]	0,78 [39]	0,77 [36]	0,77 [36]	0,77 [36]
Διανομή, G [RPM]	2,5 [75]	2,5 [75]	2,5 [70]	2,5 [70]	2,5 [65]	2,5 [65]	2,5 [65]
Πολύ χαμηλό στύψιμο, G [RPM]	27 [248]	27 [248]	27 [230]	27 [230]	27 [213]	27 [213]	27 [213]
Χαμηλό στύψιμο, G [RPM]	100 [477] (ταχύτητα L)*	100 [477] (ταχύτητα L)*	100 [443]	100 [443]	100 [410]	100 [410]	80 [366]
Μέτριο στύψιμο, G [RPM]	200 [674] (ταχύτητα M)*	200 [674] (ταχύτητα M)*	150 [542]	150 [542]	150 [502]	150 [502]	100 [410]
Υψηλό στύψιμο, G [RPM]	250 [754]	250 [754]	200 [626] (ταχύτητα M)*	200 [626] (ταχύτητα M)*	200 [579] (ταχύτητα M)*	200 [579]	125 [458]
Πολύ υψηλό στύψιμο, G [RPM]	300 [826]	300 [826]	250 [700]	250 [700]	250 [648]	250 [648]	150 [502]

Πίνακας 1 *συνέχεια…*

Τεχνικά χαρακτηρι-στικά		45	65	85	105	130	160	200
Εξαιρετικά υψηλό στύψιμο, G [RPM]		400 [954] (ταχύτητα V)*	400 [954] (ταχύτητα V)*	300 [766] (ταχύτητα V)*	300 [766] (ταχύτητα V)*	300 [710] (ταχύτητα V)*	300 [710] (ταχύτητα V)*	200 [579] (ταχύτητα M)*
*Μέγιστη ταχύτητα στυψίματος, ανάλογα με το μοντέλο. Ανατρέξτε στα γράμματα L, M ή V στο δέκατο ψηφίο του κωδικού μοντέλου.								
Εντοπισμός ισορροπίας								
Διακόπτης σταθερότητας εγκατεστημένος		Βασικός εξο-πλισμός	Βασικός εξο-πλισμός	Βασικός εξο-πλισμός	Βασικός εξο-πλισμός	Βασικός εξο-πλισμός	Βασικός εξο-πλισμός	Βασικός εξο-πλισμός
Άμεση θερμότητα με ατμό (Προαιρετικά)								
Μέγεθος συνδέσμου εισόδου ατμού, ιντσών. (NPT)		1/2	1/2	1/2	1/2	3/4	3/4	3/4
Αριθμός εισόδων ατμού		1	1	1	1	1	1	1
Μέγιστη πίεση, kPa [psi]		570 [85]	570 [85]	570 [85]	570 [85]	570 [85]	570 [85]	570 [85]
Απαιτούμενη πίεση, (ελάχ. - μέγ. kPa [psi])		200-570 [30-85]	200-570 [30-85]	200-570 [30-85]	200-570 [30-85]	200-570 [30-85]	200-570 [30-85]	200-570 [30-85]
Απαιτείται ατμός για την αύξηση της θερμοκρασίας πλύσης, 10°C, κιλά [10°F, λίβρες]	LOW (ΧΑΜΗΛΗ)	1,1 [2,5]	1,5 [3,3]	2,1 [4,6]	2,6) [5,7]	3,0 [6,7]	3,8 [8,3]	4,6 [10,4]
	MED (ΜΕΣΑΙΑ)	1,2 [2,7]	1,7 [3,7]	2,4 [5,2]	2,9 [6,5]	3,5 [7,8]	4,3 [9,5]	5,2 [11,9]
	HIGH (ΥΨΗΛΗ)	1,4 [3,1]	1,9 [4,1]	2,8 [6,1]	3,4 [7,6]	4,1 [9,1]	5,0 [11,1]	6,1 [13,9]
Μέση κατανάλωση ανά κύκλο, kgf m [BHP]		122 [1,6]	160 [2,1]	236 [3,1]	289 [3,8]	350 [4,6]	441 [5,8]	551 [7,25]
Ηλεκτρική θέρμανση (Προαιρετικό)								
Συνολική απόδοση ηλεκτρικής θερμότητας, kW	200 V	19,1	19,1	28,6	28,6	Δ/Ι	Δ/Ι	Δ/Ι
	240 V	27,4	27,4	41,2	41,2	Δ/Ι	Δ/Ι	Δ/Ι
	380 V	17,2	17,2	17,2	17,2	34,4	34,4	34,4
	415 V	20,5	20,5	20,5	20,5	41,0	41,0	41,0
	480 V	27,4	27,4	27,4	27,4	54,8	54,8	54,8
Αριθμός στοιχείων ηλεκτρικής θέρμανσης		6/6	6/6	9/6	9/6	12	12	12
Μέγεθος στοιχείων ηλεκτρικής θέρμανσης, kW		4,2	4,2	4,2	4,2	4,2	4,2	4,2

Πίνακας 1 *συνέχεια…*

© Δικαίωμα πνευματικής ιδιοκτησίας, Alliance Laundry Systems LLC
– ΝΑ ΜΗΝ ΑΝΤΙΓΡΑΦΕΙ ΟΥΤΕ ΝΑ ΜΕΤΑΔΟΘΕΙ

Τεχνικά χαρακτηριστικά		45	65	85	105	130	160	200
Απαιτούμενος χρόνος για άνοδο της θερμοκρασίας της πλύσης, λεπτά ανά 5,5 °C [10 °F]	LOW (ΧΑΜΗΛΗ)	1,562	1,633	1,685	1,997	1,927	2,215	2,471
	MED (ΜΕΣΑΙΑ)	1,718	1,896	1,874	2,168	2,015	2,375	2,676
	HIGH (ΥΨΗΛΗ)	1,739	2,239	2,095	2,471	2,272	2,675	2,860
Εκπομπή θορύβου								
dB(A)	Μεγ. εξαγωγή	77	77	78	78	80	80	75
	Μεσαία εξαγωγή	69	69	70	70	75	75	68
	Ανάδευση	64	64	66	66	66	66	66
Δ/Ι = Δεν ισχύει								

Πίνακας 1

Διαστάσεις μηχανήματος

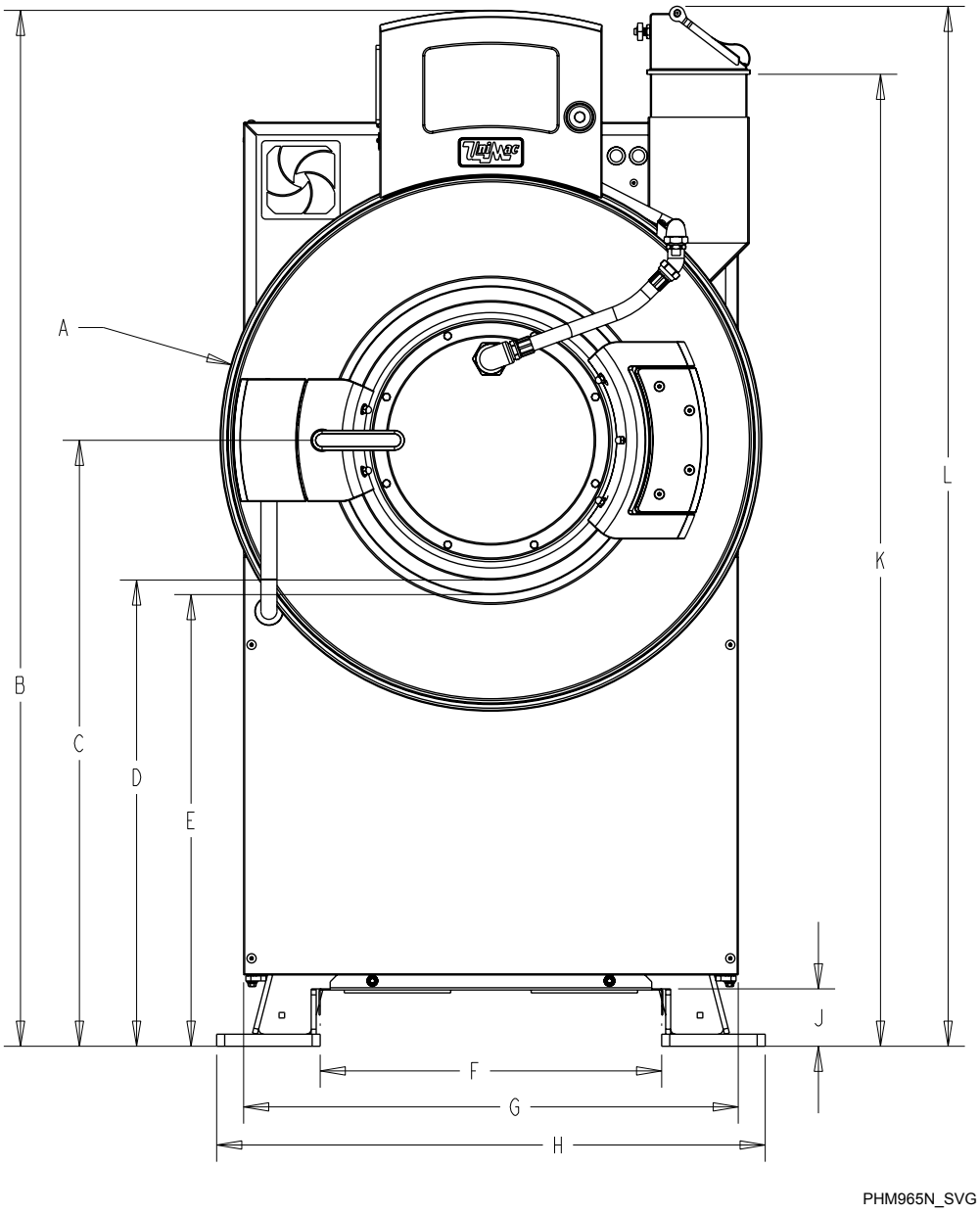

ΣΗΜΕΙΩΣΗ: Εμφανίζεται με ψεκασμό και προαιρετικό διανομέα απορρυπαντικού με πέντε θήκες.

Σχήμα 2

Διαστάσεις μηχανήματος, Χιλιοστά [Ίντσες]							
	45	**65**	**85**	**105**	**130**	**160**	**200**
A	856 [33,7]	856 [33,7]	1001 [39,4]	1001 [39,4]	1161 [45,7]	1161 [45,7]	1161 [45,7]
B	1636 [64,4]	1636 [64,4]	1755 [69,1]	1755 [69,1]	1933 [76,1]	1933 [76,1]	1933 [76,1]
C	958 [37,7]	958 [37,7]	998 [39,3]	998 [39,3]	1090 [42,9]	1090 [42,9]	1090 [42,9]
D	732 [28,8]	732 [28,8]	732 [28,8]	732 [28,8]	775 [30,5]	775 [30,5]	775 [30,5]
E	544 [21,4]	544 [21,4]	716 [28,2]	716 [28,2]	757 [29,8]	757 [29,8]	757 [29,8]
F	538 [21,2]	538 [21,2]	615 [24,2]	615 [24,2]	792 [31,2]	767 [30,2]	767 [30,02]
G	782 [30,8]	782 [30,8]	935 [36,8]	935 [36,8]	1087 [42,8]	1087 [42,8]	1087 [42,8]
H	866 [34,1]	866 [34,1]	1019 [40,1]	1019 [40,1]	1171 [46,1]	1171 [46,1]	1171 [46,1]
J	97 [3,8]	97 [3,8]	97 [3,8]	97 [3,8]	97 [3,8]	97 [3,8]	97 [3,8]
K	1542 [60,7]	1542 [60,7]	1615 [63,6]	1615 [63,6]	1745 [68,7]	1745 [68,7]	1745 [68,7]
L	1643 [64,7]	1643 [64,7]	1717 [67,6]	1717 [67,6]	1844 [72,6]	1844 [72,6]	1844 [72,6]

Πίνακας 2

© Δικαίωμα πνευματικής ιδιοκτησίας, Alliance Laundry Systems LLC
– ΝΑ ΜΗΝ ΑΝΤΙΓΡΑΦΕΙ ΟΥΤΕ ΝΑ ΜΕΤΑΔΟΘΕΙ

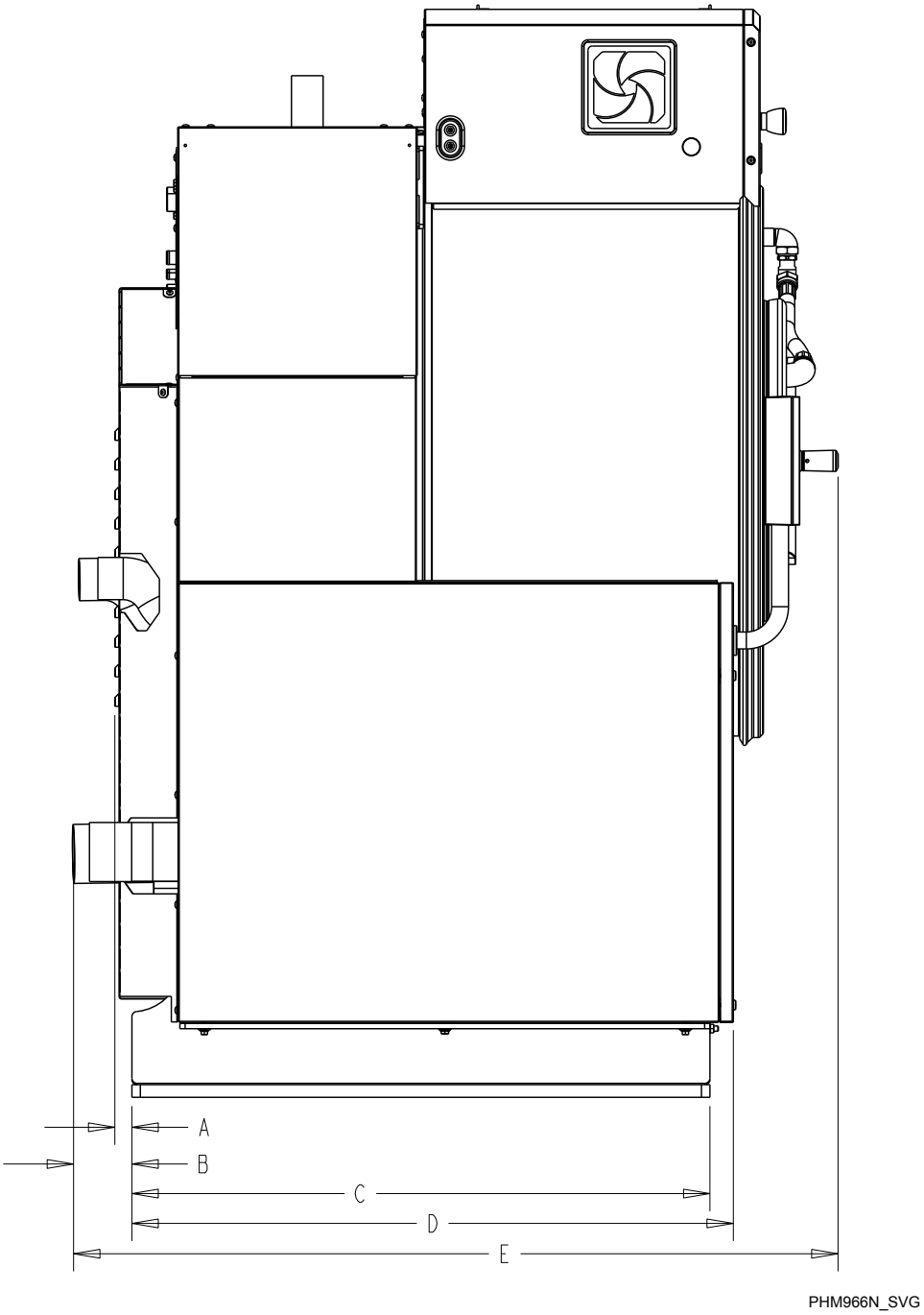

ΣΗΜΕΙΩΣΗ: Εμφανίζεται με ψεκασμό και προαιρετικό διανομέα απορρυπαντικού με πέντε θήκες.

Σχήμα 3

Διαστάσεις πλυντηρίου, Χιλιοστά [Ίντσες]							
	45	**65**	**85**	**105**	**130**	**160**	**200**
A	20 [0,8]	20 [0,8]	15 [0,6]	15 [0,6]	23 [0,9]	23 [0,9]	23 [0,9]
B	89 [3,5]	89 [3,5]	46 [1,8]	46 [1,8]	51 [2,0]	51 [2,0]	51 [2,0]
C	869 [34,2]	869 [34,2]	1072 [42,2]	1072 [42,2]	1135 [44,7]	1135 [44,7]	1135 [44,7]
D	904 [35,6]	1044 [41,1]	1105 [43,5]	1283 [50,5]	1168 [46,0]	1308 [51,5]	1499 [59,0]
E	1151 [45,3]	1298 [51,1]	1300 [51,2]	1427 [56,2]	1384 [54,5]	1524 [60,0]	1715 [67,5]
Πλάτος πόρτας	589 [23,19]	589 [23,19]	670 [26,38]	670 [26,38]	757 [29,8]	757 [29,8]	757 [29,8]
Μεντεσές πόρτας*	51 [2]	51 [2]	51 [2]	51 [2]	51 [2]	51 [2]	51 [2]
*Μπροστινό μέρος μηχανήματος έως το πλαίσιο της πόρτας στην πλευρά του μεντεσέ (όταν είναι ανοιχτή)							

Πίνακας 3

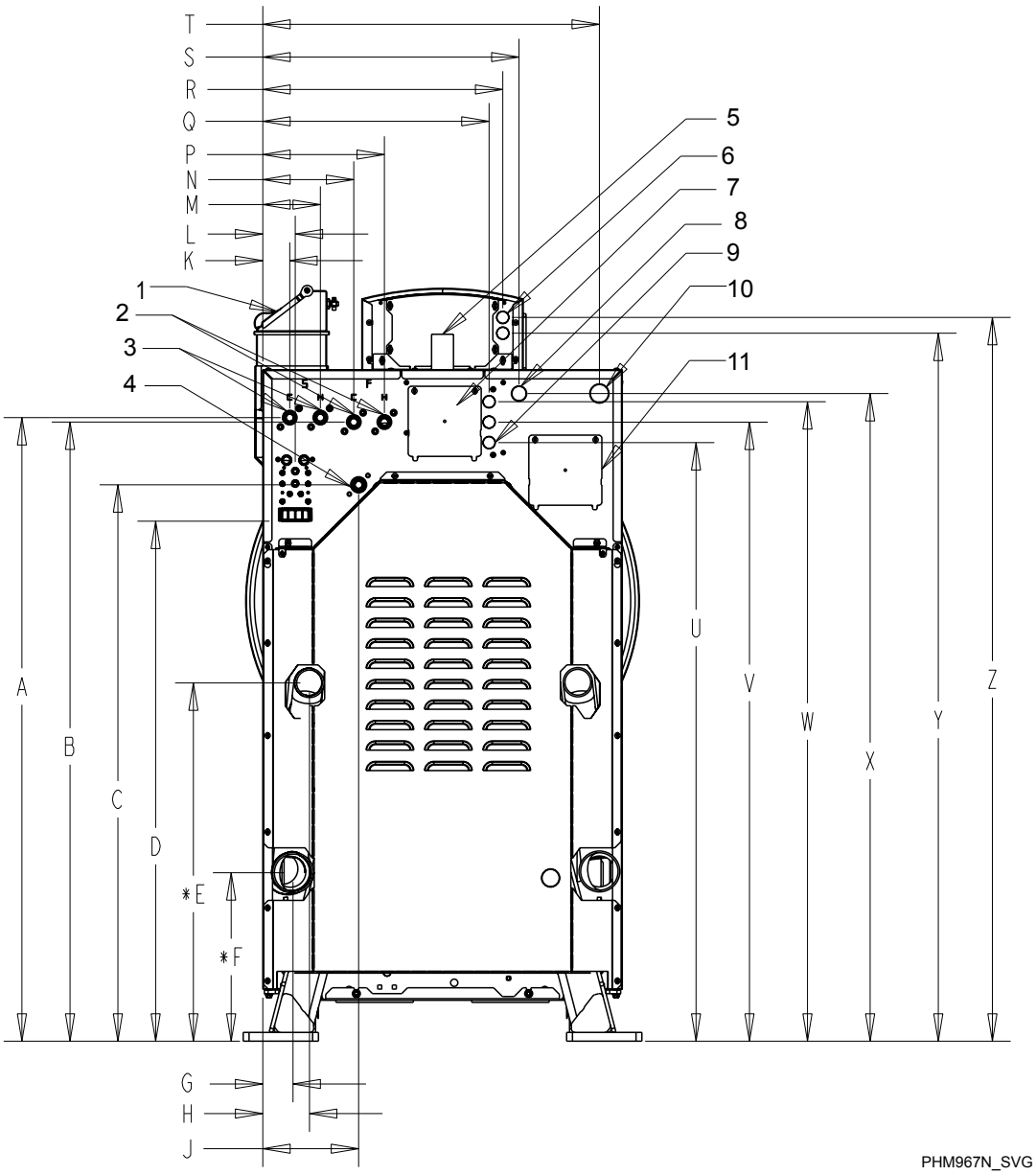

ΣΗΜΕΙΩΣΗ: Εμφανίζεται με ψεκασμό και προαιρετικό διανομέα απορρυπαντικού με πέντε θήκες.

1. Διανεμητής εφοδιασμού
2. Συνδέσεις για κύρια πλήρωση
3. Συνδέσεις ξεβγάλματος με ψεκασμό
4. Σύνδεση ατμού
5. Περίβλημα εξαερισμού
6. Ηλεκτρικό 0,875
7. Καπάκι παροχής χημικού
8. 1,125 Ηλεκτρικό
9. .875 Χημ ηλεκτρική παροχή
10. 1,5000 Ηλεκτρικό
11. Πλαίσιο πρόσβασης στην τροφοδοσία

Σχήμα 4

Διαστάσεις πλυντηρίου, Χιλιοστά [Ίντσες]							
	45	**65**	**85**	**105**	**130**	**160**	**200**
A	1356 [53,4]	1356 [53,4]	1471 [57,9]	1471 [57,9]	1648 [64,9]	1648 [64,9]	1648 [64,9]
B	1346 [53,0]	1346 [53,0]	1461 [57,5]	1461 [57,5]	1638 [64,5]	1638 [64,5]	1384 [54,5]
C	1133 [44,6]	1133 [44,6]	1247 [49,1]	1247 [49,1]	1425 [56,1]	1425 [56,1]	1425 [56,1]
D	1209 [47,6]	1209 [47,6]	1,326 [52,2]	1,326 [52,2]	1433 [56,4]	1433 [56,4]	1433 [56,4]
E*	780 [30,7]	780 [30,7]	782 [30,8]	782 [30,8]	749 [29,5]	749 [29,5]	749 [29,5]
F*	366 [14,4]	366 [14,4]	312 [12,3]	312 [12,3]	310 [12,2]	310 [12,2]	310 [12,2]
G	109 [4,3]	150 [5,9]	64 [2,5]	64 [2,5]	74 [2,9]	74 [2,9]	74 [2,9]
H	91 [3,6]	91 [3,6]	66 [2,6]	66 [2,6]	74 [2,9]	74 [2,9]	74 [2,9]
J	208 [8,2]	208 [8,2]	208 [8,2]	208 [8,2]	196 [7,7]	196 [7,7]	196 [7,7]
K	58 [2,3]	58 [2,3]	58 [2,3]	58 [2,3]	58 [2,3]	58 [2,3]	58 [2,3]
L	71 [2,8]	71 [2,8]	71 [2,8]	71 [2,8]	71 [2,8]	71 [2,8]	71 [2,8]
M	124 [4,9]	124 [4,9]	124 [4,9]	124 [4,9]	124 [4,9]	124 [4,9]	124 [4,9]
N	198 [7,8]	198 [7,8]	211 [8,3]	211 [8,3]	211 [8,3]	211 [8,3]	211 [8,3]
P	264 [10,4]	264 [10,4]	290 [11,4]	290 [11,4]	290 [11,4]	290 [11,4]	290 [11,4]
Q	493 [19,4]	493 [19,4]	569 [22,4]	569 [22,4]	645 [25,4]	645 [25,4]	645 [25,4]
R	521 [20,5]	521 [20,5]	597 [23,5]	597 [23,5]	673 [26,5]	673 [26,5]	673 [26,5]
S	556 [21,9]	556 [21,9]	709 [27,9]	709 [27,9]	861 [33,9]	861 [33,9]	861 [33,9]
T	732 [28,8]	732 [28,8]	884 [34,8]	884 [34,8]	1086 [40,8]	1086 [40,8]	1086 [40,8]
U	1300 [51,2]	1300 [51,2]	1425 [56,1]	1425 [56,1]	1603 [63,1]	1603 [63,1]	1603 [63,1]
V	1346 [53,0]	1346 [53,0]	1468 [57,8]	1468 [57,8]	1646 [64,8]	1646 [64,8]	1646 [64,8]
W	1389 [54,7]	1389 [54,7]	1514 [59,6]	1514 [59,6]	1692 [66,6]	1692 [66,6]	1692 [66,6]
X	1407 [55,4]	1407 [55,4]	1364 [53,7]	1524 [60,0]	1702 [67,0]	1702 [67,0]	1702 [67,0]
Y	1539 [60,6]	1539 [60,6]	1656 [65,2]	1656 [65,2]	1834 [72,2]	1834 [72,2]	1834 [72,2]
Z	1573 [61,94]	1573 [61,94]	1691 [66,59]	1691 [66,59]	1868 [73,56]	1868 [73,56]	1868 [73,56]
*Η διπλή αποστράγγιση χρησιμοποιείται μόνο στα μοντέλα 85-200 D3 και D4							

Πίνακας 4

Θέσεις οπών για μπουλόνια στερέωσης - Μοντέλα 45 και 65 λιβρών

20,4 και 29,5 κιλά [45 και 65 Λιβρών] Μοντέλα (βλ. *Πίνακας 5*)

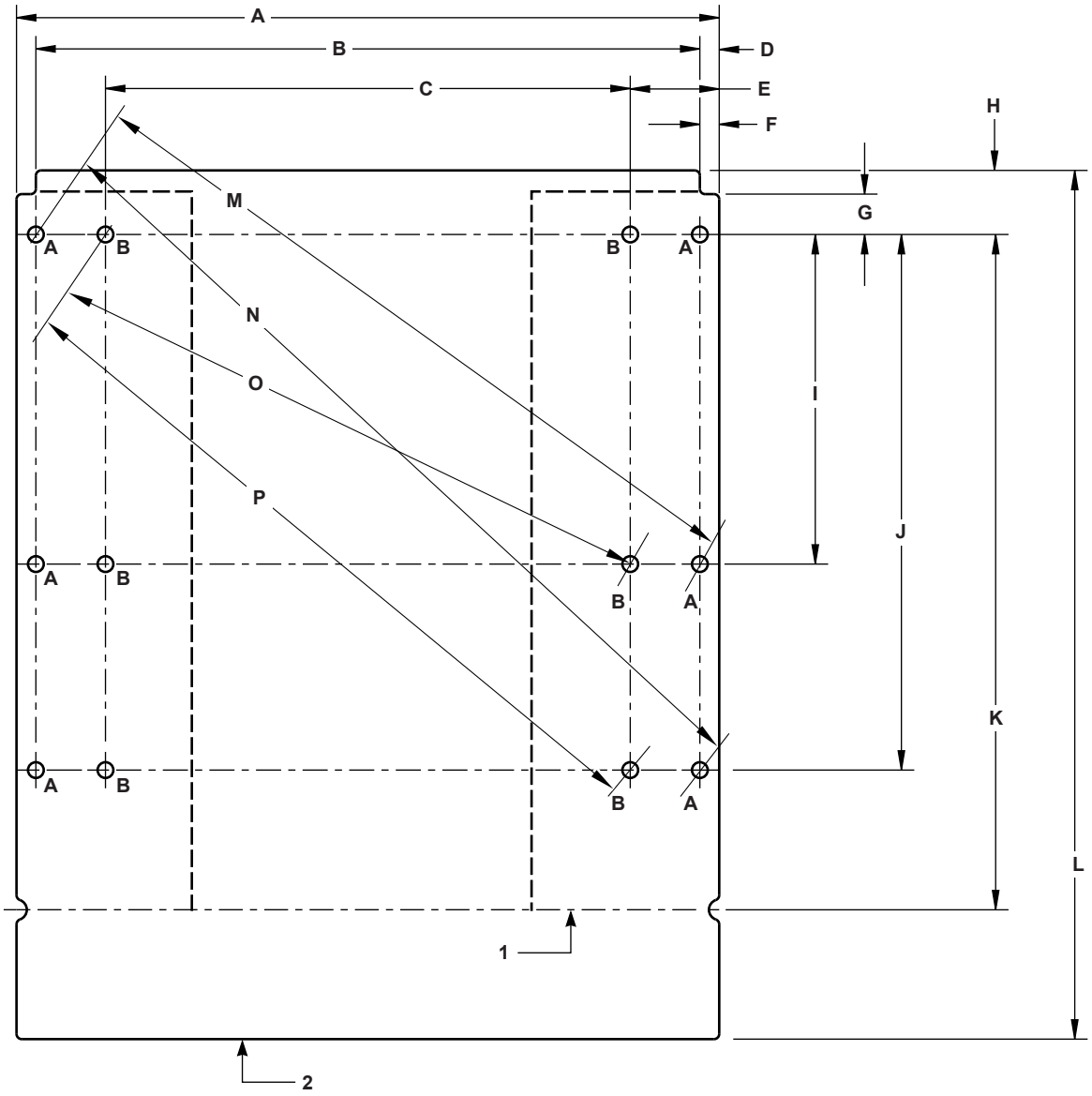

ΣΗΜΕΙΩΣΗ: Για εγκαταστάσεις ενός μηχανήματος ή δύο μηχανημάτων που τοποθετούνται πλάτη με πλάτη, χρησιμοποιήστε τις εξωτερικές οπές βιδών που επισημαίνονται με το γράμμα "A". Για την εγκατάσταση πολλαπλών μηχανημάτων που τοποθετούνται το ένα δίπλα στο άλλο με ελάχιστη απόσταση ασφαλείας, χρησιμοποιήστε τις οπές βιδών που επισημαίνονται με το γράμμα "B".

1. Πρόσοψη πρότυπο μπουλόνι στερέωσης (45)
2. Πρόσοψη πρότυπο μπουλόνι στερέωσης (65)

Σχήμα 5

Θέσεις οπών για μπουλόνια τοποθέτησης – Μοντέλα 20,4 και 29,5 κιλών [45 και 65 λιβρών], χιλ. [ιντσών.]			
		45	**65**
A		867 [34,12]	867 [34,12]
B		819 [32,24]	819 [32,24]
C		647 [25,48]	647 [25,48]
D		24 [0,94]	24 [0,94]
E		110 [4,32]	110 [4,32]
F		24 [0,94]	24 [0,94]
G		50 [1,96]	50 [1,96]
H		76 [3]	76 [3]
I		406 [16]	406 [16]
J		660 [26]	660 [26]
K		855 [33,67]	Δεν ισχύει
L		Δεν ισχύει	1071 [42,17]
M	Εξωτερική	914 [35,99]	914 [35,99]
N		1051 [41,41]	1051 [41,41]
O	Εσωτερική	764 [30,08]	764 [30,08]
P		924 [36,4]	924 [36,4]

Πίνακας 5

Θέσεις οπών για μπουλόνια στερέωσης - Μοντέλα 85 και 105 λίβρες

38,6 και 47,6 κιλά [85 και 105 λιβρών] Μοντέλα (βλ. *Πίνακας 6*)

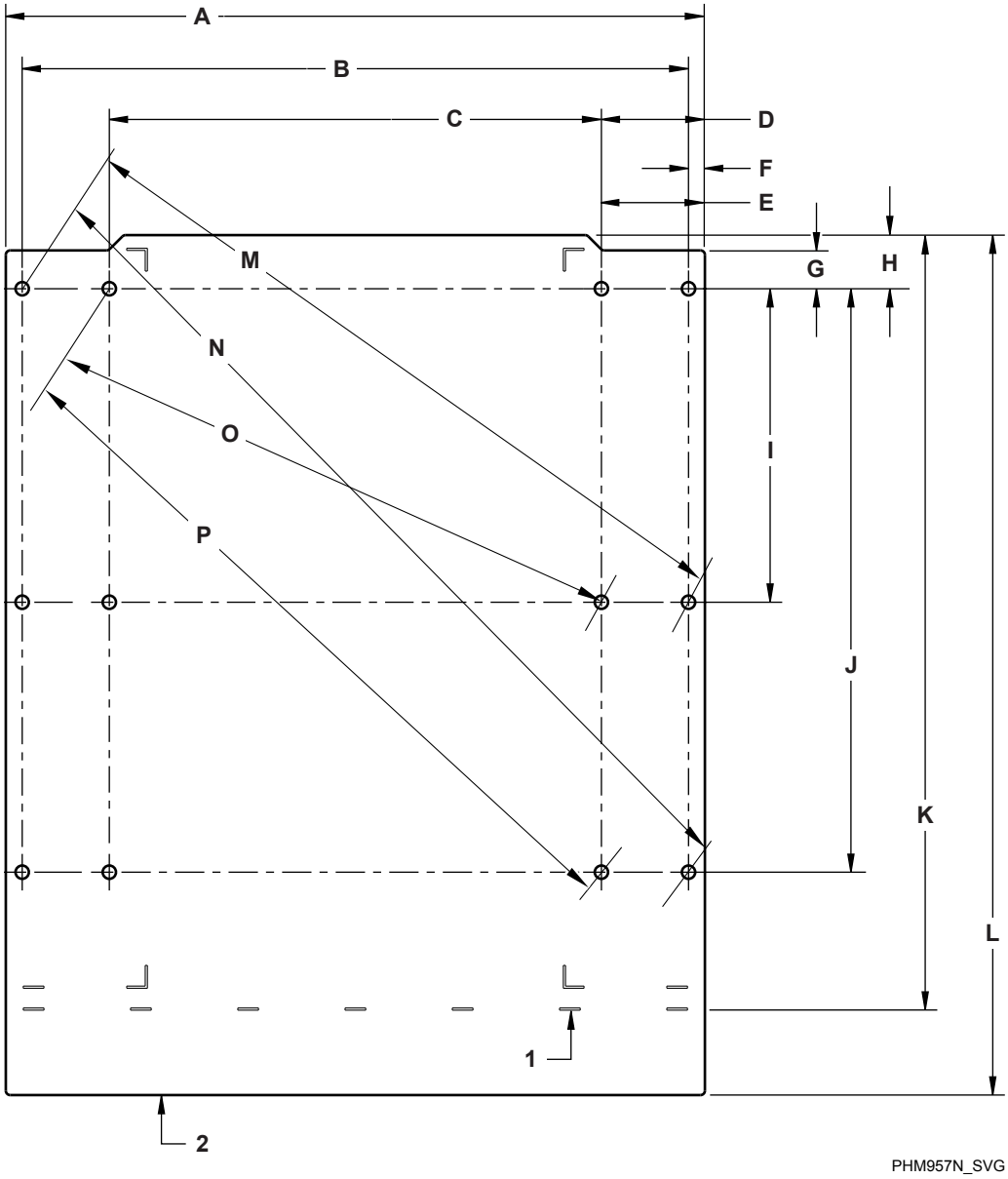

1. Πρόσοψη πρότυπο μπουλόνι στερέωσης (85)
2. Πρόσοψη πρότυπο μπουλόνι στερέωσης (105)

Σχήμα 6

Θέσεις οπών για μπουλόνια τοποθέτησης – Μοντέλα 38,6 και 47,6 κιλών [85 και 105 λιβρών], χιλ. [ιντσών.]			
		85	**105**
A		1019 [40,12]	1019 [40,12]
B		971 [38,24]	971 [38,24]
C		717 [28,24]	717 [28,24]
D		151 [5,94]	151 [5,94]
E		149 [5,89]	149 [5,89]
F		24 [0,94]	24 [0,94]
G		56 [2,20]	56 [2,20]
H		78 [3,08]	78 [3,08]
I		457 [18]	457 [18]
J		851 [33,50]	851 [33,50]
K		1127 [44,38]	Δεν ισχύει
L		Δεν ισχύει	1254 [49,38]
M	Εξωτερική	1074 [42,27]	1074 [42,27]
N		1291 [50,84]	1291 [50,84]
O	Εσωτερική	851 [33,49]	851 [33,49]
P		1113 [43,82]	1113 [43,82]

Πίνακας 6

© Δικαίωμα πνευματικής ιδιοκτησίας, Alliance Laundry Systems LLC
– ΝΑ ΜΗΝ ΑΝΤΙΓΡΑΦΕΙ ΟΥΤΕ ΝΑ ΜΕΤΑΔΟΘΕΙ

Θέσεις οπών για μπουλόνια τοποθέτησης – Μοντέλα 130-200 λιβρών

Μοντέλα 59-90,7 κιλών [130-200 λιβρών] (ανατρέξτε στην ενότητα *Πίνακας 7*)

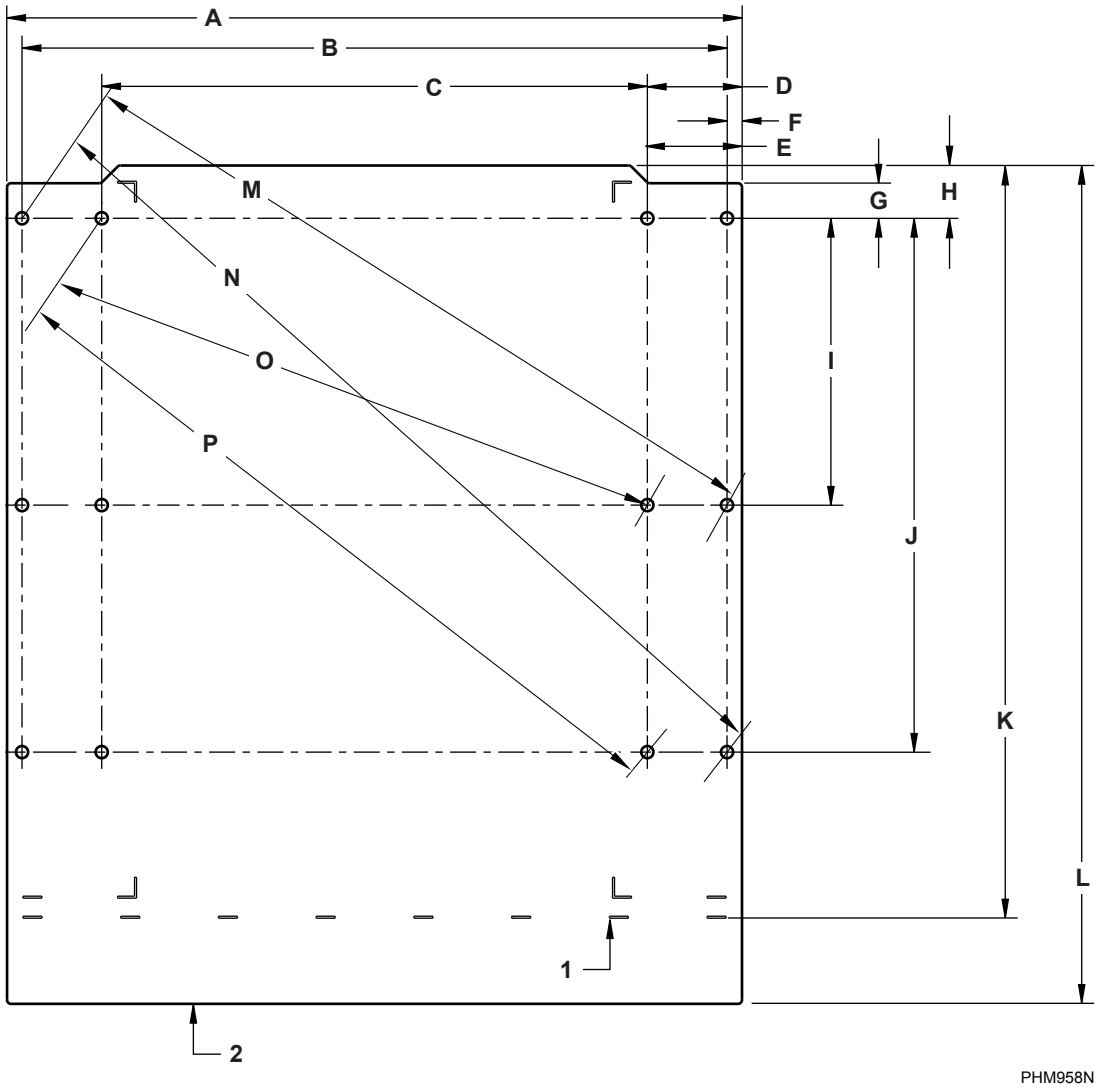

1. Πρόσοψη πρότυπο μπουλόνι στερέωσης (130)
2. Μπροστινό μέρος προτύπου για μπουλόνια τοποθέτησης (160 και 200)

Σχήμα 7

Θέσεις οπών για μπουλόνια τοποθέτησης – Μοντέλα 59-90,7 κιλών [130-200 λιβρών], χιλ. [ιντσών.]		
	130	**160-200**
A	1171 [46,12]	1171 [46,12]
B	1124 [44,24]	1124 [44,24]
C	870 [34,24]	870 [34,24]

Πίνακας 7 *συνέχεια…*

Θέσεις οπών για μπουλόνια τοποθέτησης – Μοντέλα 59-90,7 κιλών [130-200 λιβρών], χιλ. [ιντσών.]			
		130	**160-200**
D		151 [5,94]	151 [5,94]
E		150 [5,89]	150 [5,89]
F		24 [0,94]	24 [0,94]
G		56 [2,20]	56 [2,20]
H		84 [3,31]	84 [3,31]
I		457 [18]	457 [18]
J		851 [33,50]	851 [33,50]
K		1197 [47,11]	Δεν ισχύει
L		Δεν ισχύει	1336 [52.61]
M	Εξωτερική	1213 [47,76]	1213 [47,76]
N		1409 [55,49]	1409 [55,49]
O	Εσωτερική	1097 [43,17]	1097 [43,17]
P		1217 [47,90]	1217 [47,90]

Πίνακας 7

Εγκατάσταση

Επιλογές θεμελίωσης

Για όλες τις νέες εγκαταστάσεις πλυντηρίων απαιτείται τοποθέτηση οπλισμένου τσιμέντου τουλάχιστον 3500 psi (ανατρέξτε στην κλίμακα ανά προμηθευτή) σε έτοιμη βάση.

ΣΗΜΕΙΩΣΗ: Μην στερεώνετε επάνω σε μεταλλικά πλαίσια βάσης, ξύλινα δάπεδα, δάπεδα από πλακάκια, υπερυψωμένα δάπεδα ή πάνω από υπόγεια ή κενό χώρο, λόγω της υψηλής ταχύτητας εξαγωγής και των δυνάμεων-G που ασκούνται.

Τονίζεται ότι απαιτείται σημασία στη λεπτομέρεια σε όλες τις εργασίες θεμελίωσης για να διασφαλίζεται σταθερή εγκατάσταση της μονάδας που εξαλείφει την πιθανότητα υπερβολικών δονήσεων κατά το στύψιμο.

Για νέες θεμελιώσεις ένα πρότυπο μπουλόνι στερέωσης υπάρχει με επιπλέον κόστος ή μπορείτε να χρησιμοποιήσετε βάση για το πλυντήριο (αν διατίθεται).

Το μηχάνημα πρέπει να αγκυρώνεται σε ομαλή επίπεδη επιφάνεια έτσι ώστε να υποστηρίζεται ολόκληρη η βάση του μηχανήματος και να ακουμπά στην επιφάνεια τοποθέτησης.

ΣΗΜΑΝΤΙΚΟ: Μη στηρίζετε μόνιμα το μηχάνημα σε τέσσερα μόνο σημεία με αποστάτες. Απαιτείται ρευστοκονίαμα, ενώ πρέπει να αφαιρεθούν οι αποστάτες.

Εγκατάσταση πλυντηρίου σε υπάρχον δάπεδο

Η πλάκα του δαπέδου πρέπει να αποτελείται από ενισχυμένο σκυρόδεμα, χωρίς να έχει κενά σημεία από κάτω, ενώ το δάπεδο πρέπει να πληροί τις απαιτήσεις βάθους, σύμφωνα με *Πίνακας 12* . Αν το δάπεδο πληροί αυτές τις απαιτήσεις, και ΔΕΝ επιθυμείτε ανυψωμένη βάση, ανατρέξτε στην ενότητα *Σχήμα 11* και προχωρήστε στην *Τοποθέτηση μηχανήματος και εφαρμογή ρευστοκονιάματος*.

Αν το δάπεδο δεν πληροί αυτές τις απαιτήσεις, και ΔΕΝ επιθυμείτε ανυψωμένη βάση, ανατρέξτε στην ενότητα *Σχήμα 14* και προχωρήστε στην *Τοποθέτηση μηχανήματος και εφαρμογή ρευστοκονιάματος*.

Εγκατάσταση ανυψωμένης βάσης πλυντηρίου σε υπάρχον δάπεδο

Η υπάρχουσα πλάκα του δαπέδου πρέπει να αποτελείται από ενισχυμένο σκυρόδεμα πάχους 152 χιλ. [6 ιντσών], και να μην υπάρχουν κενά σημεία κάτω από την πλάκα. Αν πλάκα του δαπέδου πληροί αυτές τις απαιτήσεις, και επιθυμείτε ανυψωμένη βάση, ανατρέξτε στην ενότητα *Σχήμα 13* και προχωρήστε στην *#unique_25*.

Νέα θεμελίωση

Αν η υπάρχουσα πλάκα του δαπέδου δεν πληροί τις απαιτήσεις θεμελίων του εκάστοτε μοντέλου μηχανήματος, και επιθυμείτε μια νέα μονολιθική θεμελίωση, ανατρέξτε στην ενότητα *Σχήμα 12* και προχωρήστε στην *#unique_25*.

Εγκατάσταση απομονωμένης επιφάνειας

Αυτός ο τύπος εγκατάστασης ΔΕΝ συνιστάται. Ο εγκαταστάτης ΠΡΕΠΕΙ να συμβουλευτεί δομικό μηχανικό για τις προδιαγραφές σκυροδέματος και τις απαιτήσεις για εγκαταστάσεις που δεν θα δεθούν με τις παρακείμενες θεμελιώσεις.

ΣΗΜΑΝΤΙΚΟ: Οι παραπάνω οδηγίες και συστάσεις είναι συντηρητικές προδιαγραφές για μια τυπική εγκατάσταση που βασίζεται σε διαβουλεύσεις με δομικό μηχανικό. Η Alliance Laundry Systems υποστηρίζει όλες τις εγκαταστάσεις που πληρούν αυτές τις προϋποθέσεις. Για εναλλακτικές προδιαγραφές εγκατάστασης με βάση τον τύπο εδάφους, την τοποθεσία, την κατασκευαστική δομή, τη μοναδική γεωμετρία δαπέδου, τους τύπους μηχανημάτων και τις παροχές σας, συμβουλευτείτε έναν δομικό μηχανικό της περιοχής σας.

© Δικαίωμα πνευματικής ιδιοκτησίας, Alliance Laundry Systems LLC
– ΝΑ ΜΗΝ ΑΝΤΙΓΡΑΦΕΙ ΟΥΤΕ ΝΑ ΜΕΤΑΔΟΘΕΙ

Διάταξη δαπέδου και διαστάσεις βάσης

Διάκενα διαστάσεων - Τοποθέτηση μεμονωμένου μηχανήματος (ανατρέξτε στην ενότητα *Πίνακας 8*)

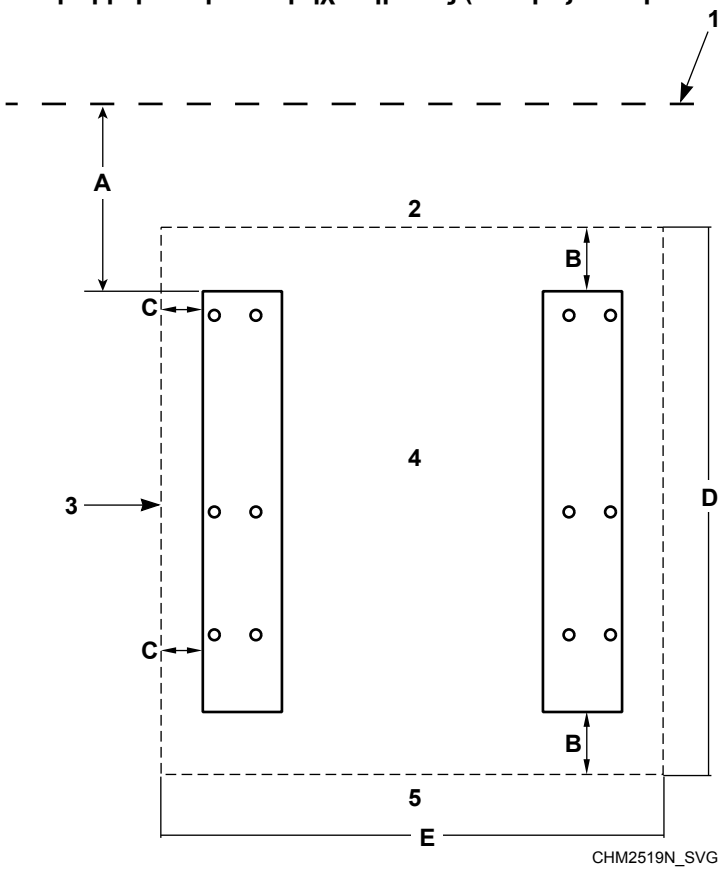

1. Τοίχος
2. Πίσω άκρο της βάσης
3. Πλευρικό άκρο της βάσης
4. Μηχάνημα 1
5. Μπροστινό άκρο της βάσης

Σχήμα 8

Τοποθέτηση μεμονωμένου μηχανήματος, χιλ. [ιντσών.]					
Περιγραφή			**45-65**	**85-105**	**130-200**
A-	Απόσταση από τον τοίχο (ελάχιστη)		508 [20]	508 [20]	508 [20]
B	Απόσταση από το κάτω μέρος του μηχανήματος μέχρι το μπροστινό/πίσω άκρο της βάσης (ελάχιστη)	Βασικό	305 [12]	305 [12]	407 [16]
		Στενή*	226 [9]	226 [9]	226 [9]
		Πολύ στενή*	153 [6]	153 [6]	153 [6]

Πίνακας 8 *συνέχεια…*

Τοποθέτηση μεμονωμένου μηχανήματος, χιλ. [ιντσών.]					
Περιγραφή			**45-65**	**85-105**	**130-200**
C	Απόσταση από το κάτω μέρος του μηχανήματος μέχρι το πλευρικό άκρο της βάσης (ελάχιστη)	Βασικό	305 [12]	305 [12]	407 [16]
		Στενή*	226 [9]	226 [9]	226 [9]
		Εξαιρετικά στενό*	153 [6]	153 [6]	153 [6]
D-	Μήκος βάσης (ελάχιστο)		1524 [60]	1.721 [67,75]	2032 [80]
E-	Πλάτος βάσης (ελάχιστο)		1524 [60]	1.654 [65,12]	1886 [74,25]
*Απαιτείται πρόσθετο βάθος σκυροδέματος και πρόσθετη ενίσχυση με ράβδους. Ανατρέξτε στην ενότητα *Πίνακας 11* και *Απαιτήσεις θεμελίων*.					

Πίνακας 8

Διάκενα διαστάσεων - Τοποθέτηση δίπλα-δίπλα (ανατρέξτε στην ενότητα *Πίνακας 9*)

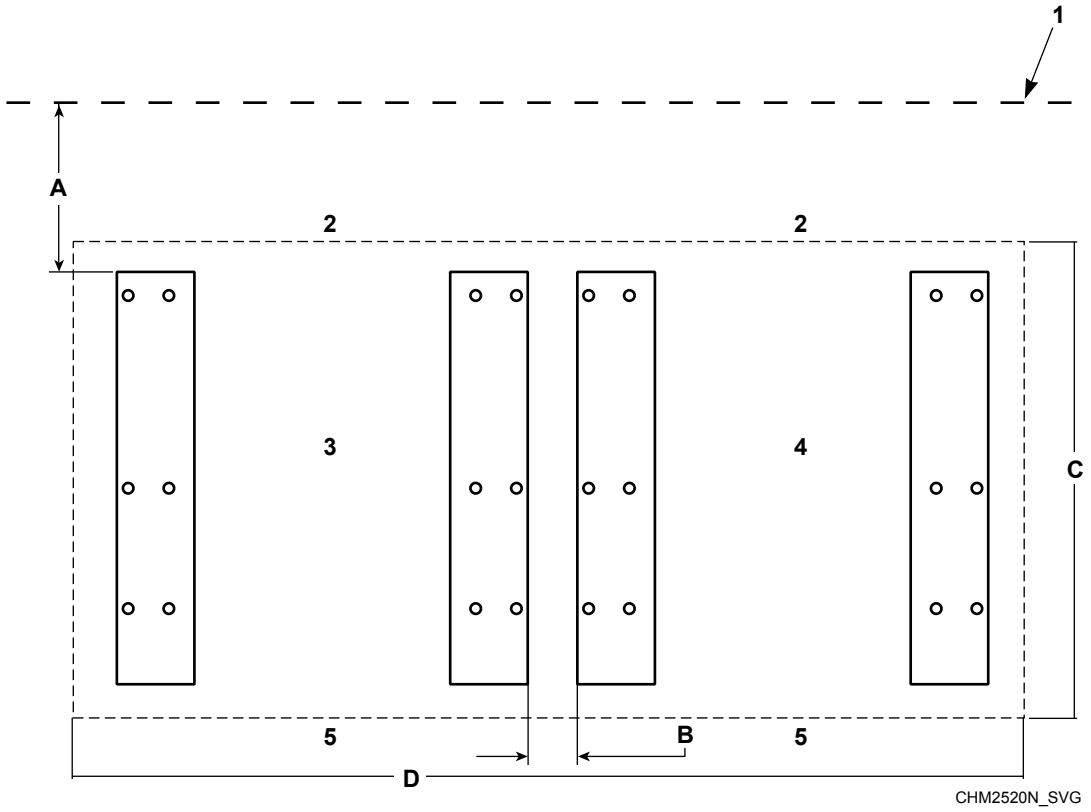

1. Τοίχος
2. Πίσω άκρο της βάσης
3. Μηχάνημα 1
4. Μηχάνημα 2
5. Μπροστινό άκρο της βάσης

Σχήμα 9

Τοποθέτηση δίπλα-δίπλα, χιλ. [ιντσών.]					
Περιγραφή			**45-65**	**85-105**	**130-200**
A-	Απόσταση από τον τοίχο (ελάχιστη)		508 [20]	508 [20]	508 [20]
B-	Απόσταση παρακείμενης μονάδας (ελάχιστη)	Τυπική	457 [18]	457 [18]	457 [18]
		Στενή*	305 [12]	305 [12]	305 [12]
		Πολύ στενή*	153 [6]	153 [6]	153 [6]
C-	Μήκος βάσης (ελάχιστο)	2 μηχανήματα	1524 [60]	1.721 [67,75]	2032 [80]
		3 μηχανήματα	1524 [60]	1.721 [67,75]	2032 [80]
D-	Πλάτος βάσης (ελάχιστο)	2 μηχανήματα	2.489 [98]	3131 [123,25]	3.515 [138,38]
		3 μηχανήματα	3505 [138]	4.607 [181,37]	5.144 [202,5]

Πίνακας 9 *συνέχεια…*

Τοποθέτηση δίπλα-δίπλα, χιλ. [ιντσών.]			
Περιγραφή	**45-65**	**85-105**	**130-200**
*Απαιτείται πρόσθετο βάθος σκυροδέματος και πρόσθετη ενίσχυση με ράβδους. Ανατρέξτε στην ενότητα *Πίνακας 11* και *Απαιτήσεις θεμελίων*.			

Πίνακας 9

© Δικαίωμα πνευματικής ιδιοκτησίας, Alliance Laundry Systems LLC
– ΝΑ ΜΗΝ ΑΝΤΙΓΡΑΦΕΙ ΟΥΤΕ ΝΑ ΜΕΤΑΔΟΘΕΙ

Διάκενα διαστάσεων - Τοποθέτηση πλάτη με πλάτη (ανατρέξτε στην ενότητα *Πίνακας 10*)

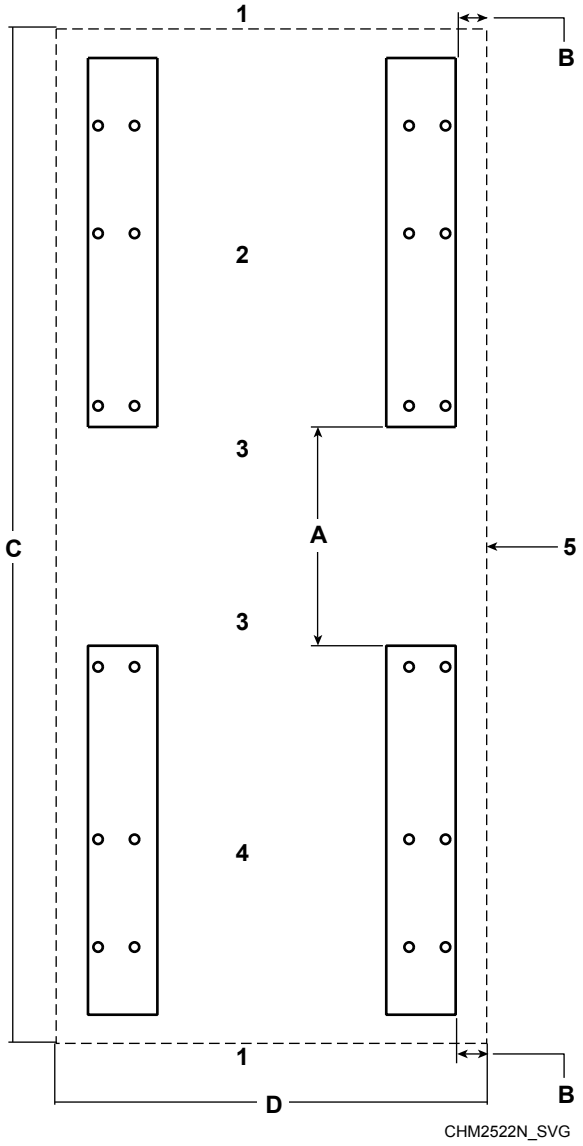

1. Μπροστινό άκρο της βάσης
2. Μηχάνημα 2
3. Πίσω μέρος μηχανήματος
4. Μηχάνημα 1
5. Πλευρικό άκρο της βάσης ή του τοίχου

Σχήμα 10

Τοποθέτηση πλάτη με πλάτη, χιλ. [ιντσών.]				
Περιγραφή		**45-65**	**85-105**	**130-200**
A-	Πίσω απόσταση από παρακείμενα μηχανήματα (ελάχιστη)	508 [20]	508 [20]	508 [20]

Πίνακας 10 *συνέχεια…*

Τοποθέτηση πλάτη με πλάτη, χιλ. [ιντσών.]					
Περιγραφή			**45-65**	**85-105**	**130-200**
B-	Απόσταση του μηχανήματος από τη βάση μέχρι το άκρο της επιφάνειας (ελάχιστη)	Τυπική	305 [12]	305 [12]	407 [16]
		Στενή*	226 [9]	226 [9]	226 [9]
		Πολύ στενή*	153 [6]	153 [6]	153 [6]
C-	Μήκος βάσης (ελάχιστο)		2.692 [106]	3.442 [135,5]	4.064 [160]
D-	Πλάτος βάσης (ελάχιστο)		1524 [60]	1.654 [65,12]	1886 [74,25]
*Απαιτείται πρόσθετο βάθος σκυροδέματος και πρόσθετη ενίσχυση με ράβδους. Ανατρέξτε στην ενότητα *Πίνακας 11* και *Απαιτήσεις θεμελίων*.					

Πίνακας 10

Απαιτήσεις πάχους βάσης, χιλ. [ιντσών.]					
Τεχνικά χαρακτηριστικά		**45**	**65**	**85-105**	**130-200**
Ελάχιστο πάχος βάσης*	Ταχύτητα-L	152 [6]	152 [6]	Δ/Ι	Δ/Ι
	Ταχύτητα-M	152 [6]	203 [8]	305 [12]	305 [12]
	Ταχύτητα V	305 [12]	305 [12]	305 [12]	305 [12]
Ελάχιστο βάθος εκσκαφής	Ταχύτητα-L	305 [12]	305 [12]	Δ/Ι	Δ/Ι
	Ταχύτητα-M	305 [12]	356 [14]	457 [18]	457 [18]
	Ταχύτητα V	457 [18]	457 [18]	457 [18]	457 [18]
*Η τοποθέτηση πρόσθετης μάζας σκυροδέματος (πιο παχιά θεμελίωση) θα μειώσει περαιτέρω τις δονήσεις και τον κίνδυνο εγκατάστασης.					

Πίνακας 11

© Δικαίωμα πνευματικής ιδιοκτησίας, Alliance Laundry Systems LLC
– ΝΑ ΜΗΝ ΑΝΤΙΓΡΑΦΕΙ ΟΥΤΕ ΝΑ ΜΕΤΑΔΟΘΕΙ

Απαιτήσεις θεμελίων

Υφιστάμενο δάπεδο (βλέπε *Πίνακας 12*)

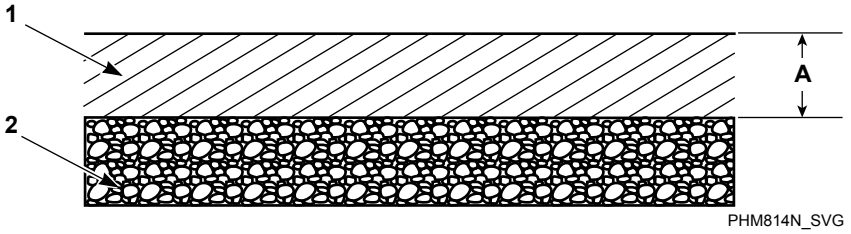

1. Υπάρχον δάπεδο με σκυρόδεμα 3.500 psi (ελάχιστο)
2. Συμπιεσμένη πλήρωση (τουλάχιστον 152 χιλ. [6 ιντσών.])

Σχήμα 11

Υπάρχον δάπεδο, χιλ. [ιντσών.]							
Περιγραφή			Ταχύτητα L / 45 (Ταχύτητα M)	65 (Ταχύτητα M)	45-65 (Ταχύτητα V)	85-105	130-200
A	**Απαιτούμενο πάχος υπάρχοντος δαπέδου (ελάχιστο)**	Τυπική*	152 [6]	203 [8]	305 [12]	305 [12]	305 [12]
		Στενή*	203 [8]	254 [10]	356 [14]	356 [14]	356 [14] (Δίπλα-δίπλα) 457 [18] (Πλάτη με πλάτη)
		Πολύ στενή*	254 [10]	305 [12]	406 [16]	406 [16]	508 [20] (Δίπλα-δίπλα) 508 [20] (Πλάτη με πλάτη)
* Ανατρέξτε στην ενότητα *Διάταξη δαπέδου και διαστάσεις βάσης*.							

Πίνακας 12

Νέο μονολιθικό δάπεδο (ανατρέξτε στην ενότητα *Πίνακας 13*)

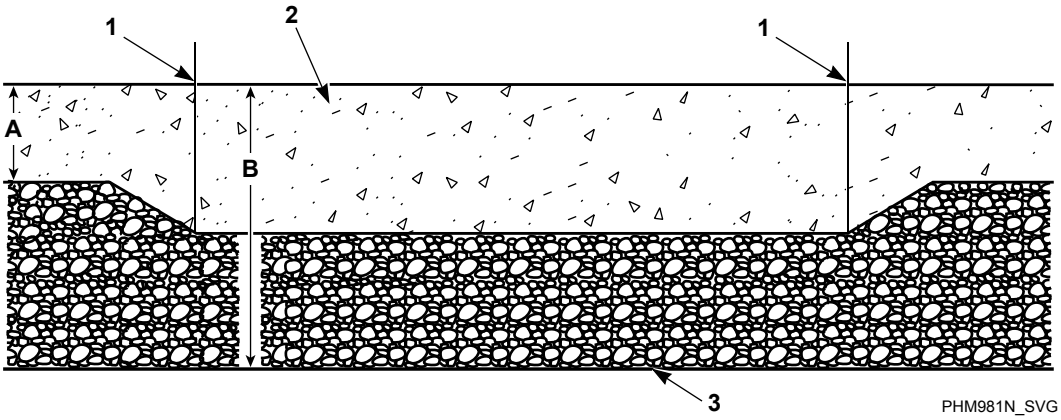

1. Άκρο της επιφάνειας
2. Σκυρόδεμα 3.500 psi (ελάχιστο)
3. Συμπαγής πλήρωση (το λιγότερο 152 χιλ. [6 ιντσών.] κάτω από το μηχάνημα)

Σχήμα 12

Νέο μονολιθικό δάπεδο, χιλ. [ιντσών.]							
Περιγραφή			**Ταχύτητα L / 45 (Ταχύτητα M)**	**65 (Ταχύτητα M)**	**45-65 (Ταχύτητα V)**	**85-105**	**130-200**
A	**Βάθος του γύρω δαπέδου**		152 [6]	152 [6]	152 [6]	152 [6]	152 [6]
B	**Συνολικό βάθος θεμελίωσης (σκυρόδεμα πλέον πλήρωσης 152 χιλ. [6 ιντσών.]) (ελάχιστο)**	Τυπική*	305 [12]	356 [14]	457 [18]	457 [18]	457 [18]
		Στενή*	356 [14]	406 [16]	508 [20]	508 [20]	508 [20] (Δίπλα-δίπλα) 610 [24] (Πλάτη με πλάτη)
		Πολύ στενή*	406 [16]	457 [18]	559 [22]	559 [22]	660 [26] (Δίπλα-δίπλα) 660 [26] (Πλάτη με πλάτη)
* Ανατρέξτε στην ενότητα *Διάταξη δαπέδου και διαστάσεις βάσης*.							

Πίνακας 13

Υπερυψωμένο πέλμα (βλέπε *Πίνακας 14*)

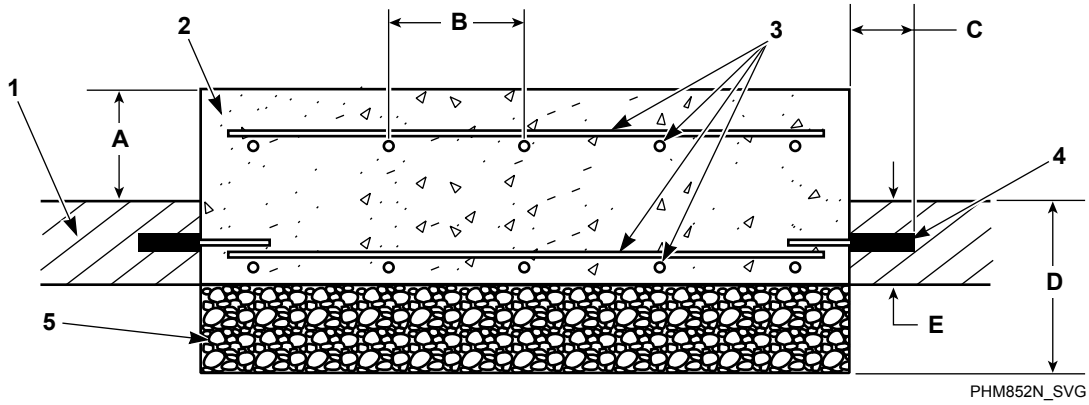

1. Υπάρχον δάπεδο
2. Σκυρόδεμα 3.500 psi (ελάχιστο)
3. Ενισχυτική ράβδος
4. Περιμετρική ενισχυτική ράβδος
5. Συμπιεσμένη πλήρωση (τουλάχιστον 152 χιλ. [6 ιντσών.])

Σχήμα 13

Υπερυψωμένη επιφάνεια, χιλ. [ιντσών.]							
Περιγραφή			**Ταχύτητα L / 45 (Ταχύτητα M)**	**65 (Ταχύτητα M)**	**45-65 (Ταχύτητα V)**	**85-105**	**130-200**
A	**Ύψος υπερυψωμένης επιφάνειας επάνω από το δάπεδο (μέγιστο)**		203 [8]	203 [8]	203 [8]	203 [8]	203 [8]
B	**Απόσταση μεταξύ ενισχυτικών ράβδων (μέγιστη)**	Τυπική*	305 [12]	305 [12]	305 [12]	305 [12]	305 [12]
		Στενή*	152 [6]	152 [6]	152 [6]	152 [6]	152 [6]
		Πολύ στενή*	152 [6]	152 [6]	152 [6]	152 [6]	152 [6]
C	**Μήκος ενισχυτικής ράβδου που εκτείνεται μέσα στο υπάρχον δάπεδο (ελάχιστο)**		64 [2,5]	64 [2,5]	64 [2,5]	64 [2,5]	64 [2,5]

Πίνακας 14 *συνέχεια…*

Υπερυψωμένη επιφάνεια, χιλ. [ιντσών.]							
Περιγραφή			**Ταχύτητα L / 45 (Ταχύτητα M)**	**65 (Ταχύτητα M)**	**45-65 (Ταχύτητα V)**	**85-105**	**130-200**
D	**Συνολικό βάθος θεμελίωσης (σκυρόδεμα πλέον πλήρωσης 152 χιλ. [6 ιντσών.]) (ελάχιστο)**	Βασικό*	305 [12]	356 [14]	457 [18]	457 [18]	457 [18]
		Στενή*	356 [14]	406 [16]	508 [20]	508 [20]	508 [20] (Δίπλα-δίπλα) 610 [24] (Πλάτη με πλάτη)
		Πολύ στενή*	406 [16]	457 [18]	559 [22]	559 [22]	660 [26] (Δίπλα-δίπλα) 660 [26] (Πλάτη με πλάτη)
E	**Απαιτούμενο πάχος υπάρχοντος δαπέδου (ελάχιστο)**		152 [6]	152 [6]	152 [6]	152 [6]	152 [6]
* Ανατρέξτε στην ενότητα *Διάταξη δαπέδου και διαστάσεις βάσης*.							

Πίνακας 14

Πρόσδεση στο υφιστάμενο δάπεδο (βλέπε *Πίνακας 15*)

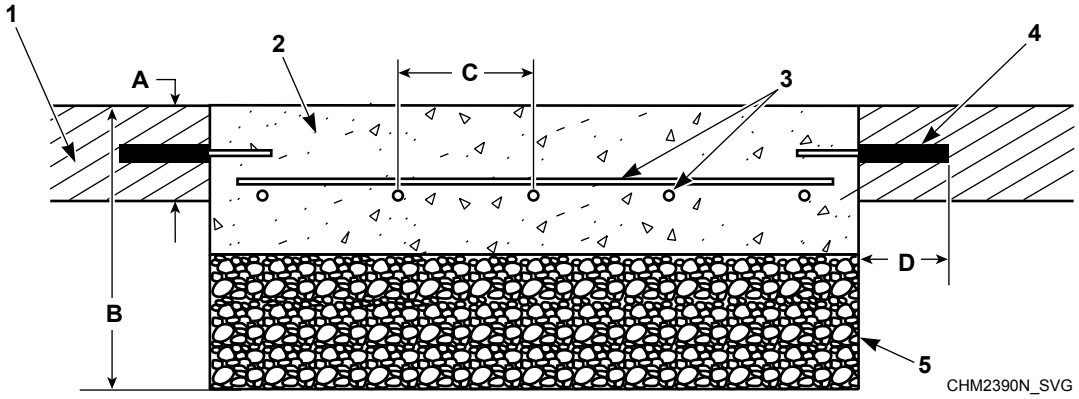

1. Υπάρχον δάπεδο
2. Σκυρόδεμα 3.500 psi (ελάχιστο)
3. Ενισχυτική ράβδος
4. Περιμετρική ενισχυτική ράβδος
5. Συμπιεσμένη πλήρωση (τουλάχιστον 152 χιλ. [6 ιντσών.])

Σχήμα 14

Δέσιμο με το υπάρχον δάπεδο, χιλ. [ιντσών.]							
Περιγραφή			**Ταχύτητα L / 45 (Ταχύτητα M)**	**65 (Ταχύτητα M)**	**45-65 (Ταχύτητα V)**	**85-105**	**130-200**
A	**Απαιτούμενο πάχος υπάρχοντος δαπέδου (ελάχιστο)**		152 [6]	152 [6]	152 [6]	152 [6]	152 [6]
B	**Συνολικό βάθος θεμελίωσης (σκυρόδεμα πλέον πλήρωσης 152 χιλ. [6 ιντσών.]) (ελάχιστο)**	Τυπική*	305 [12]	356 [14]	457 [18]	457 [18]	457 [18]
		Στενή*	356 [14]	406 [16]	508 [20]	508 [20]	508 [20] (Δίπλα-δίπλα) 610 [24] (Πλάτη με πλάτη)
		Πολύ στενή*	406 [16]	457 [18]	559 [22]	559 [22]	559 [22] (Δίπλα-δίπλα) 660 [26] (Πλάτη με πλάτη)
C	**Απόσταση μεταξύ ενισχυτικών ράβδων (μέγιστη)**	Τυπική*	305 [12]	305 [12]	305 [12]	305 [12]	305 [12]
		Στενή*	152 [6]	152 [6]	152 [6]	152 [6]	152 [6]
		Πολύ στενή*	152 [6]	152 [6]	152 [6]	152 [6]	152 [6]

Πίνακας 15 *συνέχεια…*

Δέσιμο με το υπάρχον δάπεδο, χιλ. [ιντσών.]						
Περιγραφή		Ταχύτητα L / 45 (Ταχύτητα M)	65 (Ταχύτητα M)	45-65 (Ταχύτητα V)	85-105	130-200
D	**Μήκος ενισχυτικής ράβδου που εκτείνεται μέσα στο υπάρχον δάπεδο (ελάχιστο)**	64 [2,5]	64 [2,5]	64 [2,5]	64 [2,5]	64 [2,5]
* Ανατρέξτε στην ενότητα *Διάταξη δαπέδου και διαστάσεις βάσης*.						

Πίνακας 15

Τοποθέτηση μηχανήματος και εφαρμογή ρευστοκονιάματος

ΣΗΜΕΙΩΣΗ: Μετά την πλήρη σκλήρυνση του σκυροδέματος και τη χρήση της μεθόδου καλουπώματος, ανατρέξτε στην ενότητα *Σχήμα 16* και προχωρήστε στο βήμα 7. Αν επιθυμείτε ακρυλικές συγκολλητικές αγκυρώσεις, ανατρέξτε στην ενότητα *Σχήμα 15* και προχωρήστε με το βήμα 1 μετά την πλήρη σκλήρυνση του σκυροδέματος.

1. Ανατρέξτε στην ενότητα *Σχήμα 15* για να ρυθμίσετε το μετρητή του βάθους διάνοιξης.
2. Διανοίξτε τις οπές στο ρυθμισμένο βάθος.
3. Χρησιμοποιήστε συμπιεσμένο αέρα ή πιέστε τη σπείρα για να καθαρίσετε τα υπολείμματα από κάθε οπή. Χρησιμοποιήστε ηλεκτρική σκούπα για να αφαιρέσετε τα υπολείμματα σκόνης.
4. Γεμίστε το μισό βάθος της οπής με βιομηχανικά αποδεκτό σύστημα αγκύρωσης με συγκολλητικό.
5. Εισαγάγετε το μπουλόνι αγκύρωσης μέχρι να φτάσει στον πυθμένα και να προεξέχει τουλάχιστον 70 χιλ. [2-3/4 ίντσες] από την επιφάνεια, ενώ να είναι ενσωματωμένο στο σκυρόδεμα τουλάχιστον κατά 152 χιλ. [6 ίντσες].
6. Βεβαιωθείτε ότι έχουν αφαιρεθεί όλες οι φυσαλίδες από το συγκολλητικό που περιβάλλει τη βίδα.
7. Αφήστε να σκληρύνει πλήρως το συγκολλητικό γύρω από τη βίδα.

   ΣΗΜΑΝΤΙΚΟ: Ανατρέξτε στους συνιστώμενους χρόνους σκλήρυνσης του συγκολλητικού που παρέχονται από τον κατασκευαστή βιδών.
8. Αφαιρέστε τα υλικά αποστολής (συσκευασία) και τοποθετήστε το πλυντήριο προσεκτικά επάνω από τα μπουλόνια. Ποτέ μην επιχειρήσετε να ανυψώσετε το πλυντήριο από τη λαβή της πόρτας ή πιέζοντας τις επενδύσεις. Να τοποθετείται πάντα λοστό ή κάποια άλλη συσκευή ανύψωσης κάτω από το κάτω πλαίσιο του πλυντηρίου για να το μετακινήσετε.
9. Ανυψώστε και οριζοντιώστε το μηχάνημα 12,7 χιλ. [1/2 ιντσών.] πάνω από το δάπεδο στις τέσσερις γωνίες χρησιμοποιώντας αποστάτες, όπως συνδετήρες με παξιμάδια.

ΠΡΟΕΙΔΟΠΟΙΗΣΗ

Κίνδυνος σύνθλιψης. Για να αποφύγετε τραυματισμό ή/και υλική ζημιά, μην τοποθετείτε το μηχάνημα σε κλίση μεγαλύτερη από 25 μοίρες προς οποιαδήποτε κατεύθυνση.

W793

10. Τηρώντας τις οδηγίες του κατασκευαστή, αναμείξτε σοβά καλής ποιότητας **που δεν μειώνει την ακρίβεια του μείγματος**. Ο σοβάς δεν θα πρέπει να είναι ιδιαίτερα υγρός ή στεγνός και θα πρέπει να ρέει με ηρεμία στη σωστή θέση. Πληρώστε εντελώς με σοβά το κενό ανάμεσα στη βάση του μηχανήματος και το δάπεδο για να βεβαιωθείτε ότι η εγκατάσταση είναι σταθερή. Γεμίστε με σοβά κάτω από το πλαίσιο (αν το πλαίσιο είναι στερεωμένο εσωτερικά, αφαιρέστε την μπροστινή επένδυση για να διευκολύνετε την πρόσβαση σε όλα τα τμήματα του πλαισίου). Ανατρέξτε στην Εικόνα *Σχήμα 5* . Ρίξτε σοβά κάτω από τη βάση του μηχανήματος έως ότου πληρωθούν όλα τα κενά.

    ΣΗΜΑΝΤΙΚΟ: Οι ροδέλες, ελάχιστης κατηγορίας 5, κατά αξιολόγηση του προτύπου SAE και τα οδοντωτά παξιμάδια ασφάλισης με εξάγωνη φλάντζα, ελάχιστης κατηγορίας 5, κατά αξιολόγηση του προτύπου SAE είναι τα συνιστώμενα υλικά για την αγκίστρωση του πλυντηρίου στα μπουλόνια.
11. Τοποθετήστε τις ροδέλες και τα παξιμάδια ασφάλισης στα μπουλόνια αγκίστρωσης και σφίξτε τα με το χέρι στη βάση του πλυντηρίου.
12. Αφήστε τον σοβά στο μηχάνημα να σκληρύνει, αλλά όχι να πήξει.
13. **Αφαιρέστε τα διαχωριστικά προσεκτικά, αφήνοντας το μηχάνημα να τοποθετηθεί σωστά μέσα στον υγρό σοβά.** Πληρώστε πιθανά κενά με σοβά.
14. Αφού ο σοβάς πήξει εντελώς, περιστρέψτε τα παξιμάδια ασφάλισης με ροπή 160 ± 16 ft.-lbs. – το ένα μετά το άλλο – έως ότου σφίξουν όμοια και το μηχάνημα ασφαλίσει πλήρως στο δάπεδο.

    ΣΗΜΑΝΤΙΚΟ: Ανατρέξτε στους συνιστώμενους χρόνους σκλήρυνσης του ρευστοκονιάματος που παρέχονται από τον κατασκευαστή προτού εφαρμόσετε ροπή στα κόντρα παξιμάδια.

    ΣΗΜΑΝΤΙΚΟ: Όλοι οι σύνδεσμοι ροπής πρέπει να παραμένουν στεγνοί (χωρίς λίπανση).

    ΣΗΜΕΙΩΣΗ: Ελέγξτε και ξανασφίξτε τα κόντρα παξιμάδια μετά από πέντε έως δέκα μέρες λειτουργίας και κάθε μήνα εφεξής.

Ακρυλικά άγκιστρα συγκόλλησης (ανατρέξτε στον *Πίνακας 16*)

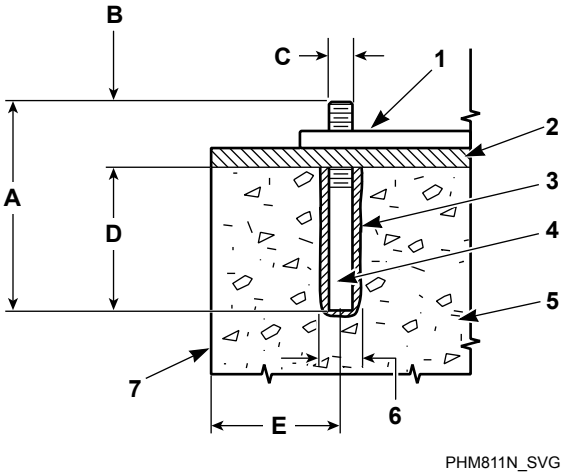

ΣΗΜΕΙΩΣΗ: *Διαθέσιμο για αγορά μέσω του διανομέα. Αν η αγορά δεν γίνεται από διανομέα, προμηθευτείτε ακρυλικό συγκολλητικό μέσο, κατάλληλο για την εγκατάσταση εμπορικών δονούμενων μηχανημάτων.

1. Βάση πλαισίου μηχανήματος
2. Ρευστοκονίαμα 13 χιλ. [1/2 ιντσών.]
3. Ακρυλική συγκόλληση*
4. Μπουλόνι αγκίστρωσης* (ελάχιστης κατηγορίας 5, κατά αξιολόγηση του προτύπου SAE)
5. Σκυρόδεμα
6. Διάνοιξη οπής μεγέθους σύμφωνα με τις απαιτήσεις του κατασκευαστή
7. Άκρο της επιφάνειας

Σχήμα 15

Άγκιστρα για έγχυτο σκυρόδεμα (ανατρέξτε στον *Πίνακας 16*)

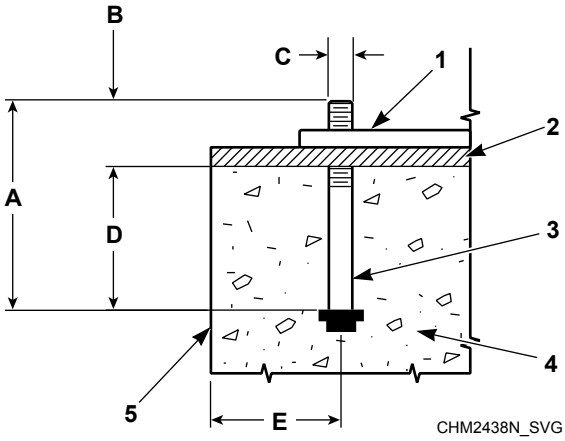

1. Βάση πλαισίου μηχανήματος
2. Ρευστοκονίαμα
3. Μπουλόνι αγκίστρωσης (ελάχιστης κατηγορίας 5, κατά αξιολόγηση του προτύπου SAE)
4. Σκυρόδεμα
5. Άκρο της επιφάνειας

Σχήμα 16

Ελάχιστες προδιαγραφές αγκίστρωσης, χιλ. [ιντσών.]		
A	Μήκος βιδών	22 [8-3/4]
B	Προέκταση σπειρώματος (ελάχιστη)	70 [2-3/4]
C	Διάμετρος βίδας	19 [3/4]
D	Βάθος ενσωμάτωσης	152 [6]
E	Απόσταση από το κέντρο της βίδας μέχρι το άκρο της επιφάνειας σκυροδέματος	305 [12]

Πίνακας 16

© Δικαίωμα πνευματικής ιδιοκτησίας, Alliance Laundry Systems LLC
– ΝΑ ΜΗΝ ΑΝΤΙΓΡΑΦΕΙ ΟΥΤΕ ΝΑ ΜΕΤΑΔΟΘΕΙ

Μοτίβο μπουλονιών στερέωσης

Ανατρέξτε στην *Πίνακας 17* .

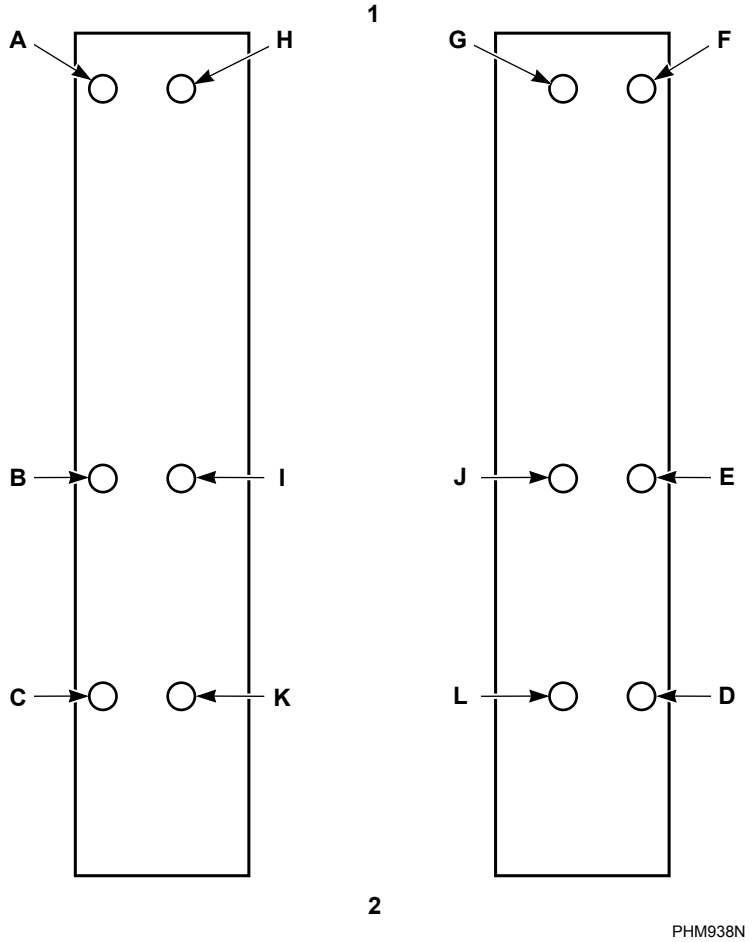

1. Πίσω μέρος μηχανήματος
2. Μπροστινό μέρος μηχανήματος

Σχήμα 17

Μοντέλα	Απαιτούμενα μπουλόνια	Προαιρετικά μπουλόνια*
45-65	A-F	G-L
85-105	A-H	I-L
130-200	A-J	K-L
* Χρήση για περαιτέρω μείωση των δονήσεων.		

Πίνακας 17

Δεδομένα φορτίου δαπέδου

Δεδομένα φορτίου δαπέδου								
Τεχνικά χαρακτηριστικά		**45**	**65**	**85**	**105**	**130**	**160**	**200**
Στατικό φορτίο, kN [λίβρες]		5,7 [1280]	6,0 [1350]	8,9 [1990]	9,3 [2100]	11,3 [2540]	11,9 [2680]	13,0 [2920]
Στατική πίεση, kN/m^2 [lb/ft^2]		7,6 [158]	8,0 [167]	8,1 [170]	8,6 [179]	8,5 [178]	9,0 [187]	9,8 [204]
Μέγιστο δυναμικό φορτίο, kN [λίβρες]		12 [2690]	12 [2690]	14,5 [3300]	14,5 [3300]	18,7 [4200]	18,7 [4200]	18,7 [4200]
Μέγιστη δυναμική πίεση, kN/m^2 [lb/ft^2]	Ταχύτητα-L	23,1 [483]	23,6 [493]	Δ/Ι	Δ/Ι	Δ/Ι	Δ/Ι	Δ/Ι
	Ταχύτητα-M	23,1 [483]	23,6 [493]	21,4 [446]	21,9 [457]	22,5 [469]	Δ/Ι	23,8 [497]
	Ταχύτητα-V	23,5 [491]	23,9 [499]	21,5 [450]	22,0 [459]	22,6 [471]	23,0 [480]	Δ/Ι
Συχνότητα δυναμικού φορτίου, Hz	Ταχύτητα-L	8,0	8,0	Δ/Ι	Δ/Ι	Δ/Ι	Δ/Ι	Δ/Ι
	Ταχύτητα-M	11,2	11,2	9,9	9,9	9,7	Δ/Ι	9,7
	Ταχύτητα-V	15,9	15,9	12,8	12,8	11,8	11,8	Δ/Ι
[1]Μέγιστο κάθετο φορτίο,		17,2 [3870]	17,5 [3940]	22,9 [5140]	23,2 [5210]	28,9 [6500]	29,3 [6590]	30,1 [6760]
Μέγιστη ροπή βάσης, kN-m [lb-ft]		11,5 [8470]	11,5 [8470]	14,5 [10700]	14,5 [10700]	20,3 [15000]	20,3 [15000]	20,3 [15000]
[1] Δράση με κατεύθυνση προς τα κάτω από το δάπεδο.								

Πίνακας 18

Απαιτήσεις σύνδεσης συστήματος αποστράγγισης

Σύστημα απευθείας αποχέτευσης

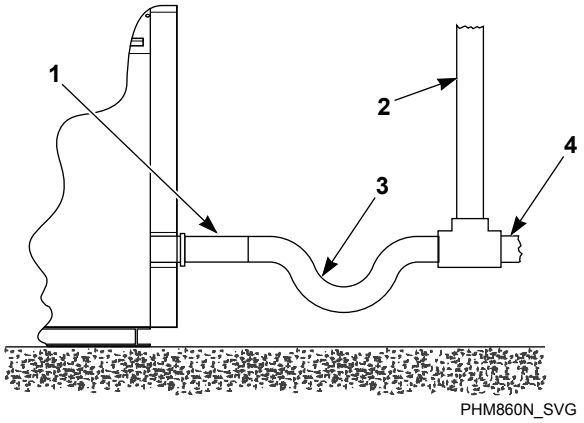

1. Σωλήνας αποχέτευσης
2. Στόμιο
3. Παγίδα (αν απαιτείται από τον τοπικό κώδικα)
4. Γραμμή υπονόμου

Σχήμα 18

Όλα τα συστήματα αποστράγγισης πρέπει να αερίζονται για να αποφευχθεί πιθανή διακοπή αέρα και διοχέτευση από το σιφόνι.

Ανατρέξτε στην *Σχήμα 18* .

ΣΗΜΑΝΤΙΚΟ: Η εγκατάσταση των μηχανημάτων πρέπει να συμμορφώνεται με όλους τους τοπικούς κώδικες και διατάξεις.

Αν δεν υπάρχει διαθέσιμο ή πρακτικό το σωστό μέγεθος σωλήνα αποχέτευσης, απαιτείται δεξαμενή υπερροής. Θα πρέπει να χρησιμοποιηθεί δεξαμενή υπερροής με αντλία αποστράγγισης όταν δεν είναι δυνατή η αποστράγγιση δια της βαρύτητας.

Η αύξηση του μήκους του σωλήνα αποστράγγισης, η εγκατάσταση γωνιών ή η πρόκληση λυγισμάτων θα μειώσει τον ρυθμό ροής και θα αυξήσει τους χρόνους πραγματοποίησης αποστράγγισης, διαταράσσοντας την απόδοση του μηχανήματος.

Σύστημα με λούκι αποχέτευσης

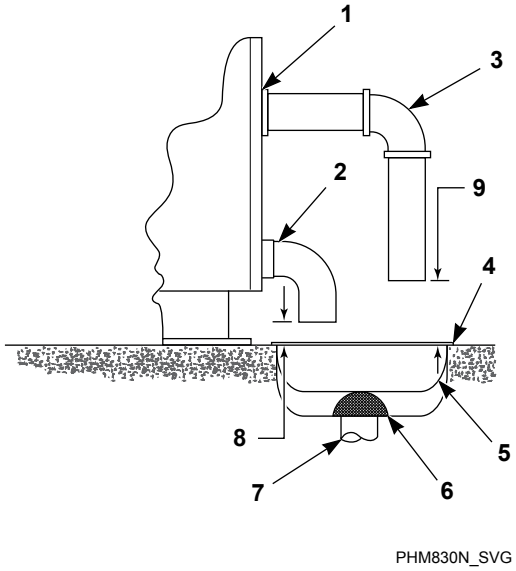

1. Πίσω μέρος μηχανήματος
2. Σωλήνας αποχέτευσης
3. Σωλήνας υπερχείλισης (προαιρετικό)
4. Σχάρα από χάλυβα
5. Λούκι αποχέτευσης
6. Στραγγιστήρι
7. Γραμμή αποβλήτων
8. Ελάχιστο κενό 25 χιλ. [1 ιντσών.]
9. Ελάχιστο κενό 76 χιλ. [3 ιντσών.]

Σχήμα 19

Ανατρέξτε στην ενότητα *Πίνακας 8* για πληροφορίες σχετικά με τη χωρητικότητα της αποστράγγισης.

ΣΗΜΕΙΩΣΗ: Για την εγκατάσταση πρόσθετων μηχανημάτων θα απαιτηθούν αναλογικά μεγαλύτερες συνδέσεις αποχέτευσης. Ανατρέξτε στο *Πίνακας 8*.

ΣΗΜΑΝΤΙΚΟ: Μην εμποδίζετε το άνοιγμα υπερχείλισης του μηχανήματος.

Αν τρέχει νερό ή αφροί από την έξοδο της υπερχείλισης του μηχανήματος, ενώ έχει ελεγχθεί ότι το μηχάνημα λειτουργεί φυσιολογικά με την κατάλληλη στάθμη νερού και τη σωστή ποσότητα απορρυπαντικού, πρέπει να προστεθεί μια γραμμή αποστράγγισης ή μια προέκταση στην έξοδο της υπερχείλισης και να δρομολογηθεί σε αυλάκι αποστράγγισης.

1. Για να κατασκευάσετε μια γραμμή αποστράγγισης, δρομολογήστε έναν σωλήνα αποστράγγισης από το στόμιο υπερχείλισης του μηχανήματος σε μια εξαγωγή αποστράγγισης. Επιλεκτικά, ο σωλήνας αποστράγγισης μπορεί να οδηγεί απευθείας κατά μήκος ή προς τα κάτω και να αιωρείται πάνω από την εξαγωγή αποστράγγισης σε απόσταση τουλάχιστον 76 χιλ. [3 ιντσών].
2. Για την κατασκευή μιας προέκτασης στην έξοδο της υπερχείλισης, προσαρτήστε ένα τμήμα σωλήνα αποστράγγισης στην

© Δικαίωμα πνευματικής ιδιοκτησίας, Alliance Laundry Systems LLC
– ΝΑ ΜΗΝ ΑΝΤΙΓΡΑΦΕΙ ΟΥΤΕ ΝΑ ΜΕΤΑΔΟΘΕΙ

έξοδο, το οποίο πρέπει να κοιτάει προς τα επάνω και να μην προεκτείνεται ψηλότερα από το άνω άκρο της καμπύλης της εξόδου. Ανατρέξτε στην ενότητα *Σχήμα 20* και *Πίνακας 19* .

3. Ασφαλίστε τον σωλήνα αποστράγγισης με τον σφιγκτήρα του σωλήνα.

Ανατρέξτε στην *Πίνακας 19* .

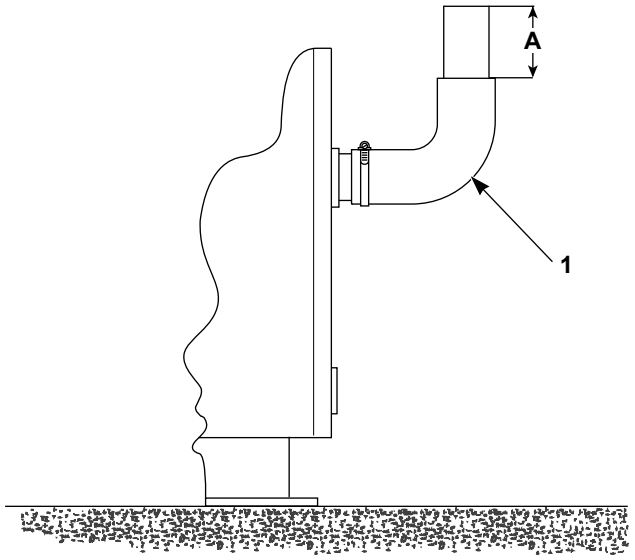

1. Έξοδος υπερχείλισης

Σχήμα 20

Προέκταση εξόδου υπερχείλισης (μέγιστη), χιλ. [ιντσών.]			
	45-65	**85-150**	**130-200**
A	102 [4]	89 [3-1/2]	210 [8-1/4]

Πίνακας 19

ΣΗΜΑΝΤΙΚΟ: Μην δρομολογείτε την υπερχείλιση του μηχανήματος σε σύστημα απευθείας αποστράγγισης.

Πληροφορίες αποχέτευσης							
Τεχνικά χαρακτηριστικά		**45**	**65**	**85**	**105**	**130**	**160-200**
Μέγεθος συνδέσμου αποστράγγισης, ιντσών. με δεύτερη αποστράγγιση		3	3	3	3	3	3
Αριθμός εξόδων αποχέτευσης	UniLinc	1	1	2	2	2	2
	M30	1	1	1	1	1	Δ/Ι
Χωρητικότητα ροής αποστράγγισης, l/min. [gal/min.]		208 [55]	208 [55]	454 [120]	454 [120]	530 [140]	530 [140]
Μέγιστη εκκένωση αποστράγγισης (επίπεδο 30), l [gal]		55	55	120	120	140	140
Συνιστώμενο μέγεθος φρέατος αποστράγγισης, l [ft^3]†		142 [5]	170 [6]	227 [8]	283 [10]	340 [12]	411 [14,5]
†Το μέγεθος αναφέρεται σε ένα μηχάνημα με στάθμη υπερχείλισης.							

Πίνακας 20

Απαιτήσεις σύνδεσης νερού

Οι σύνδεσμοι πρέπει να τροφοδοτούνται από έναν σωλήνα ζεστού νερού και έναν σωλήνα κρύου νερού μεγέθους τουλάχιστον αυτού που αναγράφονται στον πίνακα μεγεθών σωλήνων παροχής νερού. Η εγκατάσταση επιπρόσθετων μηχανημάτων θα απαιτεί αναλογικά μεγαλύτερες γραμμές παροχής νερού. Ανατρέξτε στην ενότητα *Πίνακας 22* .

ΠΡΟΕΙΔΟΠΟΙΗΣΗ

Για να αποτραπεί το ενδεχόμενο πρόκλησης τραυματισμού, αποφύγετε την επαφή με θερμοκρασίες νερού εισόδου που υπερβαίνουν τους 51°C [125°F], καθώς και με θερμές επιφάνειες.

W748

Η μέγιστη θερμοκρασία νερού εισόδου είναι 88 °Celsius [190°Fahrenheit].

Πληροφορίες παροχής νερού				
Τεχνικά χαρακτηριστικά		**45-65**	**85-105**	**130-200**
Αριθμός εισόδων νερού	Κύρια πλήρωση	2	2	2
	Ξέβγαλμα με ψεκασμό (UniLinc)	2	2	2
Μέγεθος συνδέσμου εισόδου νερού, ιντσών.	Κύρια πλήρωση	3/4	3/4	1
	Ξέβγαλμα με ψεκασμό (UniLinc)	3/4	3/4	3/4
Άκρο εύκαμπτου σωλήνα που παρέχεται από το εργοστάσιο	Μέγεθος, ιντσών.	3/4	3/4	1
	Πυκνότητα σπειρώματος, BSPP [GHT]	3/4 x 14 [3/4 x 11-1/2]	3/4 x 14 [3/4 x 11-1/2]	1 x 14 [1 x 11-1/2]
Απαιτούμενη πίεση (ελάχιστη-μέγιστη), bar [psi]		2-5,7 [30–85]	2-5.7 [30-85]	2-5.7 [30-85]
Ικανότητα ροής εισόδου για κύρια πλήρωση (πλήρωση χλιαρού νερού, και οι δύο βαλβίδες εισόδου ανοικτές), l/min στα 1232 Pa [gal/min στα 85 psi]		170 [45]	178 [47]	204 [54]
Ικανότητα ροής εισόδου για ψεκασμό / ξέβγαλμα (πλήρωση χλιαρού νερού, και οι δύο βαλβίδες εισόδου ανοικτές), l/min στα 1232 Pa [gal/min στα 85 psi]		83 [22]	83 [22]	83 [22]

Πίνακας 21

Για να συνδέσετε το σύστημα εισόδου νερού στο μηχάνημα με εύκαμπτους λαστιχένιους σωλήνες, ακολουθήστε την παρακάτω διαδικασία:

1. Πριν από την εγκατάσταση των σωλήνων, εκπλύνετε το σύστημα νερού για τουλάχιστον δύο λεπτά.
2. Πριν από τη σύνδεση ελέγξτε τα φίλτρα στους ελαστικούς σωλήνες εισόδου του μηχανήματος για να διαπιστώσετε ότι υπάρχει σωστή προσαρμογή και ότι είναι καθαρά.
3. Κρεμάστε τους εύκαμπτους σωλήνες σε έναν μεγάλο βρόχο. Μην τους αφήνετε να μπερδευτούν.

Αν απαιτούνται μεγαλύτερα μήκη ελαστικού σωλήνα ή αν χρησιμοποιείτε ελαστικούς σωλήνες εκτός από αυτούς που παρέχονται από τον κατασκευαστή, απαιτούνται εύκαμπτοι ελαστικοί σωλήνες με φίλτρα πλέγματος.

Οι χαμηλότερες πιέσεις θα αυξήσουν τους χρόνους πλήρωσης.

Θα πρέπει να τοποθετηθούν κατάλληλα μαξιλάρια αέρα (αντιβαθμίδες) στις γραμμές παροχής για να αποτρέπεται το "σφυροκόπημα". Ανατρέξτε στην ενότητα *Σχήμα 21* .

Συνδέστε το μηχάνημα σε μια συσκευή που εμποδίζει την αντίστροφη ροή (διακόπτης κενού) πριν το συνδέσετε στην κεντρική παροχή νερού σε όλες τις χώρες όπου οι τοπικοί κανονισμοί απαιτούν συγκεκριμένα πιστοποιητικά έγκρισης νερού.

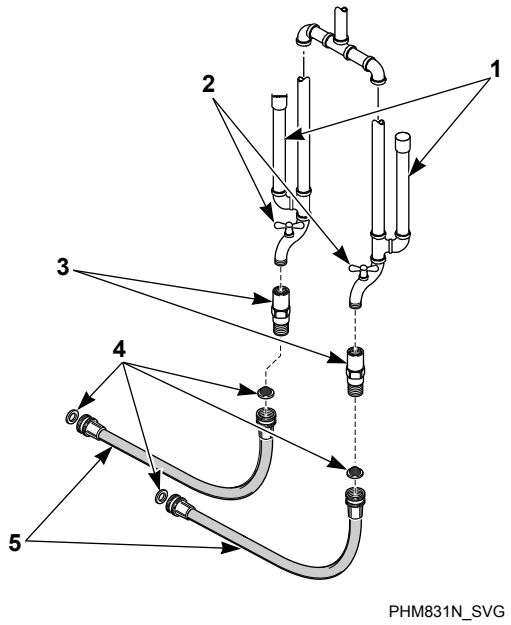

1. Στρώματα αέρος (Ανυψωτικά)
2. Βρύσες παροχής νερού
3. Διπλή βαλβίδα ελέγχου
4. Φίλτρα
5. Ελαστικοί σωλήνες

Σχήμα 21

Προσδιορισμός μεγέθους γραμμής παροχής νερού			
		Μέγεθος γραμμής παροχής νερού, ιντσών.	
Μοντέλα	**Αριθμός μηχανημάτων**	**Κύρια**	**Καυτό/Κρύο**
45-65	1	1-1/4	1
	2	2	1-1/4
	3	2	1-1/2
	4	2-1/2	2
85-105	1	1-1/2	1
	2	2	1-1/2
	3	2-1/2	2
	4	3	2

Πίνακας 22 *συνέχεια…*

Προσδιορισμός μεγέθους γραμμής παροχής νερού			
		Μέγεθος γραμμής παροχής νερού, ιντσών.	
Μοντέλα	Αριθμός μηχανημάτων	Κύρια	Καυτό/Κρύο
130-200	1	2	1-1/4
	2	2-1/2	2
	3	3	2
	4	3-1/2	2-1/2

Πίνακας 22

Συνδέστε τους σωλήνες εισόδου

Για πλυντήρια με τέσσερις (4) στρόφιγγες, ακολουθήστε την παρακάτω διαδικασία για να συνδέσετε την παροχή νερού σε ένα μηχάνημα με σωλήνες:

1. Προτού τοποθετήσετε ελαστικούς σωλήνες, εκπλύνετε το σύστημα νερού του κτηρίου στις βαλβίδες σύνδεσης του μηχανήματος για δύο (2) λεπτά τουλάχιστον.
2. Αφαιρέστε τις τέσσερις (4) απλές ελαστικές ροδέλες και τις τέσσερις (4) σήτες φιλτραρίσματος από τη σακούλα εξαρτημάτων που παρέχεται με το μηχάνημα.
3. Τοποθετήστε τη μία (1) απλή ελαστική ροδέλα στο ένα άκρο και τη μία σήτα φιλτραρίσματος (1) στο άλλο άκρο κάθε σωλήνα πλήρωσης νερού. Οι σήτες πρέπει να κοιτάνε προς τα έξω και προς τη μεριά της παροχής νερού. Ανατρέξτε στην ενότητα *Σχήμα 22* .
4. Βιδώστε τους συνδέσμους του σωλήνα με τις σήτες φιλτραρίσματος επάνω στη στρόφιγγα παροχής νερού, μέχρι να μη σφίγγουν άλλο με το χέρι.
5. Με μια πένσα σφίξτε περίπου κατά 1/4 στροφή.
6. Σφίξτε τον σύνδεσμο με την απλή ελαστική ροδέλα του ενός (1) σωλήνα, που είναι προσαρτημένος στη σύνδεση ζεστού νερού, στη βαλβίδα εισόδου κύριας πλήρωσης (με τη σήμανση «H», κάτω από τη σήμανση «F»). Σφίξτε τον σύνδεσμο με την απλή ελαστική ροδέλα του άλλου σωλήνα ζεστού νερού στη βαλβίδα εισόδου ψεκασμού (με τη σήμανση «H», κάτω από τη σήμανση «S»). Σφίξτε με το χέρι.
7. Σφίξτε τον σύνδεσμο με την απλή ελαστική ροδέλα του ενός (1) σωλήνα, που είναι προσαρτημένος στη σύνδεση κρύου νερού, στη βαλβίδα εισόδου κύριας πλήρωσης (με τη σήμανση «C», κάτω από τη σήμανση «F»). Σφίξτε τον σύνδεσμο με την απλή ελαστική ροδέλα του άλλου σωλήνα κρύου νερού, στη βαλβίδα εισόδου ψεκασμού (με τη σήμανση «C», κάτω από τη σήμανση «S»). Σφίξτε με το χέρι.
8. Με μια πένσα σφίξτε περίπου κατά 1/4 στροφή.

   ΣΗΜΑΝΤΙΚΟ: ΜΗ διασταυρώνετε το σπείρωμα ή σφίγγετε υπερβολικά τα ρακόρ. Αυτό θα προκαλέσει διαρροή.
9. Κρεμάστε τους ελαστικούς σωλήνες σε έναν μεγάλο βρόχο. Μην αφήνετε να δημιουργηθούν καμπές.
10. Ανοίξτε την παροχή νερού και ελέγξτε για τυχόν διαρροή.
11. Αν διαπιστώσετε την ύπαρξη διαρροής, κλείστε την παροχή νερού, ξεβιδώστε τους σωλήνες και τοποθετήστε τους ξανά σωστά, μέχρι να μην υπάρχει διαρροή.

    ΣΗΜΑΝΤΙΚΟ: Κλείστε την παροχή νερού, αν το πλυντήριο δεν πρόκειται να χρησιμοποιηθεί για μεγάλο χρονικό διάστημα.

Αν απαιτούνται μεγαλύτερα μήκη ελαστικού σωλήνα ή αν χρησιμοποιείτε ελαστικούς σωλήνες εκτός από αυτούς που παρέχονται από τον κατασκευαστή, απαιτούνται εύκαμπτοι ελαστικοί σωλήνες με φίλτρα πλέγματος.

© Δικαίωμα πνευματικής ιδιοκτησίας, Alliance Laundry Systems LLC
– ΝΑ ΜΗΝ ΑΝΤΙΓΡΑΦΕΙ ΟΥΤΕ ΝΑ ΜΕΤΑΔΟΘΕΙ

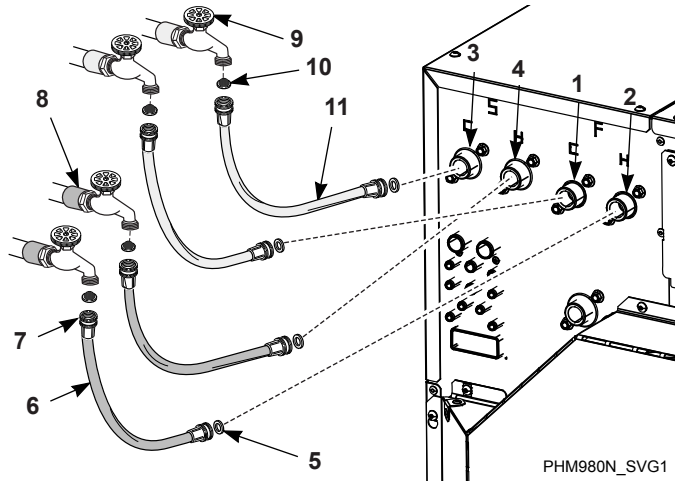

1. Κύρια πλήρωση κρύου νερού
2. Κύρια πλήρωση ζεστού νερού
3. Βαλβίδα εισόδου κρύου νερού ψεκασμού
4. Βαλβίδα εισόδου ζεστού νερού ψεκασμού
5. Ελαστική ροδέλα (απλή)
6. Σωλήνας πλήρωσης (ζεστό νερό)
7. Σύνδεσμος σωλήνα
8. Στρόφιγγες παροχής ζεστού νερού
9. Στρόφιγγες παροχής κρύου νερού
10. Σήτα φιλτραρίσματος (Η σήτα πρέπει να κοιτάει προς τα έξω, προς τη μεριά της παροχής νερού)
11. Σωλήνας πλήρωσης (κρύο νερό)

Σχήμα 22

Συνδέστε τους σωλήνες εισόδου με τους συνδέσμους Ύψιλον

Για πλυντήρια με δύο (2) στρόφιγγες, ακολουθήστε την παρακάτω διαδικασία για να συνδέσετε την παροχή νερού σε ένα μηχάνημα με σωλήνες:

1. Προτού τοποθετήσετε ελαστικούς σωλήνες, εκπλύνετε το σύστημα νερού του κτηρίου στις βαλβίδες σύνδεσης του μηχανήματος για δύο (2) λεπτά τουλάχιστον.
2. Αφαιρέστε τις τέσσερις (4) απλές ελαστικές ροδέλες και τις τέσσερις (4) σήτες φιλτραρίσματος από τη σακούλα εξαρτημάτων που παρέχεται με το μηχάνημα.
3. Τοποθετήστε τη μία (1) απλή ελαστική ροδέλα στο ένα άκρο και τη μία σήτα φιλτραρίσματος (1) στο άλλο άκρο κάθε σωλήνα πλήρωσης νερού. Οι σήτες πρέπει να κοιτάνε προς τα έξω και προς τη μεριά της παροχής νερού. Ανατρέξτε στην ενότητα *Σχήμα 23* .
4. Βιδώστε έναν (1) από τους συνδέσμους Ύψιλον (παρέχεται με το μηχάνημα) στη στρόφιγγα παροχής κρύου νερού και έναν (1) στη στρόφιγγα παροχής ζεστού νερού.
5. Βιδώστε τους συνδέσμους του σωλήνα με τις σήτες φιλτραρίσματος επάνω στη στρόφιγγα παροχής νερού, μέχρι να μη σφίγγουν άλλο με το χέρι.
6. Με μια πένσα σφίξτε περίπου κατά 1/4 στροφή.
7. Σφίξτε τον σύνδεσμο με την απλή ελαστική ροδέλα του ενός (1) σωλήνα, που είναι προσαρτημένος στη σύνδεση ζεστού νερού, στη βαλβίδα εισόδου κύριας πλήρωσης (με τη σήμανση «H», κάτω από τη σήμανση «F»). Σφίξτε τον σύνδεσμο με την απλή ελαστική ροδέλα του άλλου σωλήνα ζεστού νερού στη βαλβίδα εισόδου ψεκασμού (με τη σήμανση «H», κάτω από τη σήμανση «S»). Σφίξτε με το χέρι. Ανατρέξτε στην ενότητα *Σχήμα 23* .
8. Σφίξτε τον σύνδεσμο με την απλή ελαστική ροδέλα του ενός (1) σωλήνα, που είναι προσαρτημένος στη σύνδεση κρύου νερού, στη βαλβίδα εισόδου κύριας πλήρωσης (με τη σήμανση «C», κάτω από τη σήμανση «F»). Σφίξτε τον σύνδεσμο με την απλή ελαστική ροδέλα του άλλου σωλήνα κρύου νερού, στη βαλβίδα εισόδου ψεκασμού (με τη σήμανση «C», κάτω από τη σήμανση «S»). Σφίξτε με το χέρι. Ανατρέξτε στην ενότητα *Σχήμα 23* .
9. Με μια πένσα σφίξτε περίπου κατά 1/4 στροφή.

   ΣΗΜΑΝΤΙΚΟ: ΜΗ διασταυρώνετε το σπείρωμα ή σφίγγετε υπερβολικά τα ρακόρ. Αυτό θα προκαλέσει διαρροή.
10. Κρεμάστε τους ελαστικούς σωλήνες σε έναν μεγάλο βρόχο. Μην αφήνετε να δημιουργηθούν καμπές.
11. Ανοίξτε την παροχή νερού και ελέγξτε για τυχόν διαρροή.
12. Αν διαπιστώσετε την ύπαρξη διαρροής, κλείστε την παροχή νερού, ξεβιδώστε τους σωλήνες και τοποθετήστε τους ξανά σωστά, μέχρι να μην υπάρχει διαρροή.

    ΣΗΜΑΝΤΙΚΟ: Κλείστε την παροχή νερού, αν το πλυντήριο δεν πρόκειται να χρησιμοποιηθεί για μεγάλο χρονικό διάστημα.

Αν απαιτούνται μεγαλύτερα μήκη ελαστικού σωλήνα ή αν χρησιμοποιείτε ελαστικούς σωλήνες εκτός από αυτούς που παρέχονται από τον κατασκευαστή, απαιτούνται εύκαμπτοι ελαστικοί σωλήνες με φίλτρα πλέγματος.

© Δικαίωμα πνευματικής ιδιοκτησίας, Alliance Laundry Systems LLC
– ΝΑ ΜΗΝ ΑΝΤΙΓΡΑΦΕΙ ΟΥΤΕ ΝΑ ΜΕΤΑΔΟΘΕΙ

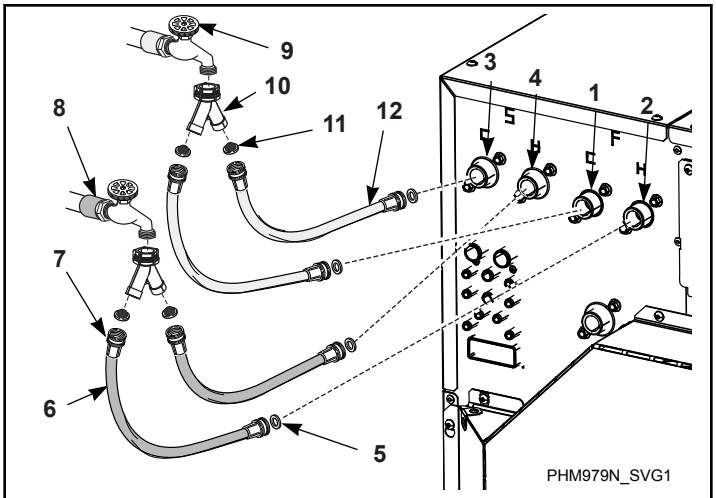

1. Κύρια πλήρωση κρύου νερού
2. Κύρια πλήρωση ζεστού νερού
3. Βαλβίδα εισόδου κρύου νερού ψεκασμού
4. Βαλβίδα εισόδου ζεστού νερού ψεκασμού
5. Ελαστική ροδέλα (απλή)
6. Σωλήνας πλήρωσης (ζεστό νερό)
7. Σύνδεσμος σωλήνα
8. Στρόφιγγα παροχής ζεστού νερού
9. Στρόφιγγα παροχής κρύου νερού
10. Σύνδεσμος Y
11. Σήτα φιλτραρίσματος (Η σήτα πρέπει να κοιτάει προς τα έξω, προς τη μεριά της παροχής νερού)
12. Σωλήνας πλήρωσης (κρύο νερό)

Σχήμα 23

Διαγράμματα υδραυλικών συνδέσεων

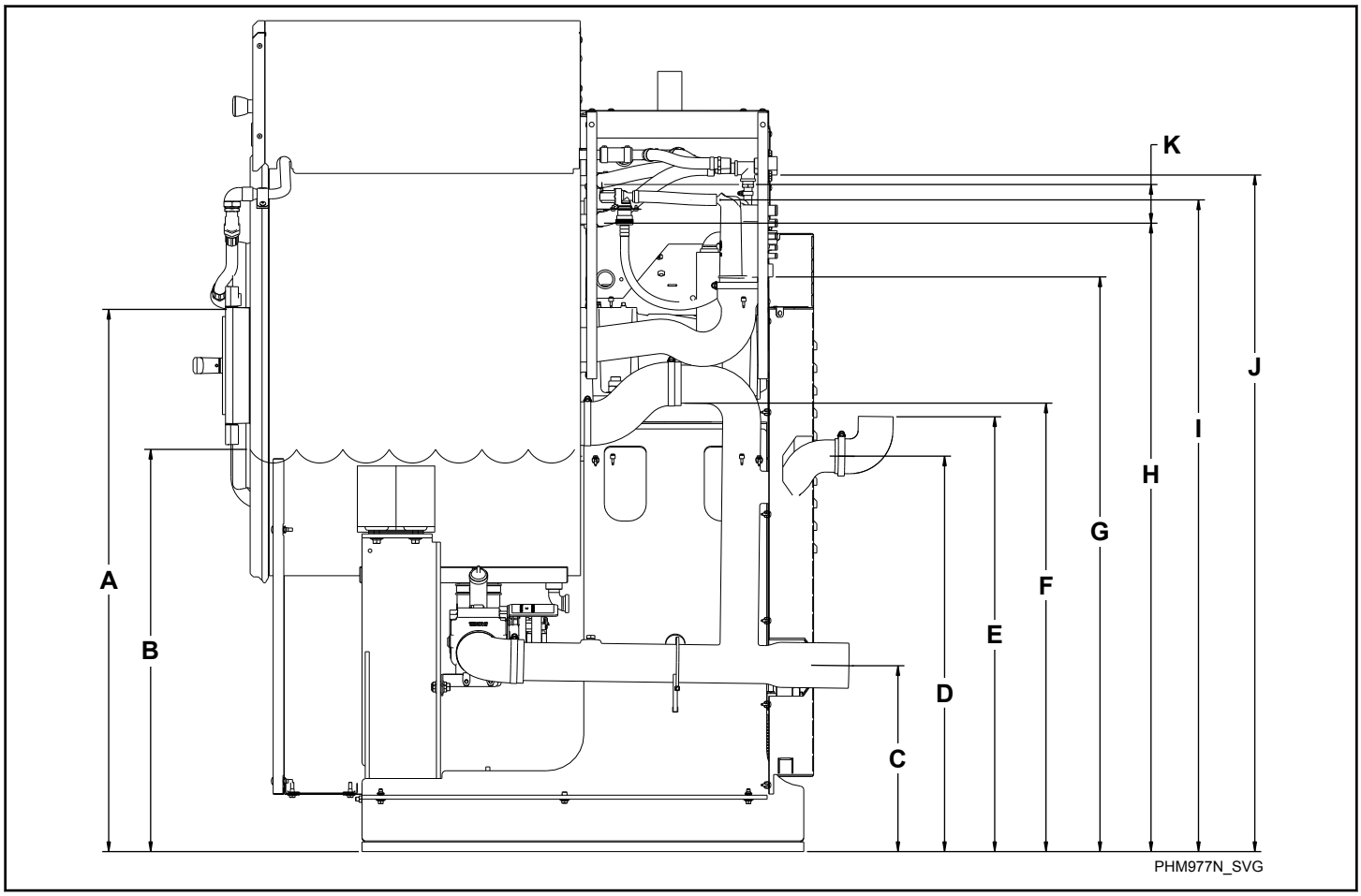

Σχήμα 24

Διάγραμμα υδραυλικών συνδέσεων - Έγχυση χημικών, χιλ. [ίντσες]							
Περιγραφή		**45**	**65**	**85**	**105**	**130**	**160/200**
A	Κατώτερο σημείο εισόδου ψεκασμού θύρας (UniLinc)	1069 [42,1]	1069 [42,1]	1143 [45]	1143 [45]	1285 [50,6]	1285 [50,6]
B	Υψηλή στάθμη νερού πλήρωσης	823 [32,4]	823 [32,4]	846 [33,3]	846 [33,3]	914 [36]	914 [36]
C	Κέντρο εξόδου αποστράγγισης	361 [14,2]	361 [14,2]	310 [12,2]	310 [12,2]	310 [12,2]	310 [12,2]
D	Κέντρο εξόδου υπερχείλισης	775 [30,5]	775 [30,5]	780 [30,7]	780 [30,7]	749 [29,5]	749 [29,5]
E	Επάνω μέρος εξόδου υπερχείλισης (προαιρετικά)	851 [33,5]	851 [33,5]	869 [34,2]	869 [34,2]	836 [32,9]	836 [32,9]

Πίνακας 23 *συνέχεια…*

Διάγραμμα υδραυλικών συνδέσεων - Έγχυση χημικών, χιλ. [ίντσες]							
Περιγραφή		**45**	**65**	**85**	**105**	**130**	**160/200**
F	Εκροή υπερχείλισης	884 [34,8]	884 [34,8]	897 [35,3]	897 [35,3]	986 [38,8]	986 [38,8]
G	Διάκενο αέρα διανομέα χημικών	1186 [46,7]	1186 [46,7]	1250 [49,2]	1250 [49,2]	1427 [56,2]	1427 [56,2]
H	Κάτω θύρα εισόδου κύριας πλήρωσης	1237 [48,7]	1237 [48,7]	1328 [52,3]	1328 [52,3]	1466 [57,7]	1466 [57,7]
I	Κάτω μέρος πλαισίου έως είσοδο πλήρωσης διανομέα	1283 [50,5]	1283 [50,5]	1476 [58,1]	1476 [58,1]	1577 [62,1]	1577 [62,1]
J	Κάτω μέρος πλαισίου έως βαλβίδα εισόδου	1336 [52,6]	1336 [52,6]	1461 [57,5]	1461 [57,5]	1638 [64,5]	1638 [64,5]
K	Θύρα κάτω εισόδου κύριας πλήρωσης, Θύρα άνω εισόδου	76 [3]	76 [3]	77 [3,02]	76 [3]	91 [3,6]	91 [3,6]
	Μέγιστη υπερχείλιση	1005 [39,56]	1005 [39,56]	1070 [42,13]	1070 [42,13]	1091 [41,94]	1091 [41,94]

Πίνακας 23

© Δικαίωμα πνευματικής ιδιοκτησίας, Alliance Laundry Systems LLC
– ΝΑ ΜΗΝ ΑΝΤΙΓΡΑΦΕΙ ΟΥΤΕ ΝΑ ΜΕΤΑΔΟΘΕΙ

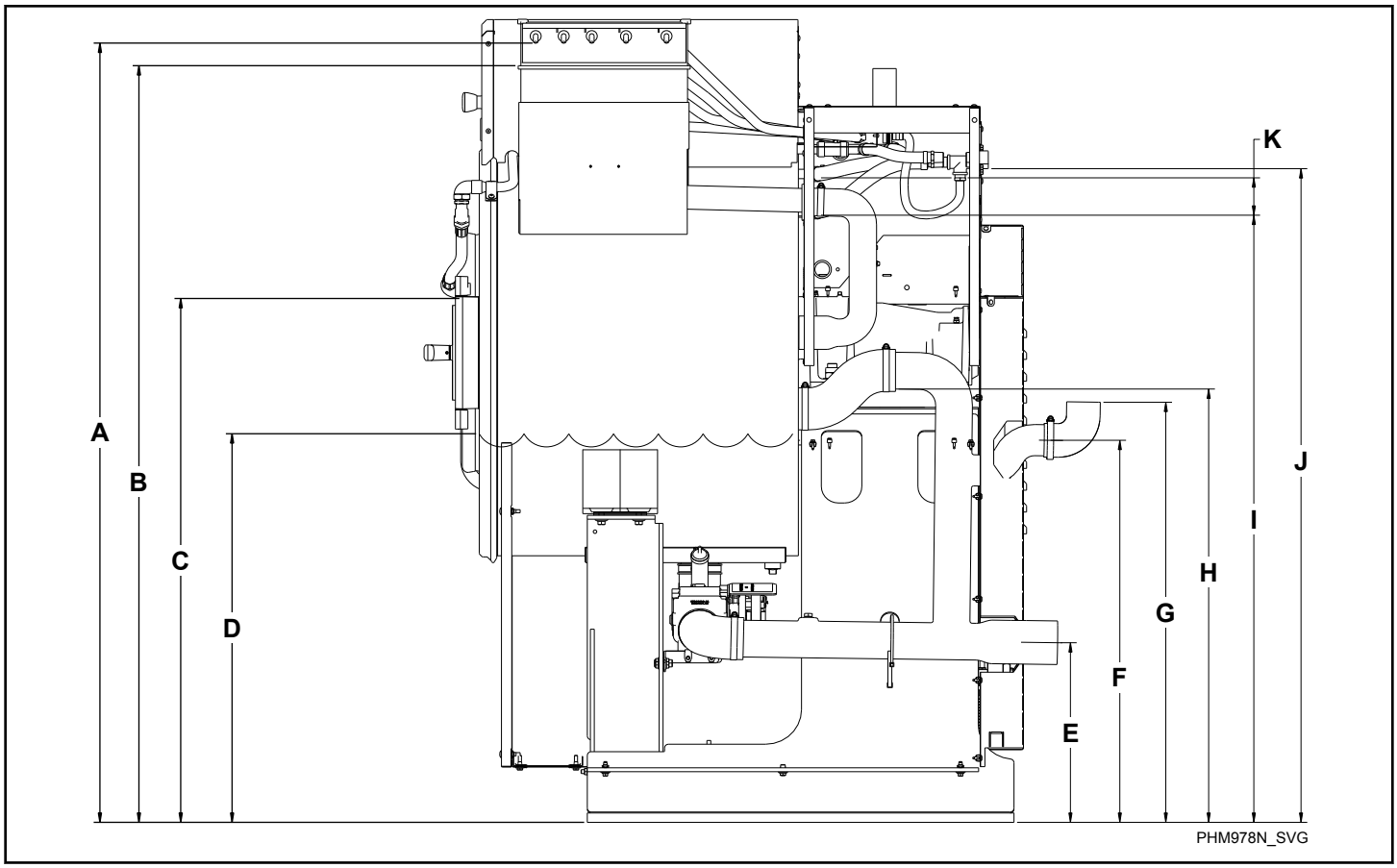

Σχήμα 25

Διάγραμμα υδραυλικών συνδέσεων, Διανομέας πέντε θαλάμων, χιλ. [ίντσες]							
Περιγραφή		**45**	**65**	**85**	**105**	**130**	**160/200**
A	Θύρες εισόδου διανομέα	1590 [62,6]	1590 [62,6]	1666 [65,6]	1666 [65,6]	1791 [70,5]	1793 [70,6]
B	Εκροή διανομέα	1542 [60,7]	1542 [60,7]	1615 [63,6]	1615 [63,6]	1750 [68,9]	1750 [68,9]
C	Κατώτερο σημείο εισόδου ψεκασμού θύρας (UniLinc)	1069 [42,1]	1069 [42,1]	1143 [45]	1143 [45]	1285 [50,6]	1285 [50,6]
D	Υψηλή στάθμη νερού πλήρωσης	823 [32,4]	823 [32,4]	846 [33,3]	846 [33,3]	914 [36]	914 [36]
E	Κέντρο εξόδου αποστράγγισης	361 [14,2]	361 [14,2]	310 [12,2]	795 [31,3]	856 [33,7]	856 [33,7]
F	Κέντρο εξόδου υπερχείλισης	775 [30,5]	775 [30,5]	780 [30,7]	780 [30,7]	749 [29,5]	749 [29,5]

Πίνακας 24 *συνέχεια…*

Διάγραμμα υδραυλικών συνδέσεων, Διανομέας πέντε θαλάμων, χιλ. [ίντσες]							
Περιγραφή		45	65	85	105	130	160/200
G	Επάνω μέρος εξόδου υπερχείλισης (προαιρετικά)	851 [33,5]	851 [33,5]	869 [34,2]	869 [34,2]	836 [32,9]	836 [32,9]
H	Εκροή υπερχείλισης	884 [34,8]	884 [34,8]	897 [35,3]	894 [35,2]	986 [38,8]	986 [38,8]
I	Κάτω θύρα εισόδου κύριας πλήρωσης	1237 [48,7]	1237 [48,7]	1328 [52,3]	1328 [52,3]	1466 [57,7]	1468 [57,8]
J	Βαλβίδα εισόδου	1336 [52,6]	1336 [52,6]	1461 [57,5]	1461 [57,5]	1638 [64,5]	1638 [64,5]
K	Θύρα άνω εισόδου	76 [3]	76 [3]	76 [3]	76 [3]	91 [3,6]	91 [3,6]
	Μέγιστη υπερχείλιση	1005 [39,56]	1005 [39,56]	1070 [42,13]	1070 [42,13]	1065 [41,94]	1065 [41,94]

Πίνακας 24

Απαιτήσεις ηλεκτρικής εγκατάστασης

ΣΗΜΑΝΤΙΚΟ: Οι ηλεκτρικές ονομαστικές τιμές υπόκεινται σε αλλαγή. Ανατρέξτε στην επιγραφή σειριακού αριθμού για πληροφορίες ηλεκτρικών ονομαστικών τιμών ειδικά για το μηχάνημά σας.

ΚΙΝΔΥΝΟΣ

Ο κίνδυνος ηλεκτροπληξίας θα οδηγήσει σε θάνατο ή σοβαρό τραυματισμό. Αποσυνδέστε την ηλεκτροδότηση και περιμένετε πέντε (5) λεπτά πριν από την εκτέλεση σέρβις.

W810

ΠΡΟΕΙΔΟΠΟΙΗΣΗ

Στο εσωτερικό του μηχανήματος υπάρχουν επικίνδυνες τάσεις. Μόνο εξειδικευμένο προσωπικό θα πρέπει να επιχειρεί προσαρμογές και αντιμετώπιση προβλημάτων. Αποσυνδέστε το μηχάνημα από την παροχή ρεύματος πριν να αφαιρέσετε οποιοδήποτε κάλυμμα ή προστατευτική σχάρα, καθώς και πριν από οποιαδήποτε εργασία σέρβις.

W736

ΠΡΟΕΙΔΟΠΟΙΗΣΗ

Επικίνδυνη τάση. Μπορεί να προκαλέσει ηλεκτροπληξία, έγκαυμα ή θάνατο. Βεβαιωθείτε ότι έχει συνδεθεί αγωγός γείωσης από επιβεβαιωμένη γείωση στο ωτίο γείωσης που βρίσκεται κοντά στο μπλοκ ισχύος εισόδου αυτού του μηχανήματος.

W360

ΠΡΟΕΙΔΟΠΟΙΗΣΗ

Αυτό το μηχάνημα παράγει υπερβολικό ρεύμα διαρροής. Μη χρησιμοποιείτε αγωγό γείωσης μικρότερο από 10 mm^2.

W946

ΣΗΜΕΙΩΣΗ: Για τάσεις μεγαλύτερες ή μικρότερες από την αναγραφόμενη προδιαγραφή, θα πρέπει να συμβουλευτείτε εξουσιοδοτημένο εργολάβο ηλεκτρολόγο για την εγκατάσταση του κατάλληλου μετασχηματιστή που πληροί τις ηλεκτρικές προδιαγραφές του αρχικού κατασκευαστή του εξοπλισμού. Ανατρέξτε στην ενότητα *Ηλεκτρικές προδιαγραφές (Έγκριση Βορείου Αμερικής)* και *Ηλεκτρικές προδιαγραφές (Έγκριση Βορείου Αμερικής)*.

Οι ηλεκτρικές συνδέσεις πραγματοποιούνται στο πίσω μέρος του μηχανήματος. Το μηχάνημα πρέπει να συνδεθεί με τη σωστή ηλεκτρική παροχή που εμφανίζεται στην επιγραφή σειριακού αριθμού στο πίσω μέρος του μηχανήματος, χρησιμοποιώντας μόνο χάλκινους αγωγούς.

ΣΗΜΑΝΤΙΚΟ: Η εγγύηση της Alliance Laundry Systems δεν καλύπτει εξαρτήματα που υφίστανται βλάβες σαν συνέπεια ακατάλληλης τάσης εισόδου.

© Δικαίωμα πνευματικής ιδιοκτησίας, Alliance Laundry Systems LLC
– ΝΑ ΜΗΝ ΑΝΤΙΓΡΑΦΕΙ ΟΥΤΕ ΝΑ ΜΕΤΑΔΟΘΕΙ

Τα μηχανήματα είναι εξοπλισμένα με μηχανισμούς εναλλάκτη εναλλασσόμενου ρεύματος που απαιτούν καθαρή παροχή ισχύος, χωρίς αιχμές τάσης και υπερτάσεις. Χρησιμοποιήστε συσκευή παρακολούθησης της τάσης για να ελέγχετε την εισερχόμενη ισχύ.

© Δικαίωμα πνευματικής ιδιοκτησίας, Alliance Laundry Systems LLC
– ΝΑ ΜΗΝ ΑΝΤΙΓΡΑΦΕΙ ΟΥΤΕ ΝΑ ΜΕΤΑΔΟΘΕΙ

Ρύθμιση ισχύος εισόδου

Ο μηχανισμός είναι κατάλληλος για απευθείας σύνδεση στην ισχύ εισόδου στο πλαίσιο της ονομαστικής τάσης του μηχανισμού. Στην ενότητα *Κατάσταση ισχύος εισόδου* αναγράφονται ορισμένες καταστάσεις ισχύος εισόδου οι οποίες μπορεί να προκαλέσουν βλάβη σε εξαρτήματα ή μείωση της διάρκειας ζωής του προϊόντος. Αν υπάρχουν οποιεσδήποτε από αυτές τις καταστάσεις, εγκαταστήστε μία από τις συσκευές που αναγράφονται στην ενότητα Πιθανές διορθωτικές ενέργειες.

ΣΗΜΑΝΤΙΚΟ: Απαιτείται μόνο μία συσκευή ανά κύκλωμα διακλάδωσης. Θα πρέπει να τοποθετείται πιο κοντά στη διακλάδωση και να έχει μέγεθος που μπορεί να χειριστεί το συνολικό ρεύμα του κυκλώματος διακλάδωσης.

Κατάσταση ισχύος εισόδου	Πιθανές διορθωτικές ενέργειες
Χαμηλή σύνθετη αντίσταση γραμμής (επαγωγική αντίσταση γραμμής μικρότερη από 1%)	• Εγκαταστήστε αντιδραστήρα γραμμής • Μετασχηματιστής απομόνωσης
Μετασχηματιστής παροχής μεγαλύτερος από 120 kVA	
Η γραμμή έχει πυκνωτές διόρθωσης με συντελεστή ισχύος	• Εγκαταστήστε αντιδραστήρα γραμμής • Μετασχηματιστής απομόνωσης
Η γραμμή έχει συχνές διακοπές ισχύος	
Η γραμμή έχει διαλείποντες παλμούς παρεμβολής άνω των 3000V (κεραυνός)	
Η τάση φάσης προς γείωση υπερβαίνει το 125% της κανονικής τάσης γραμμής προς γραμμής	• Αφαιρέστε το διακλαδωτή MOV προς τη γείωση • Εγκαταστήστε μετασχηματιστή απομόνωσης με γειωμένο δευτερεύοντα (αν απαιτείται)
Μη γειωμένο σύστημα διανομής	
Διαμόρφωση ανοιχτού δέλτα 240V (μακρύ σκέλος)*	• Εγκαταστήστε αντιδραστήρα γραμμής
* Για μηχανισμούς που εφαρμόζονται σε ανοιχτό δέλτα με ουδέτερο σύστημα γείωσης μεσαίας φάσης, η φάση που είναι απέναντι από τη φάση που είναι συνδεδεμένη στο κέντρο του ουδέτερου ή της γείωσης αναφέρεται ως "μακρύ σκέλος". Αυτό το σκέλος θα πρέπει να ταυτοποιείται σε όλη την έκταση του συστήματος με κόκκινη ή πορτοκαλί ταινία στο σύρμα σε κάθε σημείο σύνδεσης. Το μακρύ σκέλος θα πρέπει να συνδέεται με την κεντρική φάση B στον αντιδραστήρα.	

Πίνακας 25

Απαιτήσεις τάσης εισόδου

Για τάσεις μεγαλύτερες ή μικρότερες από τις αναγραφόμενες προδιαγραφές, επικοινωνήστε με την εταιρεία παροχής ηλεκτρικού ρεύματος ή έναν τοπικό ηλεκτρολόγο.

ΣΗΜΑΝΤΙΚΟ: Οι ακατάλληλες συνδέσεις θα έχουν σαν αποτέλεσμα βλάβη του εξοπλισμού και θα ακυρώνουν την εγγύηση.

ΚΙΝΔΥΝΟΣ

Ο κίνδυνος ηλεκτροπληξίας θα οδηγήσει σε θάνατο ή σοβαρό τραυματισμό. Αποσυνδέστε την ηλεκτροδότηση και περιμένετε πέντε (5) λεπτά πριν από την εκτέλεση σέρβις.

W810

Διακόπτες κυκλώματος και γρήγορες αποσυνδέσεις

Τα μονοφασικά μηχανήματα χρειάζονται έναν μονοφασικό αποζεύκτη κυκλώματος αντίστροφου χρόνου. Τα τριφασικά μηχανήματα χρειάζονται έναν ξεχωριστό τριφασικό αυτόματο αποζεύκτη αντίστροφου χρόνου για την αποφυγή πρόκλησης βλάβης στον κινητήρα, μέσω αποσύνδεση κάθε σκέλους, σε περίπτωση που χαθεί κάποιο τυχαία. Ανατρέξτε στις ενότητες *Έγκριση Βόρειας Αμερικής* και *Έγκριση CE* για τις απαιτήσεις του αποζεύκτη κυκλώματος για κάθε μοντέλο συγκεκριμένα.

ΣΗΜΑΝΤΙΚΟ: Όλες οι γρήγορες αποσυνδέσεις θα πρέπει να συμμορφώνονται με τις προδιαγραφές. ΜΗ χρησιμοποιείτε ασφάλειες αντί για διακόπτες κυκλώματος.

Προδιαγραφές σύνδεσης

ΣΗΜΑΝΤΙΚΟ: Η σύνδεση πρέπει να πραγματοποιείται από εξουσιοδοτημένο ηλεκτρολόγο χρησιμοποιώντας το διάγραμμα συρματολογίας που παρέχεται με το μηχάνημα ή σύμφωνα με τα αποδεκτά πρότυπα της Ευρωπαϊκής Ένωσης.

© Δικαίωμα πνευματικής ιδιοκτησίας, Alliance Laundry Systems LLC
– ΝΑ ΜΗΝ ΑΝΤΙΓΡΑΦΕΙ ΟΥΤΕ ΝΑ ΜΕΤΑΔΟΘΕΙ

Συνδέστε το μηχάνημα με ξεχωριστό κύκλωμα διακλάδωσης που είναι ανεξάρτητο από το φωτισμό ή άλλο εξοπλισμό. Θωρακίστε τη σύνδεση σε υδατοστεγή ή εγκεκριμένο εύκαμπτο αγωγό. Πρέπει να εγκατασταθούν χάλκινοι αγωγοί κατάλληλου μεγέθους σύμφωνα με τον Εθνικό Ηλεκτρικό Κώδικα (NEC) ή άλλους ισχύοντες κώδικες.

Χρησιμοποιήστε τα μεγέθη σύρματος που υποδεικνύονται στο διάγραμμα Ηλεκτρικών προδιαγραφών για μήκη μέχρι 15 m [50 πόδια]. Χρησιμοποιήστε το επόμενο μεγαλύτερο μέγεθος για μήκη 15 έως 30 m [50 έως 100 πόδια]. Χρησιμοποιήστε μήκος μεγαλύτερο κατά δύο (2) μεγέθη για μήκη που υπερβαίνουν τα 30 m [100 πόδια].

ΣΗΜΑΝΤΙΚΟ: Για τάση X - Για να ληφθεί τάση 200-240 V από πηγή 200-240 V, συνδέστε τα L1 και L2. Για να ληφθεί τάση 200-240 V από πηγή 380-415 V, συνδέστε τα L1 και N. Ανατρέξτε στο *Σχήμα 26* .

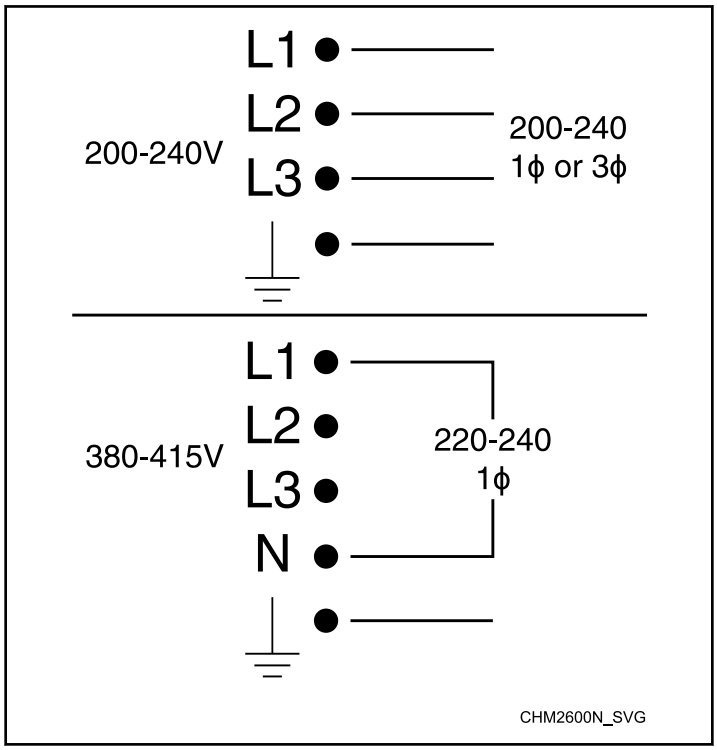

Σχήμα 26

Η συσκευή πρέπει να διαθέτει μόνιμη καλωδίωση.

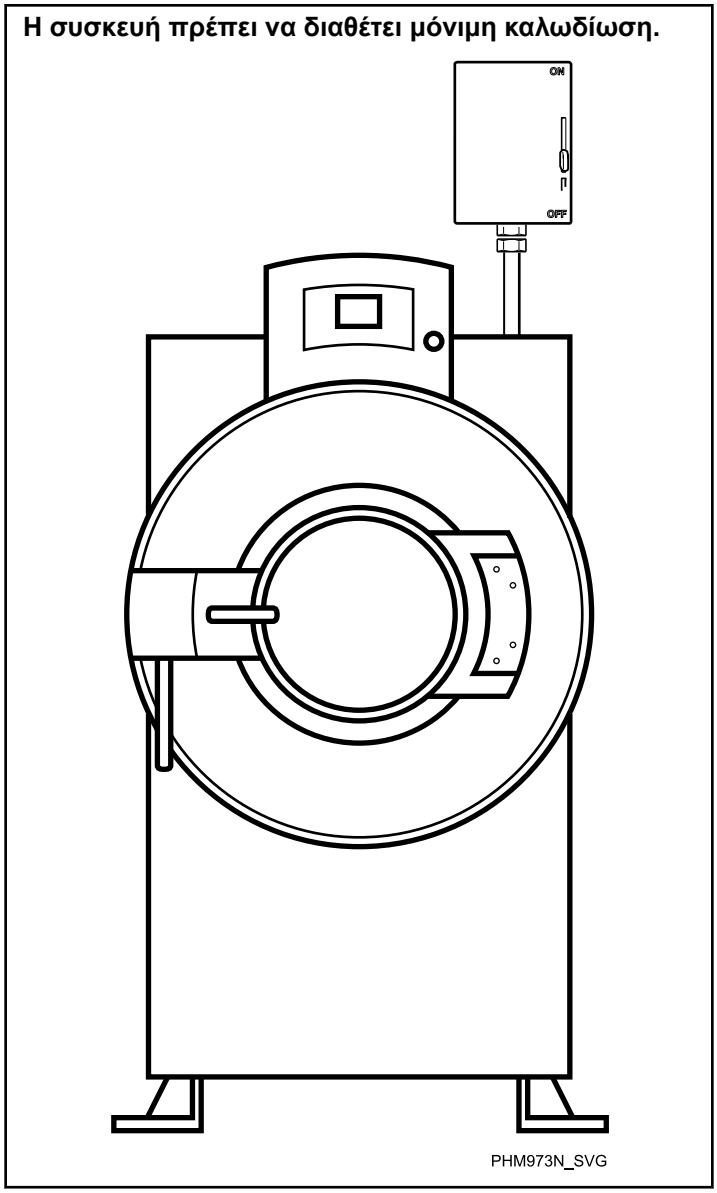

Σχήμα 27

ΣΗΜΕΙΩΣΗ: Η ηλεκτρική υποδοχή πρέπει να βρίσκεται σε τέτοιο σημείο ώστε να υπάρχει εύκολη πρόσβαση, όταν το μηχάνημα είναι στη θέση του. Απαιτείται ενδιάμεσο κιβώτιο διακοπής με κενό 3 mm ώστε να πληρείται το πρότυπο EN 60335-1, άρθρα 24.3 και 22.2 ή απαιτείται κενό 3,5 mm για να εκπληρώνεται το πρότυπο IEC 60335-1, άρθρα 24.3 και 22.2. Το κενό ορίζεται ως ο ελάχιστος διαχωρισμός επαφής κάθε πόλου στο διακόπτη μεταξύ της θέσης "ON" (Ενεργοποίηση) και "OFF" (Απενεργοποίηση).

Μονοφασικές συνδέσεις

Για μονοφασική είσοδο, συνδέστε τα L1, L2 και τη γείωση, και καλύψτε την ουδέτερη όπως εμφανίζεται στην εικόνα *Σχήμα 28* .

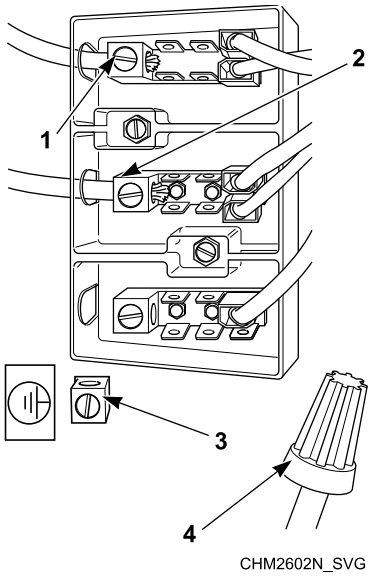

1. L1
2. L2/N
3. Γείωση
4. Ουδέτερο (με όριο)

Σχήμα 28

Τριφασικές συνδέσεις

Για τριφασική είσοδο, συνδέστε τα L1, L2, L3 και τη γείωση όπως εμφανίζεται στην εικόνα *Σχήμα 29* .

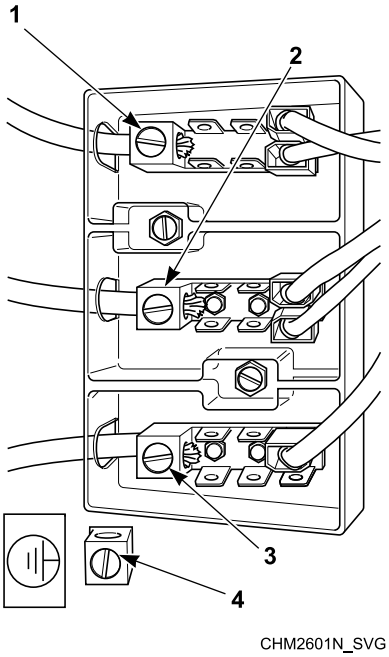

1. L1
2. L2
3. L3
4. Γείωση

Σχήμα 29

ΣΗΜΑΝΤΙΚΟ: Αν χρησιμοποιείται μακρύ σκέλος για τριφασική είσοδο, ΠΡΕΠΕΙ να συνδεθεί με το L3.

Γείωση

Για την ασφάλεια των ατόμων και τη σωστή λειτουργία, το μηχάνημα πρέπει να γειωθεί σύμφωνα με τους κρατικούς και τοπικούς κώδικες. Αν δεν υπάρχουν τέτοιοι κώδικες, η γείωση πρέπει να συμμορφώνεται με τον Εθνικό Ηλεκτρικό Κώδικα (NEC) και το άρθρο 250 (τρέχουσα έκδοση). Η σύνδεση της γείωσης πρέπει να πραγματοποιείται σε αποδεδειγμένη γείωση, όχι σε αγωγό ή σωλήνες νερού.

ΠΡΟΕΙΔΟΠΟΙΗΣΗ

Τα μηχανήματα που θερμαίνονται ηλεκτρικά ΔΕΝ απαιτούν διπλή πηγή ηλεκτροδότησης. Μη συνδέετε την ηλεκτροδότηση ή το φορτίο του πελάτη στο τερματικό μπλοκ κατανομής εσωτερικού φορτίου. Για λεπτομέρειες ανατρέξτε στο ηλεκτρικό σχηματικό διάγραμμα του μηχανήματος.

W759

Μηχανήματα με ηλεκτρική θερμότητα

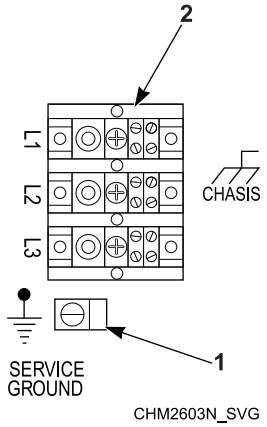

1. Πόρπη γείωσης: Συνδέστε με αποδεδειγμένη γείωση
2. Τερματικά ισχύος εισόδου πελάτη

Σχήμα 30

Μηχανήματα χωρίς ηλεκτρική θερμότητα

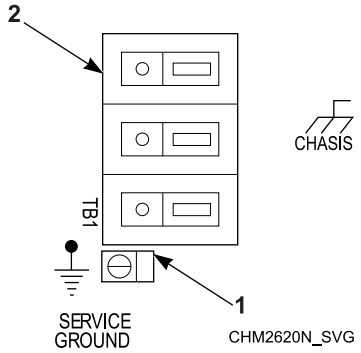

1. Πόρπη γείωσης: Συνδέστε με αποδεδειγμένη γείωση
2. Τερματικά ισχύος εισόδου πελάτη

Σχήμα 31

Αθροιστής φάσης

ΣΗΜΑΝΤΙΚΟ: Μη χρησιμοποιείτε αθροιστή φάσης σε οποιοδήποτε μηχάνημα.

Προστασία θερμικής υπερφόρτωσης

Ο οδηγός αντιστροφέα παρέχει προστασία από την υπερφόρτωση στον κινητήρα μετάδοσης κίνησης.

© Δικαίωμα πνευματικής ιδιοκτησίας, Alliance Laundry Systems LLC
– ΝΑ ΜΗΝ ΑΝΤΙΓΡΑΦΕΙ ΟΥΤΕ ΝΑ ΜΕΤΑΔΟΘΕΙ

Έγκριση Βόρειας Αμερικής

ΣΗΜΕΙΩΣΗ: Το μέγεθος των καλωδίων σε αυτόν τον πίνακα βασίζεται στο Άρθρο 310, πίνακας 310.16 του NEC, σε θερμοκρασία περιβάλλοντος 40°C [104°F]. Τηρήστε τους τοπικούς κώδικες περί ηλεκτρισμού. Χρησιμοποιείτε μόνο σωλήνες χαλκού, με βαθμολόγηση για 90°C [194ºF] ή μεγαλύτερη, τύπο THHN ή καλύτερο. Δεν επιτρέπονται περισσότεροι από τρεις σωλήνες μεταφοράς ρεύματος ανά ανά δίαυλο μεταφοράς. Επικοινωνήστε με τις τοπικές αρχές που είναι υπό τη δικαιοδοσία τους αν έχετε τυχόν ερωτήσεις. Οι ασφαλειοδιακόπτες θα πρέπει να είναι τύπου UL 489 ή καλύτεροι. Χρησιμοποιείτε μόνο ασφαλειοδιακόπτες μονής φάσης για μονοφασικά μηχανήματα και τριφασικούς ασφαλειοδιακόπτες για όλα τα υπόλοιπα.

Μοντέλα χωρητικότητας 20,4 κιλά [45 Λιβρών] - Με έγκριση Βορείου Αμερικής									
Ορισμός τάσης						Τεχνικά χαρακτηριστικά			
Κώδικες		Τάση	Κύκλος	Φάση	Σύρμα	Αμπέρ πλήρους φορτίου	Διακόπτης κυκλώματος	AWG	mm^2
Μοντέλα ταχύτητας-L									
X		200-240	50- 60	1/3	2/3	8/6	15	14	2,5
Μοντέλα ταχύτητας-M									
X		200-240	50- 60	1/3	2/3	11/8	15	14	2,5
Q	Ηλεκτρική θερμότητα	200-240	50- 60	3	3	71	80	4	25,0
N	Τυπική	440-480	50- 60	3	3	5	15	14	2,5
	Ηλεκτρική θερμότητα					36	40	8	10,0
P	Τυπική	380-415	50- 60	3	3	5	15	14	2,5
	Ηλεκτρική θερμότητα					32	40	8	10,0
Μοντέλα ταχύτητας-V									
X		200-240	50- 60	1/3	2/3	16/10	20/15	12/14	4,0/ 2,5

Πίνακας 26 *συνέχεια…*

Μοντέλα χωρητικότητας 20,4 κιλά [45 Λιβρών] - Με έγκριση Βορείου Αμερικής									
Ορισμός τάσης						Τεχνικά χαρακτηριστικά			
Κώδικες		Τάση	Κύκλος	Φάση	Σύρμα	Αμπέρ πλήρους φορτίου	Διακόπτης κυκλώματος	AWG	mm^2
Q	Ηλεκτρική θερμότητα	200-240	50- 60	3	3	71	80	4	25,0
N	Τυπική	440-480	50- 60	3	3	7	15	14	2,5
	Ηλεκτρική θερμότητα					36	40	8	10,0
P	Τυπική	380-415	50- 60	3	3	8	15	14	2,5
	Ηλεκτρική θερμότητα					32	40	8	10,0

Πίνακας 26

Μοντέλα χωρητικότητας 29,5 κιλών [65 Λιβρών] - Με έγκριση Βορείου Αμερικής								
Ορισμός τάσης					Τεχνικά χαρακτηριστικά			
Κώδικες	Τάση	Κύκλος	Φάση	Σύρμα	Αμπέρ πλήρους φορτίου	Διακόπτης κυκλώματος	AWG	mm^2
Μοντέλα ταχύτητας-L								
X	200-240	50- 60	1/3	2/3	12/7	15	14	2,5
Μοντέλα ταχύτητας-M								
X	200-240	50- 60	1/3	2/3	16/9	20/15	12/14	4,0/ 2,5

Πίνακας 27 *συνέχεια…*

Μοντέλα χωρητικότητας 29,5 κιλών [65 Λιβρών] - Με έγκριση Βορείου Αμερικής									
Ορισμός τάσης						Τεχνικά χαρακτηριστικά			
Κώδικες		Τάση	Κύκλος	Φάση	Σύρμα	Αμπέρ πλήρους φορτίου	Διακόπτης κυκλώματος	AWG	mm^2
Q	Ηλεκτρική θερμότητα	200-240	50- 60	3	3	71	80	4	25,0
N	Τυπική	440-480	50- 60	3	3	5	15	14	2,5
	Ηλεκτρική θερμότητα					36	40	8	10,0
P	Τυπική	380-415	50- 60	3	3	5	15	14	2,5
	Ηλεκτρική θερμότητα					32	40	8	10,0
Μοντέλα ταχύτητας-V									
X		200-240	50- 60	1/3	2/3	16/10	20/15	12/14	4,0/ 2,5
Q	Ηλεκτρική θερμότητα	200-240	50- 60	3	3	71	80	4	25,0
N	Τυπική	440-480	50- 60	3	3	7	15	14	2,5
	Ηλεκτρική θερμότητα					36	40	8	10,0
P	Τυπική	380-415	50- 60	3	3	8	15	14	2,5
	Ηλεκτρική θερμότητα					32	40	8	10,0

Πίνακας 27

Μοντέλα χωρητικότητας 38,6 κιλών [85 Λιβρών] - Με έγκριση Βορείου Αμερικής									
Ορισμός τάσης						Τεχνικά χαρακτηριστικά			
Κώδικες		Τάση	Κύκλος	Φάση	Σύρμα	Αμπέρ πλήρους φορτίου	Διακόπτης κυκλώματος	AWG	mm^2
Μοντέλα ταχύτητας-M									
Q	Τυπική	200-240	50- 60	3	3	14	20	12	4
	Ηλεκτρική θερμότητα					105	110	2	35
N	Τυπική	440-480	50- 60	3	3	9	15	14	2,5
	Ηλεκτρική θερμότητα					39	40	8	10
P	Τυπική	380-415	50- 60	3	3	9	15	14	2,5
	Ηλεκτρική θερμότητα					35	40	8	10
Μοντέλα ταχύτητας-V									
Q	Τυπική	200-240	50- 60	3	3	16	20	12	4
	Ηλεκτρική θερμότητα					105	110	2	35
N	Τυπική	440-480	50- 60	3	3	10	15	14	2,5
	Ηλεκτρική θερμότητα					39	40	8	10
P	Τυπική	380-415	50- 60	3	3	10	15	14	2,5
	Ηλεκτρική θερμότητα					35	40	8	10

Πίνακας 28

Μοντέλα χωρητικότητας 47,6 κιλών [105 Λιβρών] - Με έγκριση Βορείου Αμερικής									
Ορισμός τάσης						Τεχνικά χαρακτηριστικά			
Κώδικες		Τάση	Κύκλος	Φάση	Σύρμα	Αμπέρ πλήρους φορτίου	Διακόπτης κυκλώματος	AWG	mm^2
Μοντέλα ταχύτητας-M									
Q	Τυπική	200-240	50- 60	3	3	14	20	12	4
	Ηλεκτρική θερμότητα					108	110	2	35
N	Τυπική	440-480	50- 60	3	3	9	15	14	2,5
	Ηλεκτρική θερμότητα					40	50	8	10
P	Τυπική	380-415	50- 60	3	3	9	15	14	2,5
	Ηλεκτρική θερμότητα					36	40	8	10
Μοντέλα ταχύτητας-V									
Q	Τυπική	200-240	50- 60	3	3	16	20	12	4
	Ηλεκτρική θερμότητα					108	110	2	35
N	Τυπική	440-480	50- 60	3	3	10	15	14	2,5
	Ηλεκτρική θερμότητα					40	50	8	10
P	Τυπική	380-415	50- 60	3	3	10	15	14	2,5
	Ηλεκτρική θερμότητα					36	40	8	10

Πίνακας 29

Μοντέλα χωρητικότητας 59 κιλών [130 Λιβρών] - Με έγκριση Βορείου Αμερικής									
Ορισμός τάσης						Τεχνικά χαρακτηριστικά			
Κώδικες		Τάση	Κύκλος	Φάση	Σύρμα	Αμπέρ πλήρους φορτίου	Διακόπτης κυκλώματος	AWG	mm^2
Μοντέλα ταχύτητας-M									
Q	Τυπική	200-240	50- 60	3	3	16	20	12	4
N	Τυπική	440-480	50- 60	3	3	10	15	14	2,5
	Ηλεκτρική θερμότητα					74	80	4	25
P	Τυπική	380-415	50- 60	3	3	10	15	14	2,5
	Ηλεκτρική θερμότητα					65	70	4	25
Μοντέλα ταχύτητας-V									
Q	Τυπική	200-240	50- 60	3	3	21	30	10	6
N	Τυπική	440-480	50- 60	3	3	12	15	14	2,5
	Ηλεκτρική θερμότητα					74	80	4	25
P	Τυπική	380-415	50- 60	3	3	12	15	14	2,5
	Ηλεκτρική θερμότητα					65	70	4	25

Πίνακας 30

Μοντέλα χωρητικότητας 72,6 κιλών [160 Λιβρών] - Με έγκριση Βορείου Αμερικής									
Ορισμός τάσης						Τεχνικά χαρακτηριστικά			
Κώδικες		Τάση	Κύκλος	Φάση	Σύρμα	Αμπέρ πλήρους φορτίου	Διακόπτης κυκλώματος	AWG	mm^2
Μοντέλα ταχύτητας-V									
Q	Τυπική	200-240	50- 60	3	3	22	30	10	6
N	Τυπική	440-480	50- 60	3	3	12	15	14	2,5
	Ηλεκτρική θερμότη-τα					74	80	4	25
P	Τυπική	380-415	50- 60	3	3	12	15	14	2,5
	Ηλεκτρική θερμότη-τα					65	70	4	25

Πίνακας 31

Μοντέλα χωρητικότητας 90,7 κιλών [200 λιβρών] - Έγκριση Βόρειας Αμερικής									
Ορισμός τάσης						Τεχνικά χαρακτηριστικά			
Κώδικες		Τάση	Κύκλος	Φάση	Σύρμα	Αμπέρ πλήρους φορτίου	Διακόπτης κυκλώματος	AWG	mm^2
Μοντέλα ταχύτητας-M									
Q	Τυπική	200-240	50- 60	3	3	22	30	10	6
N	Τυπική	440-480	50- 60	3	3	12	15	14	2,5
	Ηλεκτρική θερμότη-τα					74	80	4	25

Πίνακας 32 *συνέχεια…*

Μοντέλα χωρητικότητας 90,7 κιλών [200 λιβρών] - Έγκριση Βόρειας Αμερικής									
Ορισμός τάσης						Τεχνικά χαρακτηριστικά			
Κώδικες		Τάση	Κύκλος	Φάση	Σύρμα	Αμπέρ πλήρους φορτίου	Διακόπτης κυκλώματος	AWG	mm^2
P	Τυπική	380-415	50- 60	3	3	12	15	14	2,5
	Ηλεκτρική θερμότη-τα					65	70	4	25

Πίνακας 32

Έγκριση CE

ΣΗΜΕΙΩΣΗ: Το μέγεθος των καλωδίων σε αυτόν τον πίνακα βασίζεται στο Άρθρο 310, πίνακας 310.16 του NEC, σε θερμοκρασία περιβάλλοντος 40°C [104°F]. Τηρήστε τους τοπικούς κώδικες περί ηλεκτρισμού. Χρησιμοποιείτε μόνο σωλήνες χαλκού, με βαθμολόγηση για 90°C [194ºF] ή μεγαλύτερη, τύπο THHN ή καλύτερο. Δεν επιτρέπονται περισσότεροι από τρεις σωλήνες μεταφοράς ρεύματος ανά ανά δίαυλο μεταφοράς. Επικοινωνήστε με τις τοπικές αρχές που είναι υπό τη δικαιοδοσία τους αν έχετε τυχόν ερωτήσεις. Οι ασφαλειοδιακόπτες θα πρέπει να είναι τύπου UL 489 ή καλύτεροι. Χρησιμοποιείτε μόνο ασφαλειοδιακόπτες μονής φάσης για μονοφασικά μηχανήματα και τριφασικούς ασφαλειοδιακόπτες για όλα τα υπόλοιπα.

ΣΗΜΕΙΩΣΗ: N και P Ορισμός τάσης - Όταν ο προστατευτικός επαφέας έχει εμβαδόν διατομής μικρότερο από 10 mm2 Cu, πρέπει να παρέχεται ένας δεύτερος επαφέας με τουλάχιστον το ίδιο εμβαδόν διατομής, μέχρι που ο προστατευτικός επαφέας δεν θα έχει εμβαδόν διατομής μικρότερο από 10 mm2 Cu.

Μοντέλα χωρητικότητας 20,4 κιλών [45 Λιβρών] - Με έγκριση CE								
Ορισμός τάσης						Τεχνικά χαρακτηριστικά		
Κωδικός		Τάση	Κύκλος	Φάση	Σύρμα	Αμπέρ πλήρους φορτίου	Διακόπτης κυκλώματος	mm^2
Μοντέλα ταχύτητας-L								
X		200-240	50-60	1/3	2/3	11/7	16/10	2,5
Μοντέλα ταχύτητας-M								
X		200-240	50-60	1/3	2/3	11/8	16/10	2,5
Q	Ηλεκτρική θερμότητα	200-240	50-60	3	3	59-70	80	16
N	Τυπική	440-480	50-60	3	3	5	6	2,5
	Ηλεκτρική θερμότητα					35	40	4
P	Τυπική	380-415	50-60	3	3	5	6	2,5
	Ηλεκτρική θερμότητα					30	40	4
Μοντέλα ταχύτητας-V								
X		200-240	50-60	1/3	2/3	17/11	20/16	2,5

Πίνακας 33 *συνέχεια…*

Μοντέλα χωρητικότητας 20,4 κιλών [45 Λιβρών] - Με έγκριση CE								
Ορισμός τάσης						Τεχνικά χαρακτηριστικά		
Κωδικός		Τάση	Κύκλος	Φάση	Σύρμα	Αμπέρ πλήρους φορτίου	Διακόπτης κυκλώματος	mm^2
Q	Ηλεκτρική θερμότητα	200-240	50-60	3	3	59-70	80	16
N	Τυπική	440-480	50-60	3	3	7	10	2,5
	Ηλεκτρική θερμότητα					35	40	4
P	Τυπική	380-415	50-60	3	3	8	10	2,5
	Ηλεκτρική θερμότητα					30	40	4

Πίνακας 33

Μοντέλα χωρητικότητας 29,5 κιλών [65 Λιβρών] - Με έγκριση CE							
Ορισμός τάσης					Τεχνικά χαρακτηριστικά		
Κωδικός	Τάση	Κύκλος	Φάση	Σύρμα	Αμπέρ πλήρους φορτίου	Διακόπτης κυκλώματος	mm^2
Μοντέλα ταχύτητας-L							
X	200-240	50-60	1/3	2/3	12/7	16/10	2,5
Μοντέλα ταχύτητας-M							
X	200-240	50-60	1/3	2/3	17/9	20/10	2,5

Πίνακας 34 *συνέχεια…*

© Δικαίωμα πνευματικής ιδιοκτησίας, Alliance Laundry Systems LLC
– ΝΑ ΜΗΝ ΑΝΤΙΓΡΑΦΕΙ ΟΥΤΕ ΝΑ ΜΕΤΑΔΟΘΕΙ

Μοντέλα χωρητικότητας 29,5 κιλών [65 Λιβρών] - Με έγκριση CE								
Ορισμός τάσης						Τεχνικά χαρακτηριστικά		
Κωδικός		Τάση	Κύκλος	Φάση	Σύρμα	Αμπέρ πλήρους φορτίου	Διακόπτης κυκλώματος	mm^2
Q	Ηλεκτρική θερμότητα	200-240	50-60	3	3	59-70	80	16
N	Τυπική	440-480	50-60	3	3	5	6	2,5
	Ηλεκτρική θερμότητα					35	40	4
P	Τυπική	380-415	50-60	3	3	5	6	2,5
	Ηλεκτρική θερμότητα					30	40	4
Μοντέλα ταχύτητας-V								
X		200-240	50-60	1/3	2/3	17/11	20/16	2,5
Q	Ηλεκτρική θερμότητα	200-240	50-60	3	3	59-70	80	16
N	Τυπική	440-480	50-60	3	3	7	10	2,5
	Ηλεκτρική θερμότητα					35	40	4
P	Τυπική	380-415	50-60	3	3	8	10	2,5
	Ηλεκτρική θερμότητα					30	40	4

Πίνακας 34

Μοντέλα χωρητικότητας 38,6 κιλών [85 Λιβρών] - Με έγκριση CE								
Ορισμός τάσης						Τεχνικά χαρακτηριστικά		
Κωδικός		Τάση	Κύκλος	Φάση	Σύρμα	Αμπέρ πλήρους φορτίου	Διακόπτης κυκλώματος	mm^2
Μοντέλα ταχύτητας-V και M								
Q	Τυπική	200-240	50-60	3	3	17	20	2,5
	Ηλεκτρική θερμότητα					87-103	125	35
N	Τυπική	440-480	50-60	3	3	11	16	2,5
	Ηλεκτρική θερμότητα					35	40	4
P	Τυπική	380-415	50-60	3	3	11	16	2,5
	Ηλεκτρική θερμότητα					30	40	4

Πίνακας 35

Μοντέλα χωρητικότητας 47,6 κιλών [105 Λιβρών] - Με έγκριση CE							
Ορισμός τάσης					Τεχνικά χαρακτηριστικά		
Κωδικός	Τάση	Κύκλος	Φάση	Σύρμα	Αμπέρ πλήρους φορτίου	Διακόπτης κυκλώματος	mm^2
Μοντέλα ταχύτητας-V και M							

Πίνακας 36 *συνέχεια…*

Μοντέλα χωρητικότητας 47,6 κιλών [105 Λιβρών] - Με έγκριση CE								
Ορισμός τάσης						Τεχνικά χαρακτηριστικά		
Κωδικός		Τάση	Κύκλος	Φάση	Σύρμα	Αμπέρ πλήρους φορτίου	Διακόπτης κυκλώματος	mm^2
Q	Τυπική	200-240	50-60	3	3	17	20	2,5
	Ηλεκτρική θερμότητα					67-103	125	35
N	Τυπική	440-480	50-60	3	3	11	16	2,5
	Ηλεκτρική θερμότητα					35	40	4
P	Τυπική	380-415	50-60	3	3	11	16	2,5
	Ηλεκτρική θερμότητα					30	40	4

Πίνακας 36

Μοντέλα χωρητικότητας 59 κιλών [130 Λιβρών] - Με έγκριση CE								
Ορισμός τάσης						Τεχνικά χαρακτηριστικά		
Κωδικός		Τάση	Κύκλος	Φάση	Σύρμα	Αμπέρ πλήρους φορτίου	Διακόπτης κυκλώματος	mm^2
Μοντέλα ταχύτητας-M								
Q	Τυπική	200-240	50-60	3	3	17	20	2,5

Πίνακας 37 *συνέχεια…*

Μοντέλα χωρητικότητας 59 κιλών [130 Λιβρών] - Με έγκριση CE								
Ορισμός τάσης						Τεχνικά χαρακτηριστικά		
Κωδικός		Τάση	Κύκλος	Φάση	Σύρμα	Αμπέρ πλήρους φορτίου	Διακόπτης κυκλώματος	mm^2
N	Τυπική	440-480	50-60	3	3	11	16	2,5
	Ηλεκτρική θερμότητα					70	80	16
P	Τυπική	380-415	50-60	3	3	11	16	2,5
	Ηλεκτρική θερμότητα					61	80	16
Μοντέλα ταχύτητας-V								
Q		200-240	50-60	3	3	21	25	2,5
N	Τυπική	440-480	50-60	3	3	12	16	2,5
	Ηλεκτρική θερμότητα					70	80	16
P	Τυπική	380-415	50-60	3	3	12	16	2,5
	Ηλεκτρική θερμότητα					61	80	16

Πίνακας 37

Μοντέλα χωρητικότητας 72,6 κιλών [160 Λιβρών] - Με έγκριση CE								
Ορισμός τάσης						Τεχνικά χαρακτηριστικά		
Κωδικός		Τάση	Κύκλος	Φάση	Σύρμα	Αμπέρ πλήρους φορτίου	Διακόπτης κυκλώματος	mm^2
Μοντέλα ταχύτητας-V								
Q	Τυπική	200-240	50-60	3	3	22	25	2,5
N	Τυπική	440-480	50-60	3	3	12	16	2,5
	Ηλεκτρική θερμότητα					70	80	16
P	Τυπική	380-415	50-60	3	3	12	16	2,5
	Ηλεκτρική θερμότητα					61	80	16

Πίνακας 38

Μοντέλα χωρητικότητας 90,7 κιλών [200 λιβρών] - Έγκριση CE								
Ορισμός τάσης						Τεχνικά χαρακτηριστικά		
Κωδικός		Τάση	Κύκλος	Φάση	Σύρμα	Αμπέρ πλήρους φορτίου	Διακόπτης κυκλώματος	mm^2
Μοντέλα ταχύτητας-M								
Q	Τυπική	200- 240	50-60	3	3	22	25	2,5
N	Τυπική	440- 480	50-60	3	3	12	16	2,5
	Ηλεκτρική θερμότητα					70	80	16

Πίνακας 39 *συνέχεια…*

Μοντέλα χωρητικότητας 90,7 κιλών [200 λιβρών] - Έγκριση CE								
Ορισμός τάσης						Τεχνικά χαρακτηριστικά		
Κωδικός		Τάση	Κύκλος	Φάση	Σύρμα	Αμπέρ πλήρους φορτίου	Διακόπτης κυκλώματος	mm^2
P	Τυπική	380- 415	50-60	3	3	12	16	2,5
	Ηλεκτρική θερμότητα					61	80	16

Πίνακας 39

Απαιτήσεις ατμού (Μόνο για την επιλογή θερμότητας ατμού)

ΠΡΟΕΙΔΟΠΟΙΗΣΗ

Θερμές επιφάνειες. Θα προκληθούν σοβαρά εγκαύματα. Διακόψτε την παροχή ατμού και περιμένετε να μειωθεί η θερμοκρασία των σωλήνων ατμού, των συνδέσεων και των εξαρτημάτων πριν να τα αγγίξετε.

W505

Για μηχανήματα εξοπλισμένα με προαιρετική θέρμανση ατμού, η εγκατάσταση των σωληνώσεων πρέπει να γίνεται σύμφωνα με εμπορικά εγκεκριμένες πρακτικές σχετικά με τον ατμό. Οι απαιτήσεις σχετικά με τον ατμό εμφανίζονται στην ενότητα *Πίνακας 1*.

Σύστημα παροχής με έκχυση χημικών

ΠΡΟΕΙΔΟΠΟΙΗΣΗ

Επικίνδυνα χημικά. Μπορεί να βλάψουν τους οφθαλμούς και το δέρμα. Να φοράτε προστατευτικά γυαλιά και γάντια κατά το χειρισμό χημικών. Να αποφεύγετε πάντα την απευθείας επαφή με ακατέργαστες χημικές ουσίες. Διαβάστε τις οδηγίες του παρασκευαστή για την περίπτωση ακούσιας επαφής πριν από το χειρισμό των χημικών. Βεβαιωθείτε ότι υπάρχουν εγκαταστάσεις για την πλύση των οφθαλμών και λουτρό έκτακτης ανάγκης σε κοντινή απόσταση. Ελέγχετε για διαρροές χημικών ανά τακτά χρονικά διαστήματα.

W363

ΣΗΜΑΝΤΙΚΟ: Το στάξιμο μη διαλυμένων χημικών μπορεί να προκαλέσει βλάβη στο μηχάνημα Όλες οι αντλίες και οι σωληνώσεις της παροχής χημικών με έγχυση πρέπει να τοποθετούνται κάτω από το σημείο έγχυσης του πλυντηρίου. Οι βρόχοι δεν θα αποτρέπουν το στάξιμο, αν δεν τηρηθούν αυτές οι οδηγίες. Η *Σχήμα 34* εμφανίζει ένα τυπικό σύστημα παροχής χημικού με έγχυση. Η *Σχήμα 35* εμφανίζει ένα τυπικό σύστημα παροχής με πέντε θήκες.

ΣΗΜΑΝΤΙΚΟ: Αν δεν τηρηθούν αυτές οι οδηγίες ενδέχεται να προκύψει ζημιά στο μηχάνημα και να ακυρωθεί η εγγύηση.

Ο σύνδεσμος παροχής χημικού βρίσκεται στην πίσω δεξιά πλευρά του μηχανήματος. Υπάρχουν 12 θύρες χημικού στον σύνδε-

© Δικαίωμα πνευματικής ιδιοκτησίας, Alliance Laundry Systems LLC
– ΝΑ ΜΗΝ ΑΝΤΙΓΡΑΦΕΙ ΟΥΤΕ ΝΑ ΜΕΤΑΔΟΘΕΙ

σμο. Σε κάθε μία από αυτές μπορεί να συνδεθεί ένας σωλήνας παροχής υγρού.

ΣΗΜΑΝΤΙΚΟ: Η πίεση του νερού δεν πρέπει να υπερβαίνει τα 275 kPa [40 psi].

1. Ανοίξτε τις απαραίτητες τρύπες στις θύρες του συνδέσμου παροχής χημικού, προκειμένου να συνδεθούν οι εξωτερικοί σωλήνες παροχής.

   ΣΗΜΕΙΩΣΗ: Οι θύρες 3/8 ίντσας πρέπει να τρυπηθούν με τρυπάνι διαμέτρου 3/16, και οι θύρες 1/2 ίντσας πρέπει να τρυπηθούν με τρυπάνι διαμέτρου 5/16, πριν συνδεθούν οι γραμμές παροχής χημικού. Ανατρέξτε στην ενότητα *Σχήμα 33* .

   ΣΗΜΑΝΤΙΚΟ: Δώστε προσοχή ώστε να ανοίξετε τρύπα μόνο στο πρώτο τοίχωμα, ώστε να μην προκαλέσετε βλάβη στο μηχάνημα.
2. Αφαιρέστε τα πλαστικά υπολείμματα.
3. Συνδέστε τους εξωτερικούς ελαστικούς σωλήνες παροχής στις θύρες σε κάθε μία από τις διανοιγμένες οπές.
4. Ασφαλίστε τους με τους κατάλληλους σφιγκτήρες.

ΠΡΟΣΟΧΗ

Διανοίξτε τα βύσματα και τα ρακόρ πριν από τη δημιουργία σύνδεσης σωλήνα παροχής. Αν δεν γίνει αυτό μπορεί να δημιουργηθεί πίεση συσσώρευσης και υπάρχει κίνδυνος διάρρηξης της σωλήνωσης.

W491

Διανομή εφοδιασμού	
Αριθμός σημάτων παροχής υγρού χημικού (αν υπάρχουν)	4 ή 8
Αριθμός διαμερισμάτων εφοδιασμού	5
Αριθμός εξωτερικών συνδέσεων εφοδιασμού υγρών	12

Πίνακας 40

Σύνδεση για σωλήνες παροχής χημικού (ανατρέξτε στην ενότητα *Σχήμα 33* για λεπτομέρειες σχετικά με τον σύνδεσμο παροχής χημικού)

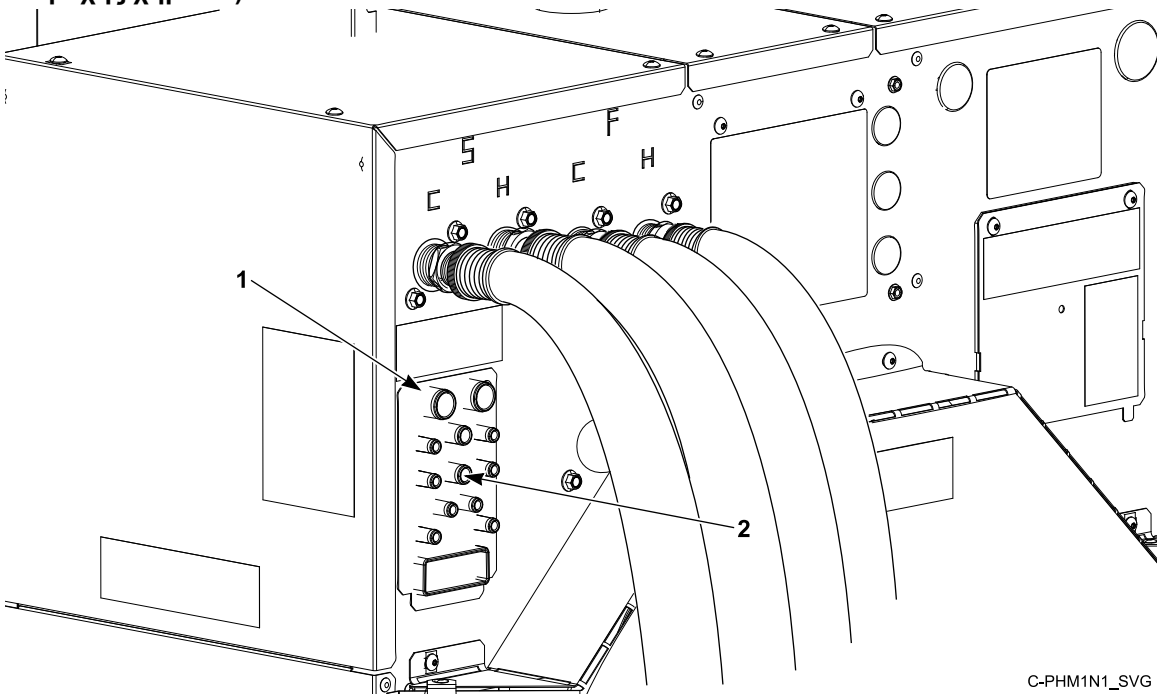

1. Μέσο σύνδεσης παροχής χημικών
2. Θύρες εξωτερικής σύνδεσης παροχής υγρού (12)

Σχήμα 32

Θύρες εξωτερικής σύνδεσης παροχής υγρού

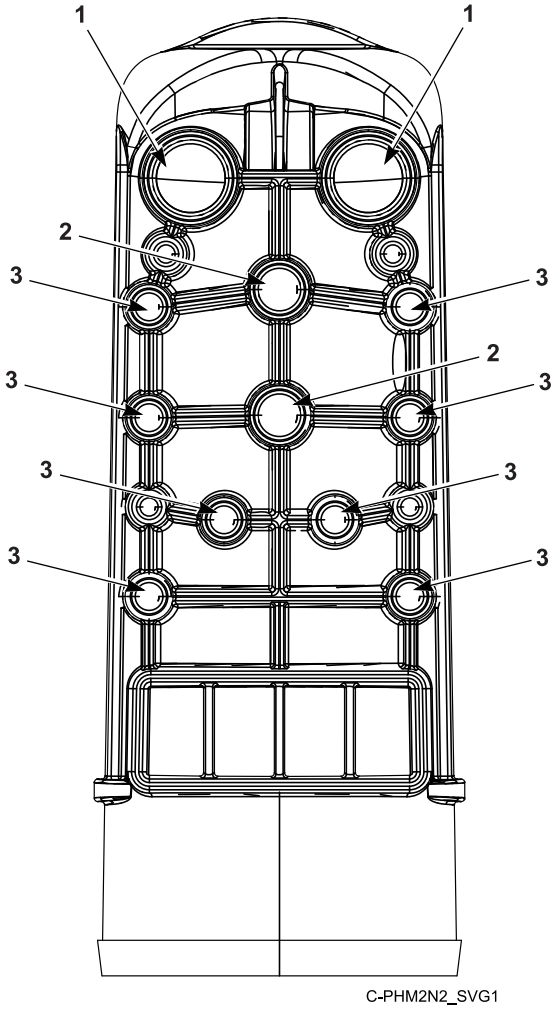

1. Θύρα 3/4 ίντσας, εξωτερική διάμετρος.
2. Θύρα 1/2 ίντσας, εξωτερική διάμετρος.
3. Θύρα 3/8 ίντσας, εξωτερική διάμετρος.

Σχήμα 33

Ρύθμιση παροχής χημικού

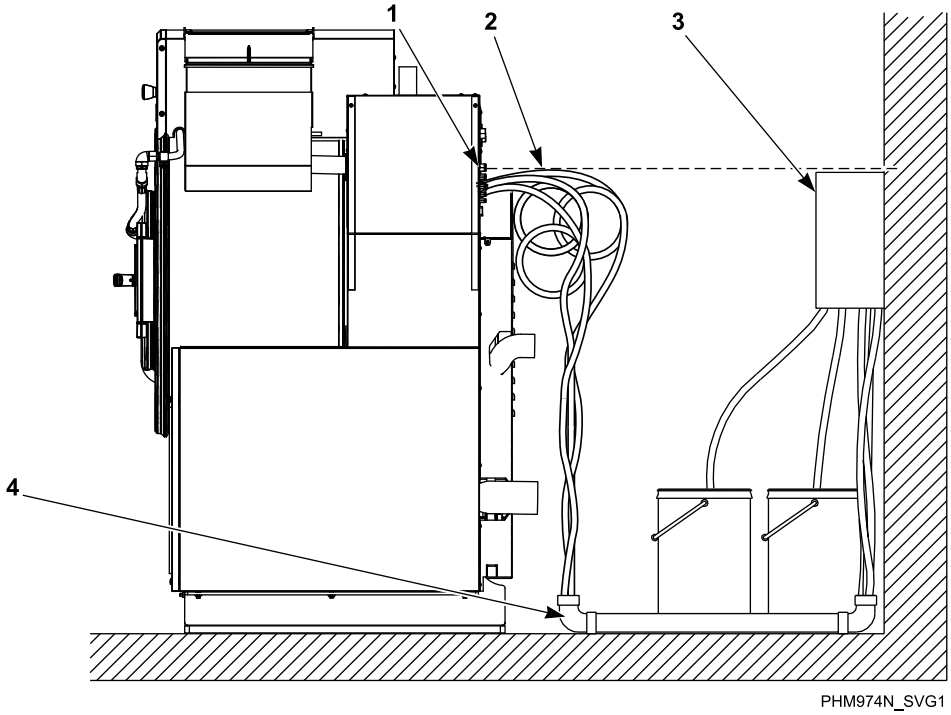

* Χρησιμοποιήστε βαλβίδα ελέγχου στο άκρο της σωλήνωσης

† Οι αντλίες πρέπει να είναι στερεωμένες κάτω από το σημείο έκχυσης

1. Σημείο έκχυσης*
2. Βρόχοι
3. Έξοδος αντλίας με δοσολογικό μέσο για χημικά †
4. Σωλήνας PVC

Σχήμα 34

Δοσολογικό μέσο παροχής πέντε διαμερισμάτων (προαιρετικό)

Δοσολογικό μέσο παροχής πέντε διαμερισμάτων (προαιρετικό)

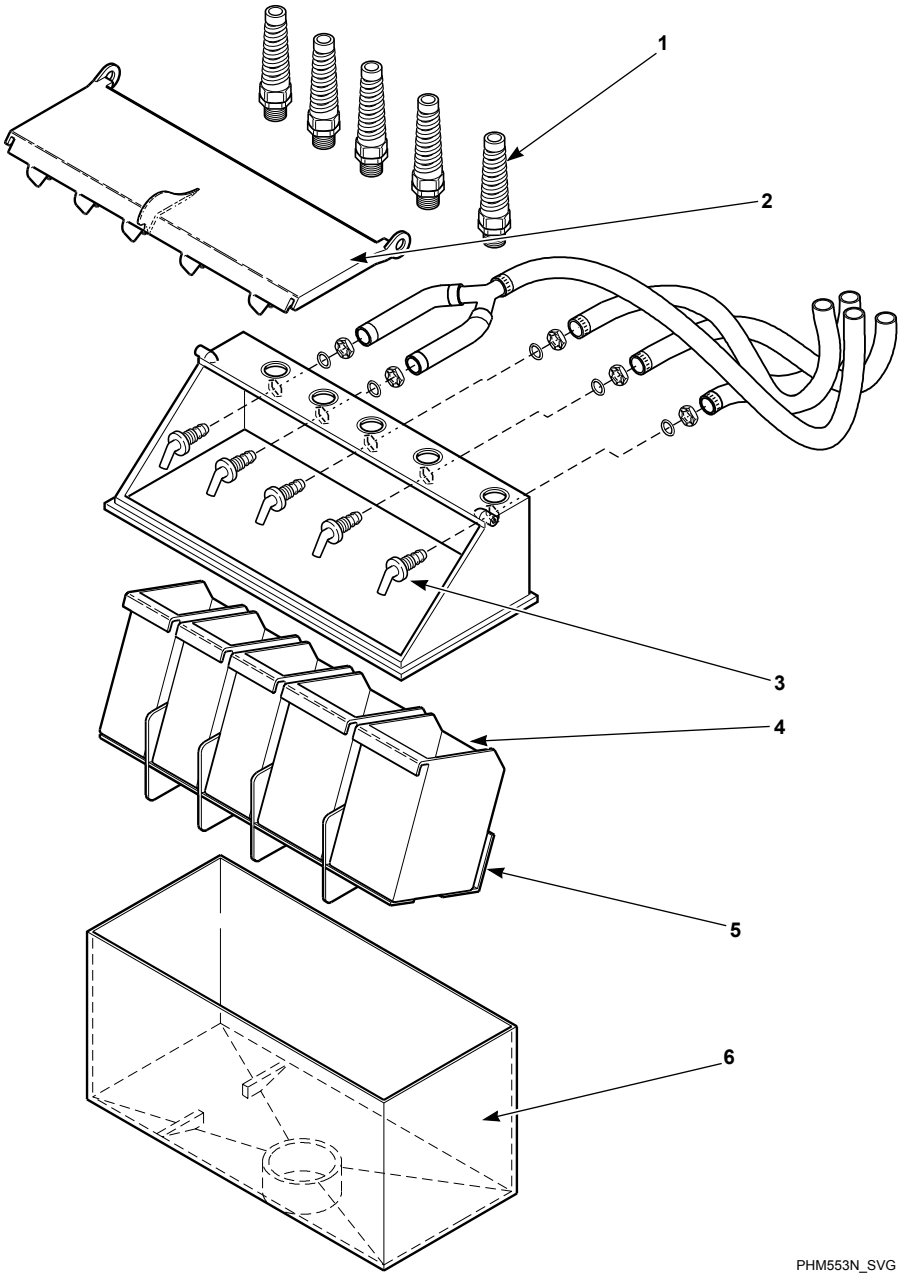

ΣΗΜΑΝΤΙΚΟ: Μην προσαρμόζετε τίποτα στα ακροφύσια. Το κενό αέρος πρέπει να διατηρείται.

1. Ανακούφιση έντασης για γραμμές εφοδιασμού υγρών χημικών ουσιών
2. Καπάκι διανεμητή εφοδιασμού
3. Ακροφύσια
4. Στεγνά κύπελλα εφοδιασμού
5. Στεγνό εσωτερικό παροχής
6. Δοσολογικό μέσο παροχής πολυπροπυλενίου

Σχήμα 35

1. Αφαιρέστε το μερικώς ανοιγμένο κομμάτι από το δοσολογικό μέσο παροχής. Ανατρέξτε στην *Σχήμα 35* . Τα βύσματα έχουν συναρμολογηθεί στο εσωτερικό του δακτυλίου της σωλήνωσης.
2. Εγκαταστήστε το μέσο σύνδεσης PG στην οπή με ανακούφιση τάσης, συμπεριλαμβανομένου του παξιμαδιού στεγανοποίησης.
3. Εισχωρήστε σωλήνες μέσω της βάσης PG. Μην αφαιρείτε τα κύπελλα. Ο σωλήνας θα πρέπει να επεκτείνεται μέσα στο πλαστικό κύπελλο, με εξαίρεση τον σωλήνα μαλάκυνσης, ο οποίος θα πρέπει να καθοδηγηθεί προς το εξωτερικό του κυπέλλου.
4. Σφίξτε το παξιμάδι στεγανοποίησης για να αποτρέψετε την απομάκρυνση της σωλήνωσης από τη διάταξη.
5. Πριν από τη λειτουργία του μηχανήματος, βεβαιωθείτε ότι το καπάκι είναι εντελώς κλειστό.

Μην επιχειρήσετε να δημιουργήσετε ηλεκτρικές συνδέσεις για έγχυση χημικών σε σημεία άλλα από αυτά που παρέχονται ειδικά για αυτόν τον σκοπό από το εργοστάσιο.

Ρύθμιση παροχής χημικών χρησιμοποιώντας διανομέα πέντε παροχών

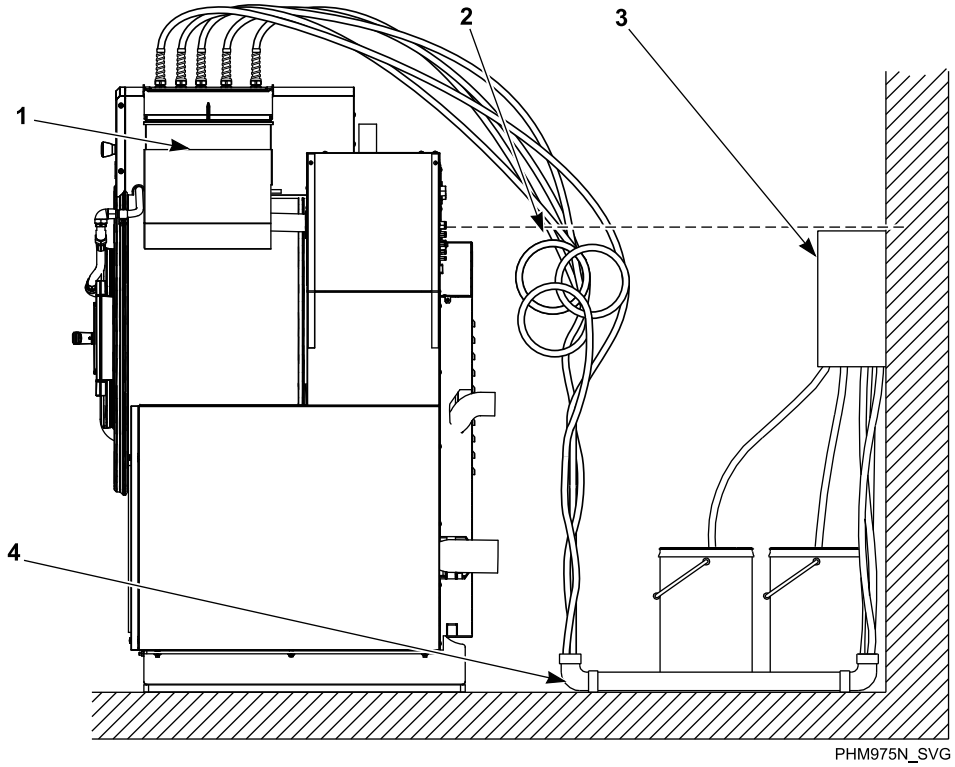

* Χρησιμοποιήστε βαλβίδα ελέγχου στο άκρο της σωλήνωσης

† Πρέπει να είναι στερεωμένη κάτω από το σημείο έκχυσης

1. Σημείο έκχυσης*
2. Βρόχοι
3. Έξοδος αντλίας με δοσολογικό μέσο για χημικά †
4. Σωλήνας PVC

Σχήμα 36

Εξωτερικός εφοδιασμός

Για σωστή επικοινωνία μεταξύ του μηχανήματος και ενός εξωτερικού συστήματος εφοδιασμού χημικών ουσιών, είναι σημαντικό να συνδεθεί σωστά η ισχύς σήματος χαμηλής τάσης. Το διάγραμμα καλωδίωσης που περιλαμβάνεται εμφανίζει πολλές διαφορετι-

© Δικαίωμα πνευματικής ιδιοκτησίας, Alliance Laundry Systems LLC
– ΝΑ ΜΗΝ ΑΝΤΙΓΡΑΦΕΙ ΟΥΤΕ ΝΑ ΜΕΤΑΔΟΘΕΙ

κές επιλογές για την ασφαλή και σωστή συρμάτωση αυτής της διασύνδεσης.

Ο προτιμώμενη μέθοδος για τη σύνδεση της καλωδίωσης από το εξωτερικό σύστημα παροχής χημικού στο μηχάνημα είναι με τη χρήση ρεύματος 300mA από τον μετασχηματιστή 24VAC του πίνακα ελέγχου του μηχανήματος, ο οποίος προορίζεται αποκλειστικά γι' αυτόν τον σκοπό. Ανατρέξτε στην ενότητα *Σχήμα 37* και *Σχήμα 38* . Διατίθενται και άλλες επιλογές τάσεις και ρεύματος, αλλά απαιτούν αλλαγές στην καλωδίωση και πρέπει να παρέχονται με μια εξωτερική τροφοδοσία ρεύματος. Σε καμία περίπτωση δεν πρέπει οι συνδέσεις υψηλής τάσης του μηχανήματος να χρησιμοποιούνται για την καλωδίωση επικοινωνίας.

Οι συνδέσεις της καλωδίωσης επικοινωνίας, που αποτελούνται από έναν πράσινο σύνδεσμο H2 μονής σειράς σε μια μικρή πλακέτα εξόδου και έναν πράσινο σύνδεσμο H4 μονής σειράς στη μεγάλη πλακέτα εξόδου, βρίσκονται κάτω από ένα πλαίσιο σέρβις στο επάνω πίσω μέρος του μηχανήματος.

Έγχυση χημικών ουσιών χρησιμοποιώντας τον εσωτερικό μετασχηματιστή ελέγχου 24VAC

ΣΗΜΕΙΩΣΗ: Η Alliance Laundry Systems συνιστά τη χρήση εσωτερικού μετασχηματιστή ελέγχου 24VAC 300 μιλιαμπέρ.

ΠΡΟΣΟΧΗ

Μην επιχειρείτε να αυξήσετε την ονομαστική τιμή της ασφάλειας ή να αλλάξετε την καλωδίωση της εξωτερικής τερματικής ταινίας εφοδιασμού χημικών ουσιών με τρόπο που μπορεί να αντιτίθεται ως προς τις προτεινόμενες μεθόδους που παρέχονται στο Διάγραμμα καλωδίωσης προαιρετικού εξωτερικού εφοδιασμού.

W699

ΣΗΜΑΝΤΙΚΟ: Μη χρησιμοποιείτε τα τερματικά του μετασχηματιστή αν χρησιμοποιείται εξωτερική παροχή ισχύος.

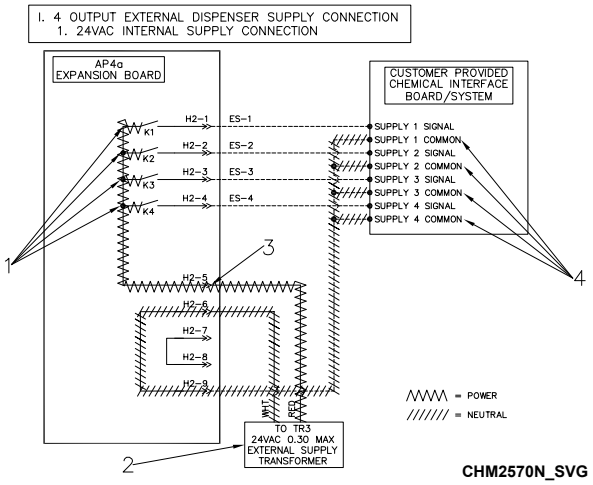

1. Έξοδος εξωτερικής παροχής ισχύος
2. Εσωτερικός μετασχηματιστής ελέγχου
3. Τερματικό RELAY COM
4. Εξωτερική κοινή σύνδεση σήματος εισόδου διανομέα

Σχήμα 37

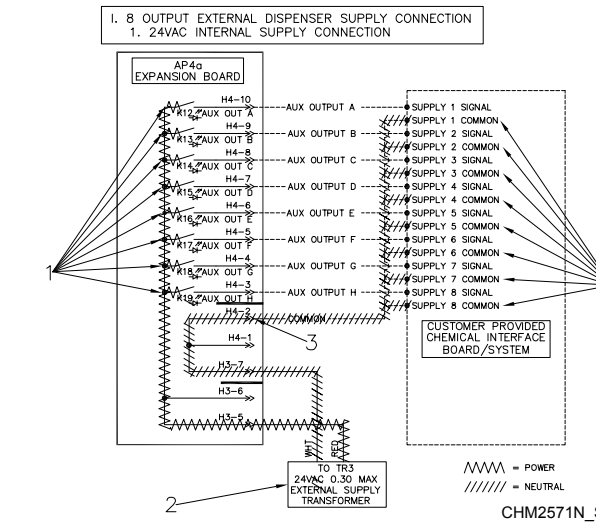

1. Έξοδος εξωτερικής παροχής ισχύος
2. Εσωτερικός μετασχηματιστής ελέγχου
3. Τερματικό RELAY COM
4. Εξωτερική κοινή σύνδεση σήματος εισόδου διανομέα

Σχήμα 38

Έγχυση χημικών ουσιών χρησιμοποιώντας εξωτερική πηγή ισχύος εναλλασσόμενου ρεύματος

ΣΗΜΕΙΩΣΗ: ΔΕΝ παρέχεται εξωτερική τροφοδοσία εναλλασσόμενου ρεύματος από την Alliance Laundry Systems.

ΣΗΜΕΙΩΣΗ: Η τροφοδοσία για εξωτερικό εφοδιασμό δεν πρέπει να παρέχεται από το σημείο σύνδεσης παροχής ρεύματος υψηλής τάσης.

ΣΗΜΑΝΤΙΚΟ: Η εξωτερική τροφοδοσία πρέπει να παρέχει ηλεκτρικό ρεύμα ίσο ή μικρότερο από 240VAC και να προστατεύεται στα 3 Amps ή λιγότερα.

1. Αποσυνδέστε και βγάλτε τις τάπες από το κόκκινο και το λευκό καλώδιο 24 VAC.
2. Συνδέστε τη μία πλευρά της εξωτερικής τροφοδοσίας ρεύματος στο ρελέ «RELAY COM» και την άλλη πλευρά στην κοινή σημάτων εισόδου του εξωτερικού διανομέα. Ανατρέξτε στην ενότητα *Σχήμα 39* και *Σχήμα 40* .

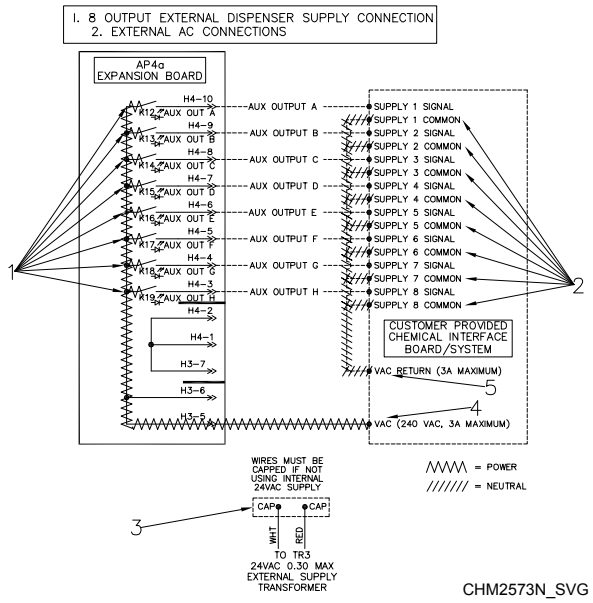

1. Έξοδος εξωτερικής παροχής ισχύος
2. Κοινή σημάτων εισόδου εξωτερικού διανομέα
3. Τροφοδοσία με όριο 24VAC
4. Ακροδέκτης VAC
5. Ακροδέκτης VAC COM

Σχήμα 39

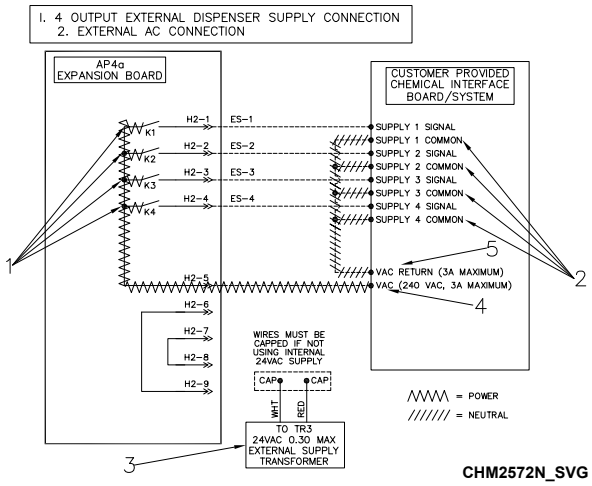

1. Έξοδος ρεύματος εξωτερικού διανομέα
2. Κοινή σημάτων εισόδου εξωτερικού διανομέα
3. Τροφοδοσία με όριο 24VAC
4. Ακροδέκτης VAC
5. Ακροδέκτης VAC COM

Σχήμα 40

ΠΡΟΣΟΧΗ

Μην επιχειρείτε να αυξήσετε την ονομαστική τιμή της ασφάλειας ή να αλλάξετε την καλωδίωση της εξωτερικής τερματικής ταινίας εφοδιασμού χημικών ουσιών με τρόπο που μπορεί να αντιτίθεται ως προς τις προτεινόμενες μεθόδους που παρέχονται στο Διάγραμμα καλωδίωσης προαιρετικού εξωτερικού εφοδιασμού.

W699

Σήματα εξωτερικού εφοδιασμού

Τα σήματα του κύκλου πλύσης παρέχονται στον εξωτερικό εξοπλισμό εφοδιασμού χημικών ουσιών και μπορεί να ληφθεί ένα σήμα "περιμένετε για το επόμενο βήμα" από τον εξοπλισμό εφοδιασμού.

Για παράδειγμα, σε μια πλακέτα 4 σημάτων, αν επιλεχθεί το ES1, η επαφή K1 θα κλείσει και θα γίνει τροφοδοσία ρεύματος στο σήμα παροχής 1. Η επαφή θα παραμείνει κλειστή για το χρονικό διάστημα που είναι προγραμματισμένο στον πίνακα ελέγχου. Ανατρέξτε στην ενότητα *Σχήμα 41* για σύνδεση της εσωτερικής παροχής ή στην ενότητα *Σχήμα 43* για σύνδεση εξωτερικής τροφοδοσίας AC.

Για παράδειγμα, σε μια πλακέτα 8 σημάτων, αν επιλεχθεί το ES1, η επαφή K12 θα κλείσει και θα γίνει τροφοδοσία ρεύματος στο σήμα παροχής 1. Η επαφή θα παραμείνει κλειστή για το χρονικό διάστημα που είναι προγραμματισμένο στον πίνακα ελέγχου. Ανατρέξτε στην ενότητα *Σχήμα 42* για σύνδεση της εσωτερικής

© Δικαίωμα πνευματικής ιδιοκτησίας, Alliance Laundry Systems LLC – ΝΑ ΜΗΝ ΑΝΤΙΓΡΑΦΕΙ ΟΥΤΕ ΝΑ ΜΕΤΑΔΟΘΕΙ

παροχής ή/και στην ενότητα *Σχήμα 44* για σύνδεση εξωτερικής τροφοδοσίας AC.

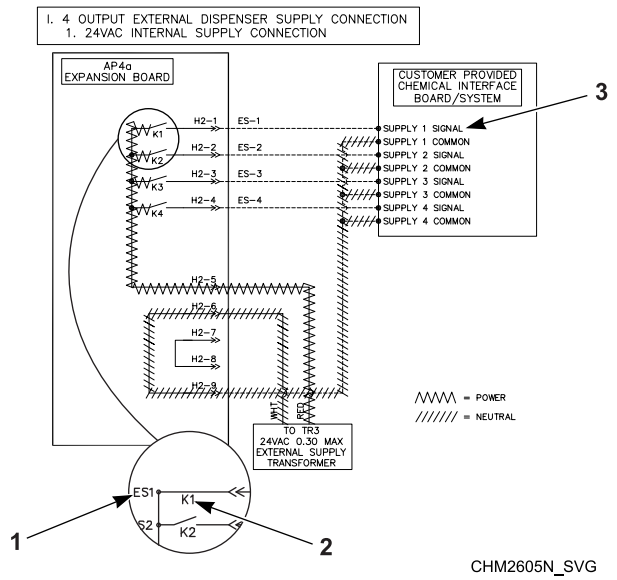

1. Παροχή ισχύος ES1
2. Επαφή K1
3. Σήμα εφοδιασμού 1

Σχήμα 41

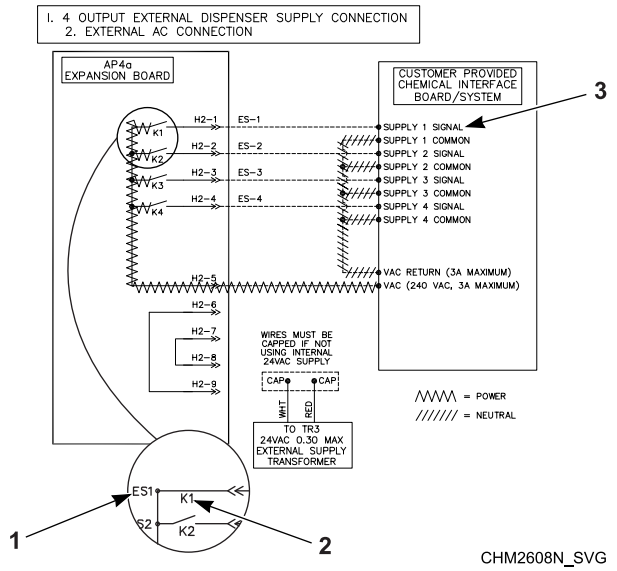

1. Παροχή ισχύος ES1
2. Επαφή K1
3. Σήμα εφοδιασμού 1

Σχήμα 42

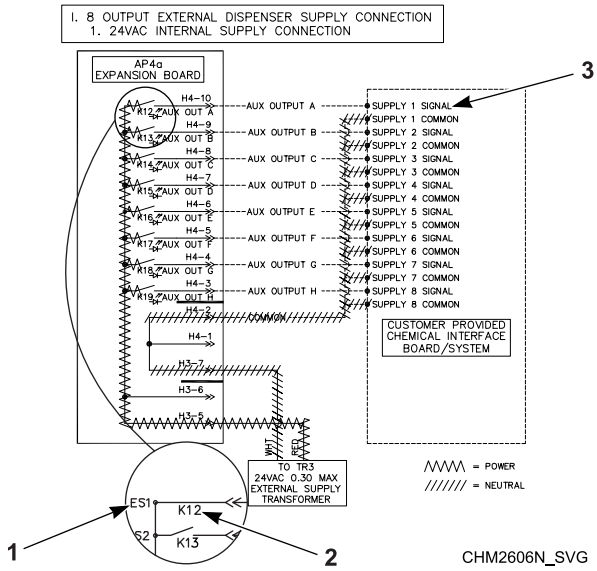

1. Παροχή ισχύος ES1
2. Επαφή K12
3. Σήμα εφοδιασμού 1

Σχήμα 43

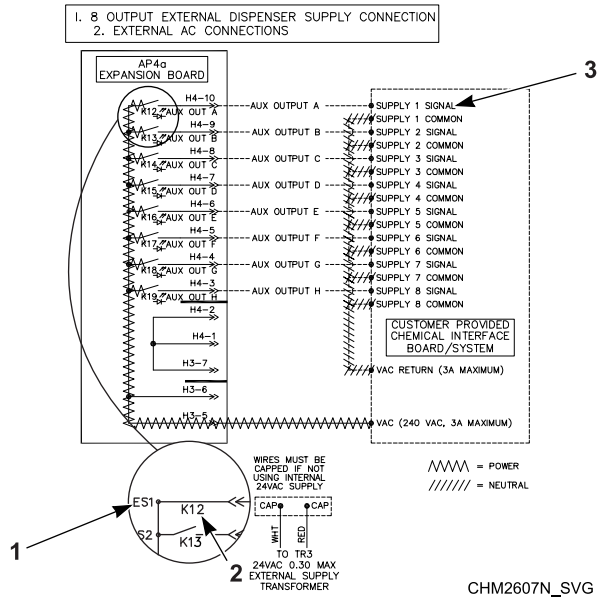

1. Παροχή ισχύος ES1
2. Επαφή K12
3. Σήμα εφοδιασμού 1

Σχήμα 44

Εκκίνηση

Περιστροφή καλαθιού

Αφού η εγκατάσταση ολοκληρωθεί, τρέξτε έναν δοκιμαστικό κύκλο και ελέγξτε ότι ο κάδος περιστρέφεται αριστερόστροφα στο βήμα εξαγωγής.

1. Αν η περιστροφή δεν πραγματοποιείται αριστερόστροφα, αποσυνδέστε το μηχάνημα από το ρεύμα.
2. Φωνάξτε ένα εξειδικευμένο τεχνικό να αντιστρέψει κάποια από τις δύο κεφαλές του κινητήρα.

Διακόπτης σταθερότητας ασφαλούς λειτουργίας

Μετά τη σωστή εγκατάσταση του μηχανήματος, πρέπει να βεβαιωθείτε ότι ο διακόπτης σταθερότητας για ασφαλή λειτουργία είναι εντάξει.

1. Βρείτε τον πράσινο διακόπτη στο πίσω μέρος, αριστερά του πλαισίου.
2. Τοποθετήστε έναν μεγάλο μαγνήτη πάνω από το κανονικά κλειστό σφαιρικό διακόπτη για να βεβαιωθείτε ότι λειτουργεί σωστά.

   ΣΗΜΑΝΤΙΚΟ: Τα μηχανήματα κατασκευάζονται με έναν σφαιρικό διακόπτη που υπό φυσιολογικές συνθήκες είναι κλειστός και δεν απαιτείται καμία ρύθμιση. Για να αποφύγετε οποιοδήποτε σφάλμα, το μηχάνημα πρέπει να είναι σταθμισμένο με αθροισμένη τιμή 3/8 ίντσας (9,5 mm) από εμπρός έως πίσω και από δεξιά έως αριστερά στη γείωση. Αν ο διακόπτης παρουσιάσει βλάβη, ελέγξτε αν το μηχάνημα είναι σταθμισμένο και μετά ελέγξτε για κακή γείωση και σπασμένα μπουλόνια αγκίστρωσης. ΜΗΝ ΠΑΡΑΜΕΛΕΙΤΕ ΤΟΝ ΔΙΑΚΟΠΤΗ ΑΣΦΑΛΕΙΑΣ. Επικοινωνήστε μα έναν εξειδικευμένο τεχνικό για περαιτέρω βοήθεια.

© Δικαίωμα πνευματικής ιδιοκτησίας, Alliance Laundry Systems LLC
– ΝΑ ΜΗΝ ΑΝΤΙΓΡΑΦΕΙ ΟΥΤΕ ΝΑ ΜΕΤΑΔΟΘΕΙ

Λειτουργία

Οδηγίες λειτουργίας

1. Ενεργοποιήστε την κύρια τροφοδοσία (διακόπτης κυκλώματος).
2. Περιστρέψτε τη λαβή δεξιόστροφα για να ανοίξει. Ανατρέξτε στην ενότητα *Σχήμα 45* .

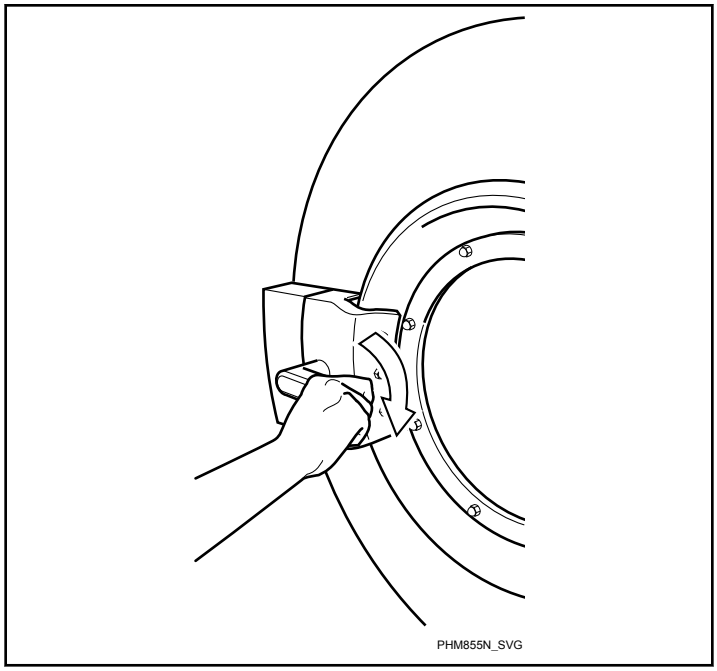

Σχήμα 45

3. Φορτώστε το πλυντήριο μέχρι τη χωρητικότητά του αν είναι δυνατόν. ΜΗΝ ΥΠΕΡΦΟΡΤΩΝΕΤΕ. Ανατρέξτε στην ενότητα *Σχήμα 46* .

   ΣΗΜΕΙΩΣΗ: Η υπερφόρτωση μπορεί να προκαλέσει συνθήκες ανισορροπίας που ενδέχεται να ελαττώσουν τη διάρκεια ζωής του μηχανήματος.

ΠΡΟΣΟΧΗ

Προσέχετε όταν είναι ανοιχτή η πόρτα, ιδιαίτερα κατά τη φόρτωση από επίπεδο που είναι χαμηλότερο από την πόρτα. Η πρόσκρουση στα άκρα της πόρτας μπορεί να προκαλέσει τραυματισμό.

SW025

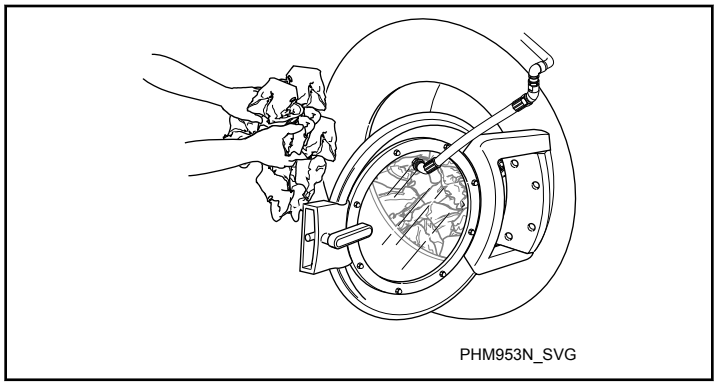

Σχήμα 46

ΣΗΜΕΙΩΣΗ: Όταν τα αντικείμενα για πλύσιμο είναι αποσπώμενα ή αποτελούνται από διάφορα τμήματα, όπως κεφαλές από σφουγγαρίστρες ή σπόγγοι, χρησιμοποιείτε διχτάκια πλυσίματος για να αποτρέψετε πιθανή εμπλοκή του συστήματος αποστράγγισης.

ΣΗΜΑΝΤΙΚΟ: Για να αποτρέψετε τη δημιουργία καταστάσεων εκτός ελέγχου, πρώιμης φθοράς ή βλάβης στο μηχάνημα όταν χρησιμοποιείτε διχτάκια πλυσίματος, να χρησιμοποιείτε πολλά μικρά διχτάκια σε ένα φορτίο.

4. Κλείστε την πόρτα και γυρίστε τη λαβή δεξιόστροφα. Ανατρέξτε στην ενότητα *Σχήμα 47* .

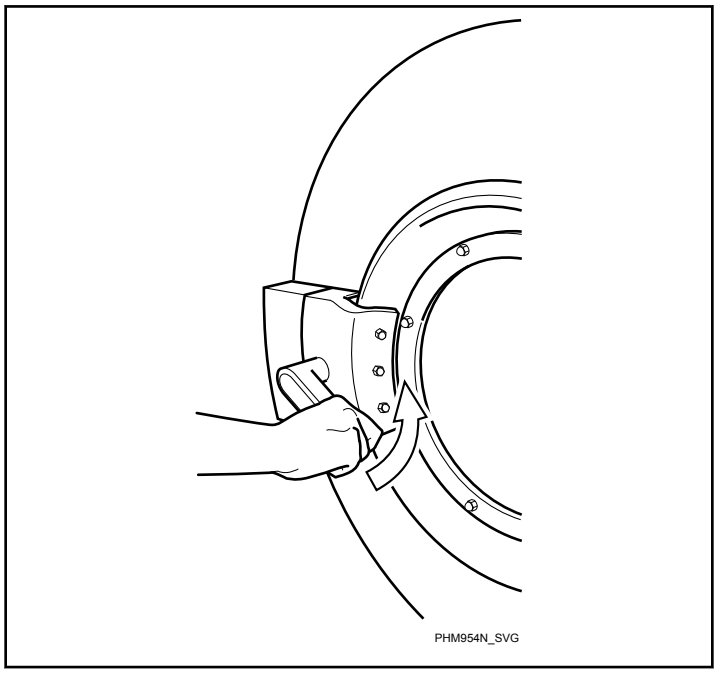

Σχήμα 47

5. Ανατρέξτε στην ενότητα *Οδηγίες πίνακα ελέγχου για πλύση στις εγκαταστάσεις* για να επιλέξετε και να ξεκινήσετε έναν κύκλο.

ΠΡΟΣΟΧΗ

Το νερό δεν είναι δυνατόν να εξαχθεί από αντικείμενα με ελαστική επένδυση. Για να αποφύγετε βλάβη στο μηχάνημα από συνθήκες ανισορροπίας, μη χρησιμοποιείτε το βήμα στυψίματος (εξαγωγή) όταν πλένετε αντικείμενα με ελαστική επένδυση. Θα ακυρωθεί η εγγύηση.

W880

ΠΡΟΕΙΔΟΠΟΙΗΣΗ

Για να αποτραπεί το ενδεχόμενο πρόκλησης τραυματισμού, αποφύγετε την επαφή με θερμοκρασίες νερού εισόδου που υπερβαίνουν τους 51°C [125°F], καθώς και με θερμές επιφάνειες.

W748

© Δικαίωμα πνευματικής ιδιοκτησίας, Alliance Laundry Systems LLC
– ΝΑ ΜΗΝ ΑΝΤΙΓΡΑΦΕΙ ΟΥΤΕ ΝΑ ΜΕΤΑΔΟΘΕΙ

Οδηγίες ελέγχου

ΣΗΜΕΙΩΣΗ: Το ψηφίο του πίνακα ελέγχου είναι το 7ο ψηφίο στον αριθμό του μοντέλου. Παράδειγμα: UWT045[D]30VQ050LA00

Μοντέλα με πίνακα ελέγχου N

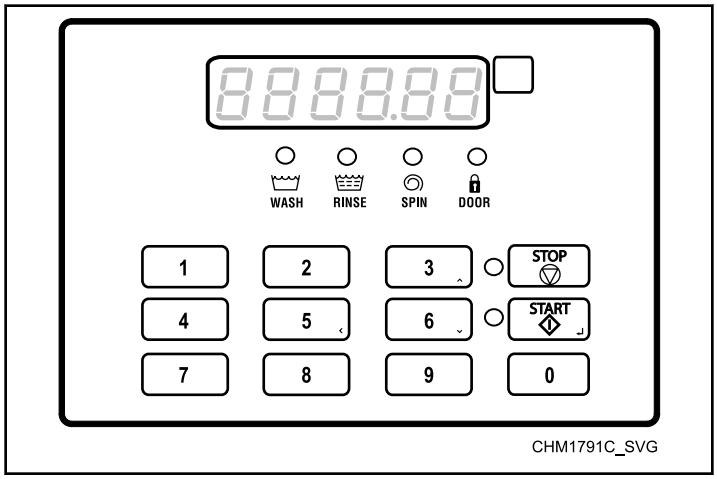

Σχήμα 48

1. Αν υπάρχει προαιρετικός διανομέας απορρυπαντικού, προσθέστε απορρυπαντικό σε σκόνη στις θήκες του απορρυπαντικού, πριν από την έναρξη κάθε κύκλου. Το υγρό απορρυπαντικό μπορεί να εγχυθεί απευθείας μέσα στον διανομέα απορρυπαντικού μέσω ενός εξωτερικού συστήματος παροχής χημικού.

   ΣΗΜΕΙΩΣΗ: Τα κύπελλα-διαμερίσματα του δοσολογικού μέσου παροχής δεν πρέπει να αφαιρούνται όταν ένα εξωτερικό σύστημα παροχής με έκχυση χημικών έχει προσαρτηθεί στο μηχάνημα.
2. Πατήστε τα κουμπιά 1, 2, 3, 4, 5, 6, 7, 8, 9 ή 0 για να επιλέξετε τον επιθυμητό κύκλο.
3. Πατήστε το πλήκτρο START (εισαγωγή) για να πραγματοποιήσετε μια επιλογή.

   ΣΗΜΕΙΩΣΗ: Οποιαδήποτε στιγμή μετά την έναρξη του μηχανήματος, δεν είναι δυνατόν να αλλάξουν οι κύκλοι.
4. Κατά την ολοκλήρωση ενός κύκλου, ο πίνακας ελέγχου εμφανίζει OPENDOOR (Ανοίξτε την πόρτα).

Μοντέλα με πίνακα ελέγχου D

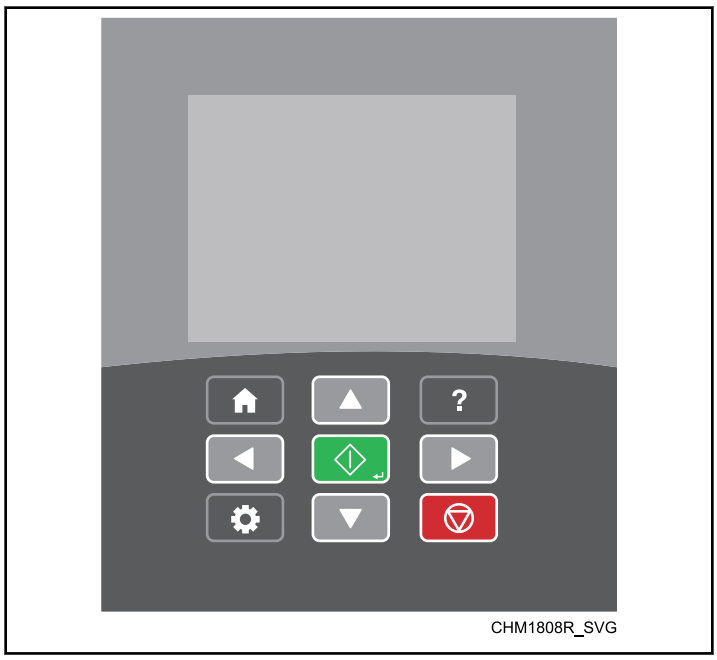

Σχήμα 49

1. Αν υπάρχει προαιρετικός διανομέας απορρυπαντικού, προσθέστε απορρυπαντικό σε σκόνη στις θήκες του απορρυπαντικού, πριν από την έναρξη κάθε κύκλου. Το υγρό απορρυπαντικό μπορεί να εγχυθεί απευθείας μέσα στον διανομέα απορρυπαντικού μέσω ενός εξωτερικού συστήματος παροχής χημικού.

   ΣΗΜΕΙΩΣΗ: Τα κύπελλα-διαμερίσματα του δοσολογικού μέσου παροχής δεν πρέπει να αφαιρούνται όταν ένα εξωτερικό σύστημα παροχής με έκχυση χημικών έχει προσαρτηθεί στο μηχάνημα.
2. Αν η οθόνη γίνει κενή, λόγω αδράνειας, πατήστε το κουμπί ⌂.
3. Πατήστε τα κουμπιά ▲ ή ▼ για να μετακινηθείτε στη λίστα κύκλου.

   ΣΗΜΕΙΩΣΗ: Ανατρέξτε στο Εγχειρίδιο προγραμματισμού για να εξατομικεύσετε έναν κύκλο.
4. Πατήστε το κουμπί ◇ για να ξεκινήσετε τον τονισμένο κύκλο.

   ΣΗΜΕΙΩΣΗ: Ανατρέξτε στο Εγχειρίδιο προγραμματισμού για ταχεία μετάβαση εντός ενός κύκλου.
5. Κατά την ολοκλήρωση ενός κύκλου, ο πίνακας ελέγχου εμφανίζει «Cycle Complete» (Ο κύκλος ολοκληρώθηκε).

© Δικαίωμα πνευματικής ιδιοκτησίας, Alliance Laundry Systems LLC
– ΝΑ ΜΗΝ ΑΝΤΙΓΡΑΦΕΙ ΟΥΤΕ ΝΑ ΜΕΤΑΔΟΘΕΙ

Κουμπί διακοπής έκτακτης ανάγκης

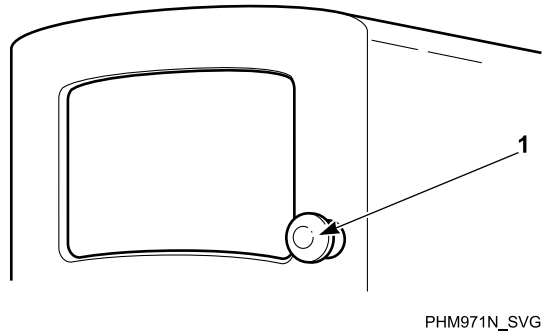

1. Κουμπί διακοπής έκτακτης ανάγκης

Σχήμα 50

1. Πατήστε το κόκκινο κουμπί διακοπής έκτακτης ανάγκης για να σταματήσετε όλες τις ενέργειες.
2. Για να επανεκκινήσετε το μηχάνημα, τραβήξτε το κόκκινο κουμπί διακοπής έκτακτης ανάγκης προς τα έξω και πατήστε το κουμπί START (εισαγωγή) στον πίνακα ελέγχου.

Ρουτίνα αναμόχλευσης σε υψηλή ταχύτητα

ΠΡΟΕΙΔΟΠΟΙΗΣΗ

Μην βάζετε ΠΟΤΕ χέρια ή αντικείμενα μέσα στον κάδο, αν αυτός δεν έχει σταματήσει εντελώς. Διαφορετικά, υπάρχει κίνδυνος σοβαρού τραυματισμού.

SW012

Ένα βήμα ανάδευσης έχει προγραμματιστεί στο τέλος κάθε κύκλου και θα βοηθήσει στο να μην μπερδευτεί το φορτίο.

Ο χρόνος ανακίνησης έχει οριστεί από το εργοστάσιο να γίνει ανάδευση για 40 δευτερόλεπτα. Ανατρέξτε στο **Εγχειρίδιο προγραμματισμού** για να απενεργοποιήσετε ή να αλλάξετε τον χρόνο αναμόχλευσης.

Λειτουργία τζόγου κάδου (μόνο σε μοντέλα 160 και 200 λιβρών)

Με την πόρτα ανοικτή και το σύστημα χειρισμού στο Μενού κύκλων, πατήστε ΠΑΡΑΤΕΤΑΜΕΝΑ και τα δύο κουμπιά αργής κίνησης και με τα δύο σας χέρια. θα ακουστεί μια σειρά από δυνατούς ήχους, υποδεικνύοντας ότι η λειτουργία αργής κίνησης πρόκειται να ξεκινήσει.

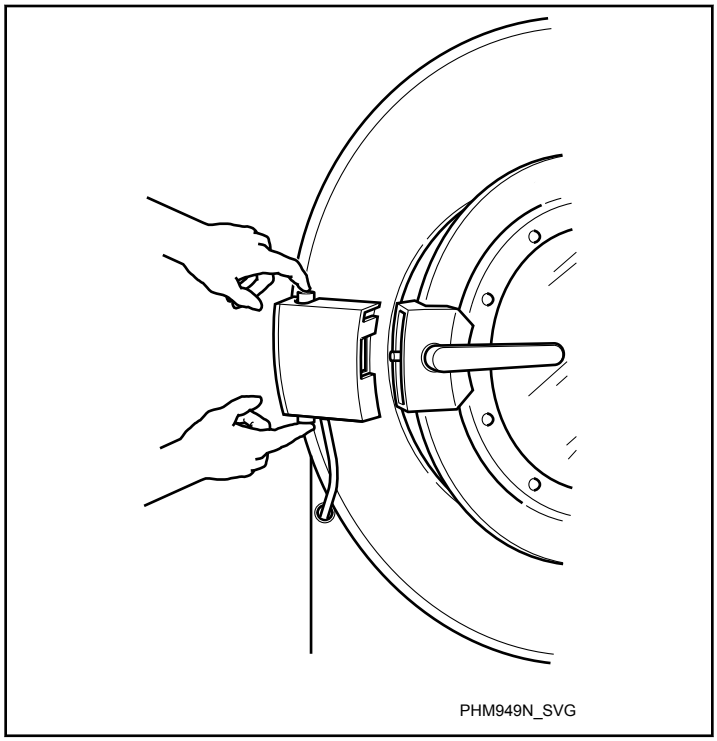

Σχήμα 51

Η λειτουργία της αργής κίνησης απενεργοποιείται όταν η πόρτα για φόρτωση είναι κλειστή και τα κουμπιά αργής κίνησης δεν είναι πατημένα.

ΠΡΟΕΙΔΟΠΟΙΗΣΗ

Για να αποφύγετε τραυματισμό, ΜΗΝ απλώνετε τα χέρια σας μέσα στο καλάθι όταν περιστρέφεται. Όλο το προσωπικό θα πρέπει να βρίσκεται σε απόσταση ασφαλείας από το μηχάνημα όταν χρησιμοποιείται η λειτουργία ώθησης καλαθιού.

W641

© Δικαίωμα πνευματικής ιδιοκτησίας, Alliance Laundry Systems LLC
– ΝΑ ΜΗΝ ΑΝΤΙΓΡΑΦΕΙ ΟΥΤΕ ΝΑ ΜΕΤΑΔΟΘΕΙ

Συντήρηση

Η συντήρηση ρουτίνας μεγιστοποιεί την αποδοτικότητα της λειτουργίας και ελαχιστοποιεί τον χρόνο διακοπής λειτουργίας. Οι διαδικασίες συντήρησης που περιγράφονται παρακάτω θα παρατείνουν τη διάρκεια ζωής του μηχανήματος και θα βοηθήσουν στο να μη προκληθούν ατυχήματα.

ΠΡΟΕΙΔΟΠΟΙΗΣΗ

Οι αιχμηρές άκρες μπορεί να προκαλέσουν τραυματισμό. Να φοράτε προστατευτικά γυαλιά και γάντια, να χρησιμοποιείτε κατάλληλα εργαλεία και να παρέχετε επαρκή φωτισμό όταν χειρίζεστε εξαρτήματα με μεταλλικά ελάσματα.

W366R1

ΠΡΟΣΟΧΗ

Επανατοποθετήστε όλα τα πλαίσια που αφαιρέθηκαν για τις εργασίες σέρβις και συντήρησης. Μην θέσετε το μηχάνημα σε λειτουργία αν λείπουν οι προστατευτικές σχάρες ή αν έχουν σπάσει ή λείπουν εξαρτήματα. Μην παρακάμπτετε τις διατάξεις ασφαλείας.

SW019

Τηρείτε τους τοπικούς κώδικες για σωστή καθοδήγηση σχετικά με το πλύσιμο μολυσμένου ρουχισμού.

Οι ακόλουθες διαδικασίες συντήρησης πρέπει να πραγματοποιούνται τακτικά στα απαιτούμενα διαστήματα.

Καθημερινά

ΣΗΜΑΝΤΙΚΟ: Επανατοποθετήστε όλα τα πλαίσια που αφαιρέθηκαν για τις εργασίες συντήρησης. Μην θέσετε το μηχάνημα σε λειτουργία αν λείπουν οι προστατευτικές σχάρες ή αν έχουν σπάσει ή λείπουν εξαρτήματα. Μην παρακάμπτετε τις διατάξεις ασφαλείας.

ΠΡΟΕΙΔΟΠΟΙΗΣΗ

Μην ψεκάζετε το μηχάνημα με νερό. Μπορεί να προκληθεί βραχυκύκλωμα και σοβαρή ζημιά.

unique_68_Connect_42_note-1437506691659

ΣΗΜΑΝΤΙΚΟ: Η ασφάλιση της πόρτας θα πρέπει να ελέγχεται καθημερινά για να διασφαλίζεται η σωστή λειτουργία. Ελέγχετε, επίσης, ότι βρίσκονται επάνω στο μηχάνημα όλα τα αυτοκόλλητα ασφαλείας και οδηγιών. Αν λείπουν ή δεν είναι ευανάγνωστα κάποια αυτοκόλλητα ασφάλειας και οδηγιών, θα πρέπει να αντικατασταθούν αμέσως.

© Δικαίωμα πνευματικής ιδιοκτησίας, Alliance Laundry Systems LLC
– ΝΑ ΜΗΝ ΑΝΤΙΓΡΑΦΕΙ ΟΥΤΕ ΝΑ ΜΕΤΑΔΟΘΕΙ

Αρχή της ημέρας

1. Ελέγξτε την αλληλασφάλιση της πόρτας, πριν τη λειτουργία.
   a. Επιχειρήστε να κάνετε εκκίνηση του μηχανήματος με ανοιχτή την πόρτα. Το μηχάνημα θα πρέπει να μην εκκινήσει.
   b. Κλείστε την πόρτα χωρίς να την κλειδώσετε και κάντε εκκίνηση του μηχανήματος. Το μηχάνημα θα πρέπει να μην εκκινήσει.
   c. Επιχειρήστε να ανοίξετε την πόρτα ενώ βρίσκεται σε εξέλιξη ένας κύκλος. Η πόρτα θα πρέπει να μην ανοίγει.

Αν δεν λειτουργεί σωστά η ασφάλιση και η μανδάλωση της πόρτας, αποσυνδέστε την ηλεκτροδότηση και καλέστε ένα τεχνικό σέρβις.

2. Ελέγξτε τις συνδέσεις σωλήνων της βαλβίδας εισαγωγής νερού πίσω απ' το μηχάνημα για διαρροές.
3. Ελέγξτε τις χημικές συνδέσεις για μηχανήματα με αυτόματη χημική παροχή, ελέγχοντας όλες τις συνδέσεις και τις χημικές σωληνώσεις για διαρροές ή ρωγμές.
4. Αν ισχύει, ελέγξτε τις σωληνώσεις ατμού για διαρροές.
5. Εάν το μηχάνημα διαθέτει ειδική μονάδα υγρού καθαρισμού, επιθεωρήστε τις συνδέσεις του ελαστικού σωλήνα ανακύκλωσης νερού για να βεβαιωθείτε ότι είναι σφιγμένες και δεν υπάρχει διαρροή.
6. Βεβαιωθείτε ότι έχουν τοποθετηθεί σωστά όλα τα πλαίσια και τα προστατευτικά.

Τέλος μέρας

1. Καθαρίστε τον κάδο, το τζάμι και το λάστιχο της πόρτας από υπολείμματα απορρυπαντικού και ξένες ύλες.
2. Καθαρίστε τον χημικό διανομέα ξεπλένοντας με καθαρό νερό.
3. Καθαρίστε τις επιφάνειες τους μηχανήματος με καθαριστικό γενικής χρήσης.

   ΣΗΜΑΝΤΙΚΟ: Για τον καθαρισμό των εξωτερικών επιφανειών με τα γραφικά χρησιμοποιείτε μόνο ισοπροπυλική αλκοόλη. ΜΗ χρησιμοποιείτε καθαριστικά με βάση την αμμωνία ή το ξύδι σε εξωτερικές επιφάνειες.

   ΣΗΜΕΙΩΣΗ: Ξεφορτώστε το μηχάνημα αμέσως μετά από κάθε ολοκληρωμένο κύκλο για να αποτρέψετε τη συσσώρευση υγρασίας. Αφήστε ανοιχτή την πόρτα φόρτωσης και το καπάκι διανομής στο τέλος κάθε ολοκληρωμένου κύκλου για να επιτρέπεται στην υγρασία να εξατμιστεί.

4. Αν ισχύει, καθαρίστε το φίλτρο του αντιστροφέα εναλλασσόμενης τάσης (AC).
   a. Αφαιρέστε το εξωτερικό πλαστικό κάλυμμα που περιέχει το φίλτρο.
   b. Αφαιρέστε το φίλτρο αφρού από το κάλυμμα.
   c. Πλύνετε το φίλτρο με ζεστό νερό και αφήστε το να στεγνώσει στον αέρα. Το φίλτρο μπορεί να καθαριστεί και με ηλεκτρική σκούπα.

   ΣΗΜΕΙΩΣΗ: Το σύστημα χειρισμού και το κάλυμμα του κιβωτίου μετάδοσης κίνησης και το φίλτρο του ανεμιστήρα πρέπει να βρίσκονται στη θέση τους ώστε ο ανεμιστήρας να ψύχει σωστά τη μετάδοση κίνησης και το ολοκληρωμένο σύστημα χειρισμού του μετατροπέα AC. Η αδυναμία παρακολούθησης αυτής της προειδοποίησης θα ακυρώσει την εγγύηση και θα μπορούσε να οδηγήσει σε ακριβή επισκευή του μετατροπέα AC ή την αντικατάσταση του ολοκληρωμένου συστήματος χειρισμού.

5. Αφήστε ανοιχτή την πόρτα του κάδου και το καπάκι του διανομέα για να φύγει η υγρασία.

   ΣΗΜΕΙΩΣΗ: Αδειάστε το μηχάνημα σύντομα μετά την ολοκλήρωση κάθε κύκλου, ώστε να αποτρέψετε τη συγκέντρωση υγρασίας.

6. Κλείστε την παροχή νερού.

Μηνιαία

ΣΗΜΕΙΩΣΗ: Αποσυνδέστε την τροφοδοσία προς το μηχάνημα στην πηγή της πριν από την εκτέλεση των διαδικασιών μηνιαίας συντήρησης.

1. Ελέγξτε αν έχουν χαλαρώσει οι ηλεκτρικές συνδέσεις . Αν χρειαστεί, αποσυνδέστε το ρεύμα και σφίξτε τις.
   a. Επαληθεύστε την ακεραιότητα της μόνωσης σε όλα τα εξωτερικά σύρματα και ότι είναι ασφαλείς όλες οι συνδέσεις. Αν υπάρχουν γυμνά σύρματα, καλέστε τεχνικό σέρβις.
2. Καθαρίστε τις σήτες φίλτρων των σωλήνων εισόδου.
   a. Κλείστε το νερό και αφήστε να κρυώσει η βαλβίδα και η γραμμή νερού, αν απαιτείται.
   b. Ξεβιδώστε τον ελαστικό σωλήνα εισόδου από τη βρύση και αφαιρέστε το πλέγμα φίλτρου.
   c. Καθαρίστε με νερό και σαπούνι και τοποθετήστε το ξανά στη θέση του. Αν έχει φθαρεί ή καταστραφεί, αντικαταστήστε το.
   d. Επαναλάβετε τη διαδικασία με το φίλτρο που βρίσκεται στο εσωτερικό της βαλβίδας, στο πίσω μέρος του μηχανήματος.

   ΣΗΜΕΙΩΣΗ: Όλα τα πλέγματα φίλτρων θα πρέπει να αντικαθίστανται κάθε πέντε χρόνια.
3. Αν ισχύει, καθαρίστε το φίλτρο ατμού που παρέχεται από τον πελάτη. Ανατρέξτε στην ενότητα *Σχήμα 52* .
   a. Απενεργοποιήστε την παροχή ατμού και αφήστε τη βαλβίδα να κρυώσει.
   b. Ξεβιδώστε το καπάκι.
   c. Αφαιρέστε και καθαρίστε το στοιχείο.
   d. Τοποθετήστε ξανά το στοιχείο και το καπάκι.

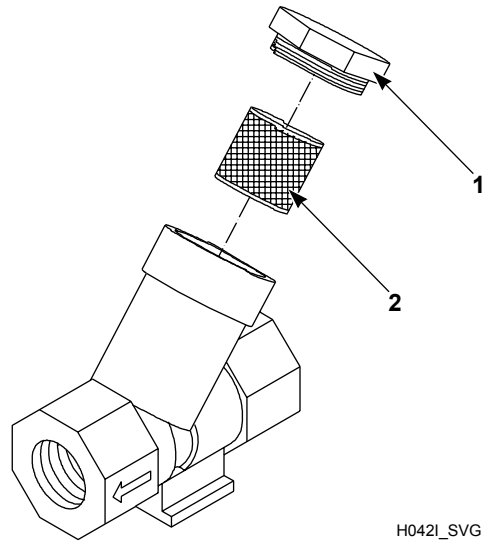

1. Τάπα
2. Στοιχείο φίλτρου ατμού

Σχήμα 52

4. Για μοντέλα με θέρμανση ηλεκτρικού ρεύματος μόνο, περιστρέψτε τον κάδο και επιθεωρήστε μέσα από τις οπές του τα στοιχεία θέρμανσης για τυχόν υπερβολική συγκέντρωση ρύπων. Αφαιρέστε τον σωλήνα της βαλβίδας αποστράγγισης με μια πένσα για να αποκτήσετε πρόσβαση και να καθαρίσετε τους. Αντικαταστήστε τα στοιχεία θέρμανσης, αν είναι απαραίτητο.

   ΣΗΜΕΙΩΣΗ: Μπορεί να περάσουν αρκετοί μήνες, μέχρι να γίνει συσσώρευση χνουδιών. Επιθεωρείτε τα στοιχεία θέρμανσης τουλάχιστον κάθε 6 μήνες.
5. Λιπαίνετε τα ρουλεμάν κάθε μήνα ή μετά από 200 ώρες λειτουργίας. Ελέγξτε οπτικά τη γραμμή του λιπαντικού και εξαλείψτε τυχόν θύλακες αέρα.

Το γράσο πρέπει να διαθέτει τα εξής χαρακτηριστικά:

- NLGI κατηγορίας 2
- Με βάση το λίθιο
- Αδιάλυτο στο νερό
- Αντισκουριακό
- Αντι-οξειδωτικό
- Μηχανικώς σταθερό

Το γράσο πρέπει να έχει ως βάση λάδι επαρκούς ιξώδους με μία από τις ακόλουθες τιμές:

- ISO VG 150 (135–165 cSt σε 40 °C [709–871 SUS σε 100 °F])
- ISO VG 220 (198-242 cSt σε 40 °C [1047-1283 SUS σε 100 °F])
- Επίσης μια αξιολόγηση του SAE 40 είναι αποδεκτή αρκεί οι τιμές cSt ή SUS να βρίσκονται εντός του καθορισμένου εύρους.

Αντλήστε το πιστόλι γρασαρίσματος αργά, επιτρέποντας μόνο 2 πατήματα.

ΣΗΜΕΙΩΣΗ: Μην τρομπάρετε το πιστόλι γράσου μέχρι να βγει γράσο από το περίβλημα τριβέα. Αυτό μπορεί να οδηγήσει σε υπερβολική λίπανση και να προκαλέσει βλάβη στους τριβείς και τις σφραγίδες.

Ετησίως

ΣΗΜΕΙΩΣΗ: Αποσυνδέστε την τροφοδοσία προς το μηχάνημα στην πηγή της πριν από την εκτέλεση των διαδικασιών συντήρησης.

1. Αφαιρέστε το ή τα μπροστινά πλαίσια και τα πίσω πλαίσια πρόσβασης και επιθεωρήστε όλους τους ελαστικούς σωλήνες, την αποχέτευση και τις συνδέσεις/τους σφιγκτήρες υπερχείλισης για διαρροές. Επιθεωρήστε όλους τους ελαστικούς σωλήνες για ορατά σημάδια φθοράς. Αντικαταστήστε όπως απαιτείται.
2. Ελέγξτε τον ιμάντα για μη φυσιολογική φθορά, ξεφτισμένες άκρες και ακατάλληλο τέντωμα. Αντικαταστήστε ή/και ρυθμίστε, αν χρειάζεται.

© Δικαίωμα πνευματικής ιδιοκτησίας, Alliance Laundry Systems LLC
– ΝΑ ΜΗΝ ΑΝΤΙΓΡΑΦΕΙ ΟΥΤΕ ΝΑ ΜΕΤΑΔΟΘΕΙ

ΣΗΜΕΙΩΣΗ: Οι ιμάντες δεν πρέπει να είναι στριμμένοι και πρέπει να εφάπτονται σωστά επάνω στις τροχαλίες. Ο ιμάντας πρέπει να είναι κεντραρισμένος στην τροχαλία του κάδου με μέγιστη απόκλιση 1 χιλ. [0,04 ίντσες].

a. Χρησιμοποιήστε τις παρακάτω διαδικασίες για να προσδιορίσετε εάν ο ή οι ιμάντες απαιτούν αντικατάσταση ή ρύθμιση. Σε κάθε περίπτωση, καλέστε εξουσιοδοτημένο τεχνικό σέρβις.

ΣΗΜΕΙΩΣΗ: Η τροχαλία του καλαθιού πρέπει να περιστραφεί τρεις (3) πλήρεις περιστροφές προτού αξιολογήσετε την τάση του ιμάντα μετά από κάθε προσαρμογή.

- **Δείκτης συχνότητας.** Σφίξτε το επάνω παξιμάδι του κοχλιωτού κρίκου μέχρι να ληφθεί η σωστή συχνότητα (ανατρέξτε στην ενότητα *Πίνακας 6*) στη μέση της έκτασης. Σφίξτε το κόντρα παξιμάδι του ελατηρίου έως 20,6 ± 2 ft.-lbs. Ανατρέξτε στην ενότητα *Σχήμα 53* .

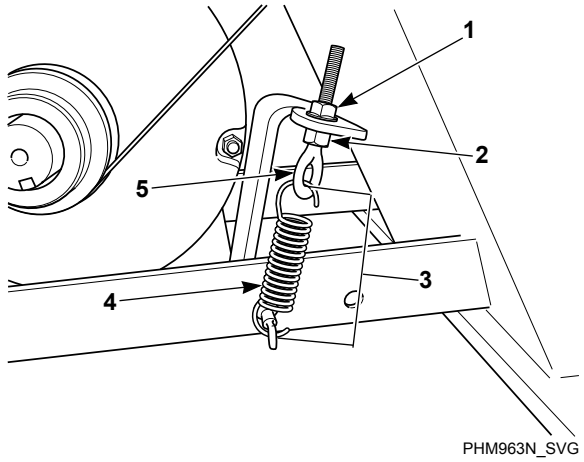

1. Επάνω παξιμάδι
2. Κόντρα παξιμάδι
3. Μήκος ελατηρίου
4. Ελατήριο
5. Κοχλιωτός κρίκος

Σχήμα 53

- **Δείκτης τάνυσης.** Σφίξτε το επάνω παξιμάδι του κοχλιωτού κρίκου μέχρι να ληφθεί η σωστή τάνυση ιμάντας (ανατρέξτε στην ενότητα *Πίνακας 6*) στη μέση της έκτασης. Σφίξτε το κόντρα παξιμάδι του ελατηρίου έως 20,6 ± 2 ft.-lbs. Ανατρέξτε στην ενότητα *Σχήμα 53* .
- **Μήκος ελατηρίου.** Σφίξτε το επάνω παξιμάδι του κοχλιωτού κρίκου μέχρι το ελατήριο να έρθει στη σωστή απόσταση ανάμεσα στους γάντζους. Ανατρέξτε στις ενότητες *Πίνακας 41* . Σφίξτε το κόντρα παξιμάδι του ελατηρίου έως 20,6 ± 2 ft.-lbs. Ανατρέξτε στην ενότητα *Σχήμα 53* .

Μήκος ελατηρίου, χιλ. [ίντσες]	
Μοντέλο	**Απόσταση ανάμεσα στους γάντζους**
45-65	103 [4-1/16]
85-105	139 [5-7/16]
130-160	149 [5-7/8]
200	165 [6-7/16]

Πίνακας 41

- **Διατήρηση τάσης κατά την αφαίρεση του ιμάντα.** Εάν έχει επιτευχθεί η σωστή ένταση, στερεώστε με ταινία το παξιμάδι εμπλοκής στη θέση του και χαλαρώστε το επάνω παξιμάδι του μπουλονιού για να ελευθερώσετε τον ιμάντα. Αντικαταστήστε τον ιμάντα και ξανασφίξτε το επάνω παξιμάδι του μπουλονιού στη θέση του παξιμαδιού εμπλοκής. Ανατρέξτε στην ενότητα *Σχήμα 53* .

ΣΗΜΑΝΤΙΚΟ: Όλοι οι σύνδεσμοι ροπής πρέπει να παραμένουν στεγνοί (χωρίς λίπανση).

b. Βεβαιωθείτε ότι ο ιμάντας είναι σωστά ευθυγραμμισμένος, ελέγχοντας την ευθυγράμμιση της τροχαλίας. Σε μοντέλα 45-105 λιβρών, η τροχαλία του κινητήρα πρέπει να είναι ευθυγραμμισμένη με το άκρο του άξονα του κινητήρα, ώστε να είναι ευθυγραμμισμένοι οι ιμάντες. Σε μοντέλα 130-160 λιβρών, ολισθήστε την τροχαλία του κινητήρα κατά μήκος του άξονα του κινητήρα και ασφαλίστε την στη θέση της, μόλις επιτευχθεί η ευθυγράμμιση της.

1. Εγκαταστήστε τον ιμάντα στον τεντωτήρα του κάδου.
2. Εγκαταστήστε τον ιμάντα στην τροχαλία του κινητήρα.
3. Τοποθετήστε τον ιμάντα σωστά στις αυλακώσεις της τροχαλίας του κινητήρα, ώστε να πατάει ακριβώς στον κέντρο της τροχαλίας του κάδου. Ο ιμάντας πρέπει να είναι κεντραρισμένος στην τροχαλία του κάδου με μέγιστη απόκλιση 1 χιλ. [0,04 ίντσες].

Ένταση ιμάντα με μετρητή συχνότητας ή έντασης ιμάντα			
Μοντέλο	**Συχνότητα (Hz)**	**Ένταση ιμάντα (λίβρες)**	**Μετρητής έντασης (N)**
45-65	58 ± 2	108 ± 7	481 ± 32
85-105	62 ± 2	183 ± 11	816 ± 52
130-160	52 ± 1	214 ± 16	954 ± 72

Πίνακας 42 *συνέχεια…*

Ένταση ιμάντα με μετρητή συχνότητας ή έντασης ιμάντα			
Μοντέλο	**Συχνότητα (Hz)**	**Ένταση ιμάντα (λίβρες)**	**Μετρητής έντασης (N)**
200	61 ± 1	300 ± 16	1335 ± 72

Πίνακας 42

3. Αφαιρέστε τυχόν ακαθαρσίες πάνω ή γύρω απ' τον κινητήρα και τον απαγωγέα θερμότητας μεταβλητής συχνότητας του κινητήρα, αν ισχύει.
4. Αν ισχύει, απασφαλίστε ή ξεβιδώστε το επάνω κάλυμμα και ελέγξτε τους σωλήνες του διανομέα και τις συνδέσεις των σωλήνων για ίχνη φθοράς. Αντικαταστήστε τους σωλήνες αν είναι φθαρμένοι ή κατεστραμμένοι.

   ΣΗΜΕΙΩΣΗ: Οι σωλήνες και τα λοιπά ελαστικά μέρη αλλοιώνονται μετά από παρατεταμένη χρήση. Οι σωλήνες ενδέχεται να παρουσιάσουν ρωγμές, προεξοχές ή φθορές στο υλικό από τη θερμοκρασία και τη συνεχή υψηλή πίεση που υφίστανται.
5. Αφαιρέστε τυχόν σκόνη από τα ηλεκτρικά μέρη, όπως τους κερματοδέκτες, αν υπάρχουν, με πεπιεσμένο αέρα.
6. Επιθεωρήστε για παξιμάδια, μπουλόνια, βίδες που έχουν ενδεχομένως χαλαρώσει.
   a. Ελέγξτε εάν είναι σφικτό το ελατήριο του κινητήρα και τα εξαρτήματα της τροχαλίας κινητήρα. Επίσης, βεβαιωθείτε ότι έχει σφιχτεί σωστά το μπουλόνι.
   b. Σφίξτε τα παξιμάδια ασφάλισης στα μπουλόνια στερέωσης του κινητήρα και τα παξιμάδια ασφάλισης στα μπουλόνια των ρουλεμάν, αν απαιτείται.
   c. Ελέγξτε τα μπουλόνια στερέωσης των ρουλεμάν, ώστε να βεβαιωθείτε ότι είναι καλά σφιγμένα. Η τιμή της ροπής σφιξίματος πρέπει να είναι 357 ± 35 ft-lbs.
   d. Σφίξτε τις μανδαλώσεις και τους συνδετήρες της πόρτας, αν απαιτείται.
7. Τοποθετήστε έναν μεγάλο μαγνήτη επάνω από τον κανονικά κλειστό σφαιρικό διακόπτη για να βεβαιωθείτε για τη λειτουργία του διακόπτη σταθερότητας.
8. Στην πίσω πλευρά του μηχανήματος, περάστε τον εύκαμπτο σωλήνα της παγίδας αέρα από την οπή του πλαισίου. Αφαιρέστε και ελέγξτε για τυχόν υπολείμματα.
9. Διασφαλίστε τη σωστή επανεγκατάσταση των πλαισίων και προφυλακτήρων.
   a. Επαληθεύστε ότι η θωράκιση του κινητήρα αποστράγγισης βρίσκεται με ασφάλεια στη θέση της, αν υπάρχει αυτός ο εξοπλισμός.
10. Διενεργήστε εργοστασιακούς ελέγχους, ανατρέξτε στο εγχειρίδιο προγραμματισμού για περισσότερες πληροφορίες σχετικά με τη διαδικασία και τα μέρη ελέγχου.

    ΣΗΜΕΙΩΣΗ: Ανατρέξτε στο Εγχειρίδιο Προγραμματισμού για περισσότερες πληροφορίες σχετικά με τη διαδικασία και τα μέρη ελέγχου .
11. Ελέγξτε όλες τις βαμμένες επιφάνειες για εκτεθειμένα μέταλλα. Αντικαταστήστε ή ξαναβάψτε, αν χρειάζεται.
    - Αν σε κάποιο σημείο φαίνεται γυμνό μέταλλο, βάψτε το με αστάρι ή μπογιά με βάση διαλυτικό.
    - Αν εμφανιστεί ξανά σκουριά, αφαιρέστε την με γυαλόχαρτο ή με κάποιο χημικό μέσο. Ξαναβάψτε με αστάρι ή βαφή με βάση διαλύτη.
12. Σφίξτε τα μπουλόνια στερέωσης και ελέγξτε το τσιμέντο για ρωγμές.

    ΣΗΜΕΙΩΣΗ: Ανατρέξτε στο Εγχειρίδιο Προγραμματισμού για τις προδιαγραφές των μπουλονιών αγκύρωσης.

    ΣΗΜΑΝΤΙΚΟ: Όλοι οι σύνδεσμοι ροπής πρέπει να παραμένουν στεγνοί (χωρίς λίπανση).
13. Κάθε 5 χρόνια αντικαταστήστε τους σωλήνες εισόδου, τις σήτες των σωλήνων, τον ιμάντα και το φίλτρο ανεμιστήρα (αν ισχύει).

© Δικαίωμα πνευματικής ιδιοκτησίας, Alliance Laundry Systems LLC
– ΝΑ ΜΗΝ ΑΝΤΙΓΡΑΦΕΙ ΟΥΤΕ ΝΑ ΜΕΤΑΔΟΘΕΙ

Φροντίδα του ανοξείδωτου χάλυβα

- Αφαιρέστε τη σκόνη και τα γράσα με απορρυπαντικό και νερό. Ξεβγάλτε προσεκτικά και στεγνώστε καλά μετά το πλύσιμο.
- Αποφύγετε την επαφή με ανόμοια μέταλλα για να αποτραπεί η γαλβανική διάβρωση όταν υπάρχουν αλατούχα και όξινα διαλύματα.
- Μην αφήνετε αλατούχα ή όξινα διαλύματα να εξατμιστούν και να στεγνώσουν επάνω σε ανοξείδωτο χάλυβα. Καθαρίστε τυχόν υπολείμματα.
- Τρίψτε προς την κατεύθυνση των γραμμών ή των "κόκκων" του ανοξείδωτου χάλυβα για να αποφύγετε σημάδια από γδάρσιμο όταν χρησιμοποιείτε λειαντικά καθαριστικά. Χρησιμοποιήστε σύρμα για ανοξείδωτο χάλυβα ή μαλακές, βούρτσες με μη μεταλλική τρίχα. Μη χρησιμοποιείται τυπικό σύρμα χάλυβα ή βούρτσες χάλυβα.
- Αν ο ανοξείδωτος χάλυβας φαίνεται να πιάνει σκουριά, η πηγή της σκουριάς μπορεί να είναι ένα σιδερένιο ή χαλύβδινο εξάρτημα που δεν είναι κατασκευασμένο από ανοξείδωτο χάλυβα, όπως ένα καρφί ή μια βίδα.
- Αφαιρέστε τον αποχρωματισμό ή την απόχρωση θερμότητας από την υπερθέρμανση τρίβοντας με μια σκόνη ή χρησιμοποιώντας ειδικά χημικά διαλύματα.
- Μην αφήνετε διαλύματα αποστείρωσης σε εξοπλισμό από ανοξείδωτο χάλυβα για παρατεταμένα χρονικά διαστήματα.
- Αν χρησιμοποιείται εξωτερικός εφοδιασμός χημικών ουσιών, βεβαιωθείτε ότι δεν προκύπτει σιφωνισμός όταν είναι σε χρήση το μηχάνημα. Τα χημικά υψηλής συμπύκνωσης μπορεί να προκαλέσουν σοβαρή βλάβη στον ανοξείδωτο χάλυβα και άλλα εξαρτήματα μέσα στο μηχάνημα. Η βλάβη αυτού του τύπου δεν καλύπτεται από την εγγύηση του κατασκευαστή. Εντοπίστε την αντλία και τη σωλήνωση κάτω από το σημείο έγχυσης του μηχανήματος για να αποτρέψετε το σιφωνισμό χημικών ουσιών μέσα στο μηχάνημα.

© Δικαίωμα πνευματικής ιδιοκτησίας, Alliance Laundry Systems LLC
– ΝΑ ΜΗΝ ΑΝΤΙΓΡΑΦΕΙ ΟΥΤΕ ΝΑ ΜΕΤΑΔΟΘΕΙ

Απόρριψη της μονάδας

Η συσκευή αυτή φέρει σήμανση σύμφωνα με την Ευρωπαϊκή Οδηγία 2002/96/ΕΚ σχετικά με την απόρριψη ηλεκτρικού και ηλεκτρονικού εξοπλισμού (ΑΗΗΕ).

Το σύμβολο αυτό στο προϊόν ή στη συσκευασία του υποδεικνύει ότι το προϊόν αυτό δεν πρέπει να απορριφθεί όπως τα οικιακά απορρίμματα. Ανατρέξτε στην *Σχήμα 54* . Αντιθέτως, πρέπει να δοθεί στο κατάλληλο σημείο συλλογής για την ανακύκλωση ηλεκτρικού και ηλεκτρονικού εξοπλισμού. Η διασφάλιση ότι το προϊόν αυτό θα απορριφθεί σωστά θα αποτρέψει ενδεχόμενες αρνητικές συνέπειες για το περιβάλλον και την ανθρώπινη υγεία που θα μπορούσαν να προκληθούν από τον ακατάλληλο χειρισμό αυτού του προϊόντος. Η ανακύκλωση των υλικών αυτών συμβάλλει στη διαφύλαξη των φυσικών πόρων. Για λεπτομερείς πληροφορίες σχετικά με την ανακύκλωση του παρόντος προϊόντος, επικοινωνήστε με τις τοπικές αρχές, την υπηρεσία απόρριψης οικιακών απορριμμάτων ή το μέρος από το οποίο αγοράσατε αυτό το προϊόν.

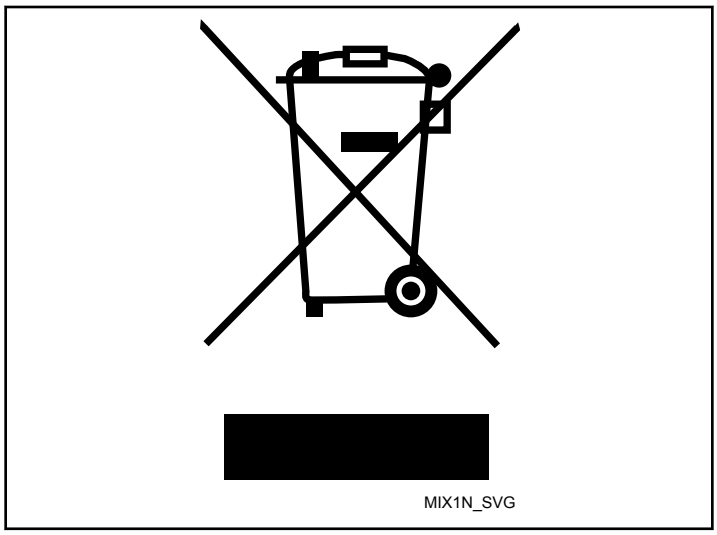

Σχήμα 54

Κίνα Περιορισμός επικίνδυνων ουσιών (RoHS)

Ο πίνακας Επικίνδυνων ουσιών/στοιχείων και το περιεχόμενό τους

Όπως απαιτείται από τις Κινεζικές Μεθόδους Διαχείρισης για την περιορισμένη χρήση επικίνδυνων ουσιών σε ηλεκτρικά και ηλεκτρονικά προϊόντα

Επικίνδυνες ουσίες						
Όνομα εξαρτήματος	Μόλυβδος (Pb)	Υδράργυρος (Hg)	Κάδμιο (Cd)	Εξασθενές χρώμιο (Cr[VI])	Πολυβρωμοδιφαινύλια (PBB)	Πολυβρωμοδιφαινυλαιθέρες (PBDE)
Πλακέτες PCBs	X	O	O	O	O	O
Ηλεκτρομηχανικά εξαρτήματα	O	O	O	O	O	O
Καλώδια και σύρματα	O	O	O	O	O	O
Μεταλλικά εξαρτήματα	O	O	O	O	O	O
Πλαστικά εξαρτήματα	O	O	O	O	O	O
Μπαταρίες	O	O	O	O	O	O
Εύκαμπτοι και άκαμπτοι σωλήνες	O	O	O	O	O	O
Ιμάντες χρονισμού	O	O	O	O	O	O
Μόνωση	O	O	O	O	O	O
Γυαλί	O	O	O	O	O	O
Οθόνη	O	O	O	O	O	O

Ο πίνακας αυτός έχει εκπονηθεί σύμφωνα με τις διατάξεις του προτύπου SJ/T-11364.

O: Επισημαίνει ότι το περιεχόμενο της εν λόγω επικίνδυνης ουσίας σε όλα τα ομοιογενή υλικά του εξαρτήματος είναι εντός των ορίων που απαιτούνται από το πρότυπο GB/T 26572.

X: Επισημαίνει ότι το περιεχόμενο της εν λόγω επικίνδυνης ουσίας υπερβαίνει τα όρια που απαιτούνται από το πρότυπο GB/T 26572 σε τουλάχιστον ένα ομοιογενές υλικό του εξαρτήματος.

Όλα τα εξαρτήματα που παρατίθενται σε αυτόν τον πίνακα με το σύμβολο “X” συμμορφώνονται με τη νομοθεσία RoHS της Ευρωπαϊκής Ένωση.

ΣΗΜΕΙΩΣΗ: Η αναφερόμενη Σήμανση χρήσης περιόδου περιβαλλοντικής προστασίας προσδιορίστηκε σύμφωνα με τις κανονικές συνθήκες χρήσης του προϊόντος, π.χ. θερμοκρασίας και υγρασίας.

15	Η σταθερότητα αυτού του προϊόντος, σε συνθήκες κανονικής χρήσης, ως προς την περιβαλλοντική προστασία ανέρχεται σε 15 χρόνια.