사용자 가이드

건조기용

원본 지침
향후 참조를 위해 본 지침을 보관하십시오.
주의: 머신 사용전 설명서를 열독해 주십시오.
(본 기계의 소유주가 바뀌는 경우 본 설명서도 기계와 함께 전달해야 합니다.)

Alliance™ Laundry Systems

www.alliancelaundry.com

파트 넘버 D514817KRR3
2월 2019

경고

경고

화재 위험이 있습니다. 인화성이 높은 물질입니다.

W881

읽어 주십시오.

경고

안전을 위해 본 설명서에 수록된 내용을 준수하여 화재 또는 폭발 위험을 최소화하거나 재신 피해, 신체 부상 또는 사망 사고를 예방하십시오

W033

경고

- 본 기기나 기타 가전 기기 부근에서 석유 또는 기타 가연성 기체 및 액체를 보관하거나 사용하지 마십시오.
- 가스 냄새가 나는 경우 해야 할 일:
  - 기기에 불을 켜려고 하지 마십시오.
  - 전기 스위치를 만지지 말고 건물 내의 전화기를 사용하지 마십시오.
  - 입주자를 해당 공간, 건물 또는 구역에서 내보내십시오.
  - 이웃의 전화기를 사용하여 즉시 가스 공급업체에 전화하십시오. 가스 공급업체의 지침에 따릅니다.
  - 가스 공급업체와 연락이 되지 않을 경우 소방서에 전화하십시오.
- 설치 및 정비 작업은 자격을 갖춘 설치 전문가, 정비 대행사 또는 가스 업체가 수행해야 합니다.

W052

중요: 건조기에서 가스 냄새가 날 경우, 구매자는 지역 가스 공급업자에게 대처 방안을 문의해야 합니다. 건조기에는 가스 장치 사용 설명서와 더불어 안전 지침과 경고 문구를 본체의 눈에 잘 띄는 곳에 붙여야 합니다.

경고

- 숙련된 설치자가 기계를 설치해야합니다.
- 제조업체의 지침과 현지 규정에 따라 의류 건조기를 설치해야 합니다.
- 연성 플라스틱 환기 자재로 의류 건조기를 설치하지 마십시오. 연성 금속(포일 유형) 배관을 설치하는 경우 기기 제조업체가 의류 건조기에 사용하기에 적합하다고 확인한 특정 유형이어야 합니다. 배기 시스템 연결 관련 단원을 참조하십시오. 연성 환기 자재는 주저앉고 잘 부서지고 보푸라기가 쌓이는 것으로 알려져 있습니다. 이렇게 되면 의류 건조기의 공기흐름이 막혀 화재 위험이 높아집니다.

W729R1

경고

심각한 부상 또는 사망의 위험을 줄이려면 모든 설치 지침을 준수하십시오. 이러한 지침을 보관하십시오.

W894

경고

안전 지침

본 기기나 기타 가전 기기 부근에서 석유 또는 기타 가연성 기체 및 액체를 보관하거나 사용하지 마십시오.

W053

본 제품은 FreeRTOS V7.2.0를 사용하고 있습니다 (www.freertos.org).

목차

안전 정보 5
안전 메시지 설명 5
중요 안전 지침 5

위험 물질 제한 (RoHS) 7

건조 진행 전 8
에너지 절약 요령 8
도움말과 힌트 8
분류 8
투입 8

건조기 작동 법 10
제어장치 패널 10
Digital Display(디지털 화면) 11
코스 11
자동 감지 11
수동 11
Selections(선택) 11
온도 11
건조 정도 11
수분도 12
Options(옵션) 12
신호 (선택된 모델에만 적용) 12
진행 상황 12
직물 건조 방법 12
선택 가능 건조대 13

유지관리 14
윤활 14
건조기 다루는 방법 14
건조기 내부 14
캐비닛 14
제어장치 패널 14
배기 시스템 14
모터 과부하 보호기 14
Lint Filter [린트 필터] 15

문제해결 16
연락처 정보 18

©2019 Alliance Laundry Systems LLC , 판권 소유
모든 권한 보유. 발행자의 명시적인 서면 동의 없이는 이 문서의 어떠한 부분도 어떠한 형태 또는 방법으로든 복제하거나 전송할 수 없습니다.

안전 정보

안전 메시지 설명

본 설명서와 기기에는 주의 문구("위험," "경고," 및 "주의")와 구체적인 지침이 있습니다. 이런 주의 문구는 운전자, 사용자, 정비사 및 기기를 유지관리하는 자의 신체 안전을 위한 것입니다.

위험

피하지 않을 경우 심각한 부상 또는 사망으로 이어지는 일촉즉발의 위험 상황을 나타냅니다.

경고

피하지 않을 경우 심각한 부상 또는 사망으로 이어지는 위험 상황을 나타냅니다.

주의

피하지 않을 경우 경미한 부상, 중등도의 부상 또는 재산 피해로 이어질 수 있는 위험 상황을 나타냅니다.

추가 주의 문구("중요" 및 "참고") 뒤에는 구체적인 지침이 나옵니다.

중요: "중요"라는 단어는 본 설명서를 읽는 분들에게 절차를 따르지 않을 경우 경미한 기계 손상이 발생하는 특정 절차를 알리기 위한 목적으로 사용됩니다.

참고: "참고"라는 단어는 중요하지만 위험과는 무관한 설치, 작동, 유지관리 또는 정비 정보를 전달하기 위한 목적으로 사용됩니다.

중요 안전 지침

다음 지침 저장

경고

탈수기 사용 시 화재, 감전, 심한 부상 또는 사망 위험을 줄이기 위해 다음과 같은 기본 예방책을 준수하십시오.

W130

- 건조기 사용 전 모든 설명을 필독 해주세요.
- 건조기 설치는 설치 설명에 기반해 진행 하십시오. 건조기에 합당한 접지 연결을 진행하기 위해서는 설치 매뉴얼 내의 접지 설명을 참조 하십시오. 모든 전원, 접지 및 가스 공급 연결은 반드시 당지 규칙에 따라야 하며 필요할 경우 자격증을 따낸 전문 인원에 의해 설치 되어야 하며 자체로 진행은 피면 하십시오.
- 습기와(혹은) 침식의 위험에 노출된 곳에서 건조기를 설치하거나 저장하지 마십시오.
- 휘발유, 기계유, 식물성 기름 혹은 식용유, 세척 왁스 혹은 화학품, 드라이 클리닝 용제, 시너, 걸레 혹은 대걸레에 포함된 화학품, 가연성 혹은 폭발성 물질(점화, 폭발, 직물 자연 연소 가능의 증기 방출)에 의해 정화, 세탁되거나 흡수 혹은 오염된 물품을 건조하지 마십시오.
- 당신의 건조기 주위에 식용유가 묻은 직물을 방치하지 마십시오. 식용유에 요염됨 아이템은 화학 반응을 일으켜 화재를 일으킬수 있습니다. 오염 투입물에 의한 화재의 위험을 줄이기 위해서는, 텀블 건조 사이클의 마지막 부분은 가열이 없이 진행되어야 합니다 (냉각 과정). 건조 사이클이 종료되기 전에는 텀블 건조기를 절대 멈춰서는 안되며, 모든 아이템이 재빨리 삭제되고 전달되어 열이 해체된 경우에만 정지가 가능 합니다.
- 식용유, 아세톤, 알코올, 휘발유, 경유, 얼룩 제거제 , 테레빈유, 왁스 및 왁스 제거제 등 물질에 의해 오염된 아이템들은 세제를 추가 사용하여 뜨거운 물로 세탁해야 하며 그 다음 텀블 건조기에 건조 작업을 진행해야 합니다.
- 화재의 위험을 줄이기 위해서는 플라스틱이거나 거품이나 라텍스 고무 혹은 유사 구조를 가진 고무 같은 재료들인 샤워 캡, 방수 직물, 뒷면에 고무 처리된 소재 혹은 옷, 거품 고무 패드로 채워진 베개 등 소재들은 건조하지 마십시오.
- 라벨에 허용 표시가 없다면 유리섬유 커튼과 직물을 회전 건조시키지 마십시오. 이를 건조시킨 경우 젖은 천으로 실린더를 닦아 유리섬유 조각을 제거하십시오.
- 어린이들을 건조기 주변 혹은 건조기에서 멀리 하십시오. 어린이 주위에서 건조기 사용시 철저한 감독이 필요 합니다. 이 기기는 신체 장애, 감각 장애 혹은 정신 능력 장애가 있는 사람이나 경험/지식이 결핍한 개인이 (어린이 포함) 사용해서는 안되며, 안전 보장을 책임질 수 있는 보호자의 감독 혹은 설명 하에 사용 하여야 합니다. 이 안전 규칙 사항은 모든 기기에 적용 됩니다.
- 보호자 없이 어린이로 하여금 기기의 청소 및 유지 보수를 하게 해서는 안 됩니다.
- 계속해서 감시할 수 없는 상태에 있는 세 살 미만의 어린이는 기기에서 떨어진 곳에 있게 합니다.
- 원통형 용기가 회전할 경우 건조기에 손대지 마십시오.
- 건조기는 지정 용도인 옷 건조에만 사용 하십시오. 항상 가먼트 제조상이 제공한 세척 설명에 따라라 하며 물 세탁을 마친 직물만 건조기로 드럼 건조를 진행 하십시오.
- 항상 세탁 및 청소 보조 도구의 패키지에 있는 제조업체의 지침을 읽고 따라야 합니다. 모든 경고 또는 주의 사항에 주의를 기울이십시오. 음독 또는 화학 화상의 위험을 줄이려면 항상 어린이의 손이 닿지 않는 곳에 보관하십시오(가급적이면 잠긴 캐비닛에 보관).
- 섬유유연제 또는 제품 제조업체에서 권장하지 않는 경우 섬유유연제나 정전기 제거 제품을 사용하지 마십시오.
- 건조기가 멈추면 세탁물을 바로 제거 하십시오.

- 연기 현상이 발생 하거나 그라인딩, 부품 미싱이나 파손, 가드나(혹은) 패널이 제거될 경우 건조기를 작동하지 마십시오. 조건부를 마음대로 건드리거나 혹은 설치된 안전 장치를 무시하지 마십시오.
- 본체 부분에서 분리된 독립된 부분으로 기기를 작동하지 마십시오.
- 건조기는 투입문이 열릴 경우 작동하지 않습니다. 문 열림 상태에서 작동 가능을 허락하는 문 안전 스위치를 무시하지 마십시오. 문이 열릴 경우 건조기는 텀블링을 정지 합니다. 건조기가 문 열림 상태에서 텀블링을 중단하지 않거나 START (시작) 장치를 누리지 않은 상태에서 텀블링을 시작할 경우 사용하지 마십시오. 건조기 사용을 중단하고 서비스 인원을 부르십시오.
- 매번 옷 투입 후 린트 필터를 청결 하십시오. 필터 위의 한 층의 린트 먼지는 건조 효율성을 감소하고 건조 시간을 연장시켜 줍니다. 배기구 주위 및 인근 구역들을 린트, 먼지 혹은 오염 축적에서 멀리 하십시오. 건조기 내부 및 배기 덕트는 전문 서비스 인원으로부터 주기적인 청결 작업을 받아야 합니다.
- 사용자 유지 보수 설명에 특별 건의 되거나 혹은 반포된 사용자 보수 설명을 이해 혹은 실행할 스킬을 지니지 않을 경우는 건조기 부품을 수리하거나 부품 교체 서비스를 시도하지 마십시오. 서비스 시도 전 항상 건조기 전원 연결을 중단 하십시오. 플러그를 전원 코드에서 뽑으십시오.
- 공급 코드가 파손될 경우, 제조상, 서비스 에이전트 혹은 유사 기술을 갖춘 전문 인원한테 교체 받아야 하며 이는 위험을 피면 하기 위함 입니다.
- 건조기 서비스 중단 혹은 폐기 처분 전, 건조기 문을 제거하여 건조실로 옮겨 가십시오.
- 제조업체의 지침에 따라 이 기계를 설치, 유지관리 및/또는 작동하지 않으면 신체적 상해 및/또는 재산 피해가 발생할 수 있습니다.

참고: 본 매뉴얼에 보여드리는 경고 및 안전주의 사항은 모든 발생 가능 사항은 포함하지 않음을 알려 드립니다. 머신 위의 기타 레벨 및 예방 조치 사항들을 유의하여 보십시오. 이는 머신 사용시 안전 사용 설명을 제공하기 위함 입니다. 제품 설치, 유지보수, 사용시 반드시 일반 상식, 주의 사항에 따라 조심스럽게 다뤄 주셔야 합니다.

이해할 수 없는 상황이나 문제가 발생한 경우에는 판매점, 대리점, 서비스 상담원 또는 제조업체에 문의해 주십시오.

위험 물질 제한 (RoHS)

제한 물질 존재 상황 성명 표식

제한 물질 및 그 화학품 부호						
부품명	주기 (Pb)	수은 (Hg)	카드뮴 (Cd)	육가 크로뮴 (CR[VI])	폴리브롬화 비페닐 (PBB)	폴리브롬화 디페닐에테르류 (PBDE)
프린트의 회로판	-	0	0	0	0	0
전기 기계의 순정 부품	0	0	-	0	0	0
케이블과 와이어	0	0	0	0	0	0
금속 부품	-	0	0	0	0	0
플라스틱 부품	0	0	0	0	0	0
섬유	0	0	0	0	0	0
타이밍 벨트	0	0	0	0	0	0
표시	0	0	0	0	0	0

0 : 이 표식은 제한 물질 함유량이 함유량 참조치를 초과하지 않음을 말해 줍니다.

- : 이 표식은 제한 물질이 면제 범위에 해당됨을 말해 줍니다.

이 표에서 이름에 "-"이 함유된 모든 부품은 European Union's RoHS Legislation(**유럽 연합** RoHS **법규)에 따릅니다.**

건조 진행 전

에너지 절약 요령

- 항상 린트 필터의 청결함을 유지해 주십시오.
- 건조기에 과량 투입을 삼가 하십시오.
- 지나친 건조는 삼가 하십시오.
- 축축한 상태에서 꺼내어 다림 작업을 진행 하십시오.
- 건조기에 유사 종류 직물들을 한번에 많이 투입하여 효율성을 높이십시오.하지만 주름 방지를 위해서는 적은 량의 펌 프레스 직물을 건조 하십시오.
- 건조 시 직물 유형에 따른 정확한 사이클을 사용 하십시오.
- 건조기 배기 덕트를 가능한 짧고 곧도록 건조기를 설치 하십시오.
- 건조 사이클 진행 도중에 문을 열지 마십시오.
- 가능한 습도가 낮은 날에 세탁을 진행 하십시오; 이는 건조 속도를 앞당겨 줍니다.
- 한번 건조 작업 진행 후 바로 다음 투입을 진행하여 다음 번 투입 진행 시 내부 재 가열을 피면할 수 있게 합니다.

도움말과 힌트

경고

화재, 폭발, 중상 또는 사망의 위험을 줄이기 위해, 요리용 오일, 기계 오일, 가연성 화학 물질, 시너 등과 같은 가연성 물질이 묻은 의류는 건조기에 넣지 않아야 합니다.

W131

- 설치 안내 및 합당한 배기 진행에 관해서는 건조기 내의 설치 설명을 보십시오.
- 인조 섬유(여성용 란제리 등) 성분의 가먼트가 부착 되여 과도 건조될 경우 정전기 현상이 발생 합니다. 세탁기 헹굼물에서 액체 섬유 유연제를 사용하거나 혹은 건조 도중 섬유 유연제 시트가 사용될 경우, 옷은 부드럽게 되여 정전기를 줄여 줍니다.
- 린트를 초래하는 옷들은 펌 프레스 혹은 니트와 같은 가먼트와 함께 투입하여 세탁하거나 건조하지 마십시오.
- 건조기 정지 시 바로 펌 프레스 투입물을 제거 하십시오.
- 케어 레벨에 FLAME RETARDANT(방연제), SCOTCH- GUARD ™(스코치 가드) 등 문구가 포함된 가먼트는 해당하는 적절 세탁 및 건조 작업을 진행해야 합니다.
- 자동 사이클 과정에(다림 작업에 축축한 상태가 필요할 경우) Damp Dryness(축축한 건조) 설정을 사용 하십시오.

분류

세탁 과정에 아이템 분류가 정확히 진행될 경우, 건조 과정도 정확한 분류로 진행 됩니다.

1. 컬러 별 분류
2. 린트 방출 직물과 린트 흡수 직물을 분류 하십시오. 타월, 플란넬, 셔닐, 코튼, 무릎 담요 등은 린트 방출 아이템 입니다. 코듀로이, 니트(양말 포함), 펌 프레스 및 인공 섬유는 린트 흡수 아이템에 속합니다.
3. 비 가열 건조, 저온 건조 및 고온 건조 아이템을 분류 하십시오.

임의의 건조 유형을 막론하고 저 중량 직물은 고 중량 직물보다 건조가 빨리 진행 됩니다. 여러 가지 중량의 투입물이 함께 건조될 경우(침대 시트와 타월이 함께 건조의 경우), 투입물의 과도 건조 혹은 꾸김을 막기 위해서는 저 중량 직물을 제거 하십시오. 직물 건조의 가장 적절한 방법은 같은 시간, 온도 혹은 건조도 레벨을 원하는 직물을 함께 투입하는 것입니다.

TLW1991N_SVG

투입

경고

식물성 기름이나 식용유로 더러워진 의류는 세탁하거나 건조하지 마십시오. 약간의 기름이 세탁 후에도 섬유에 남아 저절로 불이 붙을 수도 있습니다.

W527

- 건조기에 과도 투입 하지 마십시오. 벌크(무게 아님)는 투입 사이즈를 결정 합니다. 건조기가 과도 투입될 경우, 투입물에 변색 혹은 영구 열 손상을 초래 합니다.
- 텀블 과정이 자유롭고 구김을 방지하기 위해서는 건조기 투입 직물 사이에 일정한 공간이 필요 합니다.
- 크고 작은 직물들 조합은 텀블 과정을 조화롭게 진행시켜 줍니다. 펌 프레스 투입시 용량을 줄여 텀블 공간을 제공해 주어야 합니다. 합당한 텀블 과정은 주름을 줄여 줍니다.
- 투입량이 너무 적어도 괜찮습니다. 일부 작은 직물 투입 시 텀블 작업은 조화롭게 진행되기 어렵우려 건조가 더 오래 진행되며 쉽게 구김을 초래합니다. 투입량이 적을 경우, 큰 사이즈의 타월을 일부 추가 하거나 혹은 린트 발생이 없는 아이템을 추가하여 텀블링을 도우십시오.
- 이상적인 직물 투입 사이즈는 아래의 설명을 보십시오. 평균 투입 사이즈는 직물이 젖은 상태에서 용기의 3분의 1에서 절반까지 입니다.

젖은 리넨 및 코튼 용기

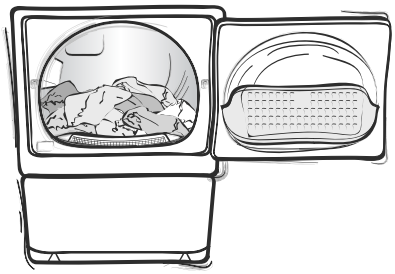

DRY2031N_SVG

적은 펌 프레스 아이템 용기

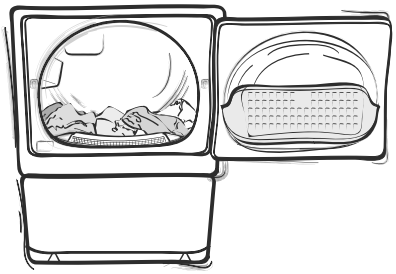

DRY2032N_SVG

건조기 작동 법

경고

화재, 감전, 중상 및 사망 등의 위험을 줄이기 위해, 건조기를 작동시키기에 앞서 "안전을 위한 주의 사항"을 읽어 주십시오.

W520

제어장치 패널

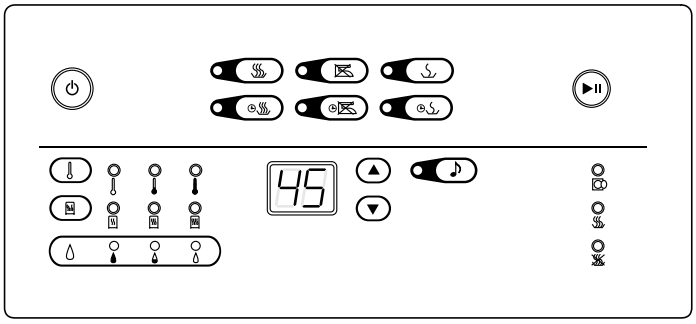

DRY2670N_SVG

TLW2173N_SVG	Power/Cancel(전원/취소)
TLW2174N_SVG	Start/Pause(동작/일시 정지)
DRY2547N_SVG	Regular (일반)
DRY2548N_SVG	영구 가공
DRY2549N_SVG	Delicate (섬세)
DRY2551N_SVG	시간 건조
DRY2552N_SVG	빠른 건조

후속 표...

DRY2553N_SVG	부풀리기
TLW2180N_SVG	온도
TLW2181N_SVG	가열 안함
DRY2556N_SVG	낮음
TLW2183N_SVG	높음
DRY2559N_SVG	건조 정도
DRY2560N_SVG	축축한 건조
DRY2562N_SVG	거이 건조
DRY2563N_SVG	건조
DRY2564N_SVG	수분도
DRY2565N_SVG	감지
DRY2566N_SVG	젖은

후속 표...

DRY2568N_SVG	건조
TLW2192N_SVG	신호 (모델만 선택)
DRY2574N_SVG	문 열림
DRY2547N_SVG	가열
DRY2675N_SVG	냉각

Digital Display(디지털 화면)

두 자릿수 화면은 남은 코스 시간을 나타냅니다.

컨트롤 전원이 차단된 경우에,디스플레이의 가장 오른쪽 자리는 일분에서 오분에 한번씩 깜박여 머신이 Idle Mode(유휴 모드)에 처함을 알려 줍니다.

화면에는 진단 코드도 표시됩니다.

유휴 모드

사이클 종료후 오분 사이에 키패드 눌림이 없는 경우에, 컨트롤은 Idle Mode(유휴 모드)로 진입 합니다. 디지털 디스플레이의 오른쪽 하단 코너의 등이 매 일분에서 오분에 한번씩 반짝입니다. Power/Cancel(전원/취소) 키패드를 눌러 이 모드를 종료하고 사이클/옵션 선택항 디스플레이의 전원을 복구해 주십시오. Idle Mode(유휴 모드)로 진입할 경우에 이 등은 다시 매 일분에서 오분에 한번씩 깜박 입니다.

코스

아래의 사이클 설명은 세탁물 건조 유형에 따라 선택할 사이클을 선택하는데 도움을 줍니다. 사이클 설정은 선택항 및 옵션 사용을 통해 변경 됩니다.

자동 감지

자동 감지 건조 사이클 작동 과정은 선택된 사이클 유형 및 수분 감지 시스템에 의해 결정 되며 이는 건조도 설정 변경을 통해 설치 됩니다. 자동 감지 사이클은 에너지 절약 사이클이며 이는 과도 건조를 피면해 줍니다.

젖은 투입물이 건조기에 투입될 경우, 건조기는 약간의 시간을 거쳐 필요한 건조도 레벨에 도달 합니다. 이 시간은 투입 사이즈, 직물 종류, 투입물의 수분 함유 정도, 기류 및 세탁소 공간 환경에 의해 변화 됩니다. 예상 시간은 디지털 디스플레이에 나타 납니다.

참고: 사이클 시작 전에 보여진 시간은 선택된 사이클/건조도 조합의 최종 5개 사이클의 평균 값에 의해 예측된 값입니다.

자동 센싱 사이클은 적은 량의 투입물 예를 들면 두개의 작은 타월 등에 건의하지 않습니다. 이 투입물들은, Time Dry(시간 건조) 사이클을 사용 하십시오.

사이클	사용하기
Regular (일반)	놀이 옷 혹은 작업복과 같은 견고한 아이템에 사용 됩니다。
영구 가공	펌 프레스 및 인공 섬유 아이템에 사용 됩니다.
Delicate (섬세)	이 사이클은 섬세 아이템을 건조하는데 사용 됩니다.

수동

세가지 수동 사이클: 시간 지정 건조, 빠른 건조 및 부풀림 건조. 이 사이클은 디지털 디스플레이에 나타난 지정 시간만큼 실행 합니다. 사이클 시간은 위로 혹은 아래로의 화살표 키패드를 사용하여 증가 혹은 감소할 수 있습니다. 사이클 시작 전 혹은 사이클 진행 도중에 시간 혹은 온도 선택은 항상 진행이 가능 합니다.

Selections(선택)

다음의 선택은 현재 선택된 코스를 변경하는 데 사용합니다. 기본 선택은 코스가 선택된 뒤, 점등합니다.

온도

Temp(온도) 키패드를 눌러 수동 사이클의 온도를 변경 하십시오.

비 가열 건조, 저온 건조 혹은 고온 건조에서 선택 하십시오.

건조 정도

Dryness(건조도) 키패드를 눌러 자동 감지 사이클에서 건조 레벨을 변경 하십시오. 축축한 건조, 건조 미달 혹은 건조에서 선택 하십시오.

축축한 건조	쉬운 다림 작업을 위해 약간 축축한 직물 투입
거이 건조	일반 투입물에 사용 됩니다.
건조	청바지 담요와 같은 무거운 아이템에 사용 됩니다.

과도 건조는 주름, 수축, 린트 과도 발생 등 현상을 초래하며 필요 이상의 에너지 소모를 초래 합니다. 에너지를 절약을 증가하고 투입물이 과도 건조되는 현상을 막기 위해서는 자동 감지 투입을 거이 건조 로 설정 하십시오. 사이클 종료 시에 아이템이 축축하거나 혹은 과도 건조될 경우, 다음 번 건조 시 건조도 설정을 증가 혹은 감소 하십시오. 가장 이상적인 건조 효과를 얻는 설정을 기억 하십시오

수분도

자동 감지 사이클 도중 수분 레벨 상태 불은 켜진 상태 입니다. 사이클 시점부터 감지 라이트는 켜진 상태를 유지 합니다.

젖음 및 건조 라이트는 수분 감지 시스템에 기반해 켜거나 꺼집니다.

Options(옵션)

다음의 옵션은 현재 선택한 코스를 변경할 때 사용합니다.

신호 (선택된 모델에만 적용)

신호 키패드를 눌러 사이클 종료 신호음을 변경 하십시오. 네 가지 설정이 있습니다: 끄기, 낮음, 중간, 높음.

진행 상황

사이클 진행 도중 Status(상태) 라이트가 켜짐으로써 사이클의 어느 단계가 실행 중인지를 알려 줍니다.

Door Open(문 열림)	건조기 문이 열릴 때마다 Door Open(문 열림) 상태 라이트는 켜집니다.
가열	Heating(가열) 상태 라이트가 켜짐으로써 현재 사이클 내의 가열 포션이 작동함을 알려 줍니다.
냉각	사이클 냉각 포션 진행 도중에 Cooling(냉각) 상태 라이트가 켜집니다.

참고: Heating(가열) 또는 Cooling(냉각) 상태 라이트는 가열 도중에 반짝 입니다 (1초 켜고 1초 꺼짐). 이 상태 라이트는 모터가 실행을 시작할 때까지 점등 상태로 있습니다.

직물 건조 방법

중요: 건조기 사용 전 설치 설명을 참조 하십시오.

중요: 처음으로 건조기 사용 전, 다용도 세제, 수용액 및 촉촉한 직물을 사용하여 배송 시 건조기 내에 부착된 먼지를 제거 하십시오.

1. 투입물을 아이템 별로 분류하기

   참고: 라이터 및 성냥 등은 주머니에서 제거해 주십시오.

TLW1991N_SVG

   참고: 통상적인 세탁 과정 중 세탁물이 찢어지거나 하는 손상을 방지하기 위하여 세탁물 안의 예리한 물체를 모두 제거하십시오.

2. 린트 필터를 청결 하십시오.

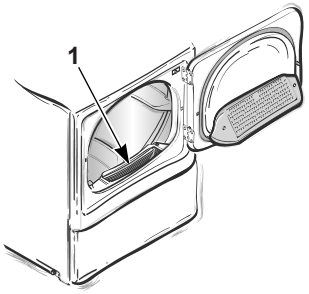

DRY2757N_SVG

1. Lint Filter [린트 필터]

그림 1

경고

화재 및 배기 덕트에 보푸라기가 쌓이는 것을 방지하려면 보푸라기 필터가 제자리에 있지 않을 때에는 건조기를 작동하지 마십시오.

W771

3. 건조기에 세탁물을 절반까지 투입 하십시오 (8.2 kg [18 파운드] 최대 건조 투입 중량). 필요할 경우, 섬유 유연제 시트를 투입 하십시오.

   참고: 건조기 파손을 막기 위해서 한번에 하나의 섬유 유연제 시트만 사용 하십시오.

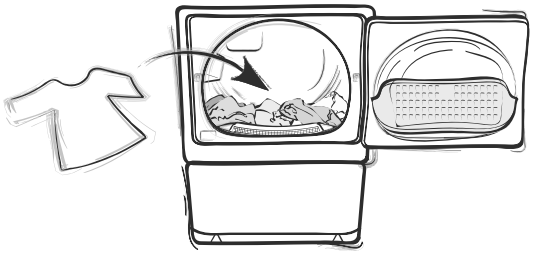

DRY2543N_SVG

4. 투입문을 닫으 십시오. 건조기는 문 열림 상태에서 작동하지 않습니다.

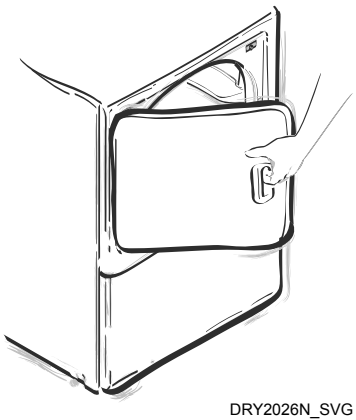

DRY2026N_SVG

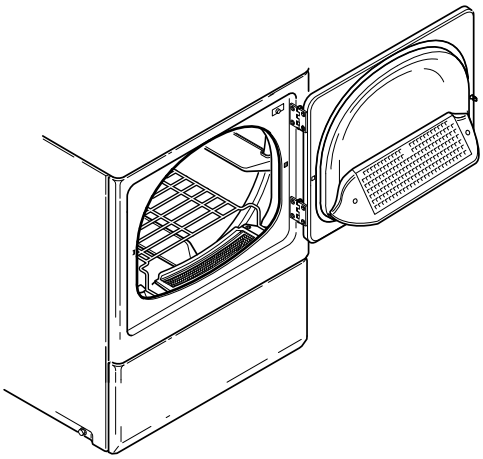

DRY2332N_SVG

5. 꺼진 상태일 경우 (조건부 라이트가 켜진 상태), *Power/Cancel*(전원/취소) 버튼을 눌러 건조기를 켜십시오.

   참고: 모터가 실행할 때까지 당신은 Start/Pause(시작/중지) 버튼을 눌러 사이클을 Pause(중지)할 수 없습니다. 모터 실행을 시도할 경우에 Start/Pause(시작/중지) 버튼이 눌리면 (가열 도중), 별도의 키눌림 소리가 발생합니다.

6. 사이클 선택 후, 필요할 경우 선택 및 옵션 설정을 변경 하십시오. 가먼트 제조상의 케어 레벨상에 건의한 온도 설정을 따르십시오.

7. *Start/Pause*(시작/정지) 버튼을 눌러 사이클을 시작 하십시오.

   중요: 건조기 사이클의 마지막 부분은 가열이 없이(냉각 사이클) 진행되어 건조 아이템이 파손되지 않게 합니다.

   참고: 임의의 시간에 건조 과정을 멈추려면 문을 열거나 혹은 Start/Pause(시작/정지) 버튼을 누르십시오. 건조기를 다시 시작 하려면 문을 닫고 Start/Pause(시작/정지) 버튼을 다시 누르십시오.

선택 가능 건조대

파트 넘버 *D512082* 건조대는 공장 권한 부여 서비스 센터에 추가 비용을 지불하는 방식을 통해 사용 가능 합니다.

건조대는 텀블 건조가 없는 물품(테니스용 신발, 스웨터, 봉제 인형 혹은 기타 섬세 아이템들)들의 수동 사이클 과정에 사용됩니다.

유지관리

윤활

모든 움직이는 부품은 영구적으로 윤활 처리를 하거나 오일리스 베어링이 장착되어 있습니다. 추가로 윤활할 필요는 없습니다.

건조기 다루는 방법

경고

감전, 중상 및 사망 사고의 위험을 줄이기 위해, 내부를 청소하기 전에 건조기에서 연결된 전원을 분리하십시오.

W132

건조기 내부

부드러운 직물에 가정용 세제, 비 연마용 가루 세제 혹은 뜨거운 물을 묻혀 표면을 닦은 후 약한 가열 사이클로 적당한 량의 걸레를 돌리십시오.

드럼 건조기에서 크레용이나 볼펜 잉크를 지우려면 고온 상태에서 걸레로 오염을 흡수 하십시오. 실패할 경우, 기기 판매상에 연락 하십시오. 임의의 화학품을 사용하여 지우지는 마십시오.

중요: 임의의 오염 발생시 염소 표백제를 사용한 오염 제거는 허용되지 않으며 이는 표백제가 표면을 파손할 수 있기 때문 입니다.

캐비닛

필요할 경우 건조기 캐비닛을 닦으 십시오. 세제, 표백제 혹은 기타 세척 용품이 캐비닛에 넘칠 경우 바로 닦아 주십시오. 일부 세척 용품 넘침은 건조기에 돌이킬 수 없는 파손을 초래 합니다.

제어장치 패널

촉촉한 직물이거나 혹은 비누 거품이 묻은 직물을 사용하여 조건부 패널을 청결 하십시오. 일부 스프레이 얼룩 사전 제거용 제품은 조건부 패널 표면을 파손할 수 있습니다. 조건부 패널 청결 시에는 알코올이 함유된 제품 사용을 피면 하십시오.

배기 시스템

경고

감전의 위험을 줄이기 위해, 청소하기 전에 건조기에서 연결된 전원을 분리하십시오.

W043

경고

도구가 필요한 분해 시에는 유자격 정비 담당자가 수행해야 합니다.

W299

사용 1년 만료 후(필요할 경우) 배기 덕트는 전문 서비스 인원으로부터 검사를 받거나 혹은 침적된 린트를 제거 받아야 합니다. 그 뒤로부터는 필요에 따라 1년에 한번 혹은 2년에 한번씩 배기 덕트를 검사 받거나 청결을 진행해야 합니다.

2년에 한번씩 전문 서비스 인원을 불러 모든 앞쪽 패널을 제거하고 건조기 내부를 진공 청소기로 청소를 진행해야 합니다.

참고: 본 유지 보수 사항은 건의 내역이며 품질 보증서 조항에는 포함되지 않습니다.

웨더 후드를 경상적으로 체크하여 댐퍼가 자유롭게 움직임을 확인하여 댐퍼가 기타 이물질에 의해 밀리지 않음을 확보 하십시오.

건조기 주위에 가연성 물질인 휘발유 및 기타 가연 기체 및 액체를 멀리 하십시오.

연소 기체 흐름 및 환기를 저애하지 마십시오.

참고: 서비스 진행 후 합당한 작업 진행을 확인 하십시오.

모터 과부하 보호기

건조기에 과부하 현상이 발생할 경우 모터 과부하 보호기는 모터 작업을 자동 정지 합니다. 조건부의 디지털 디스플레이에는 “Er”, “ro” (에러) 문구가 번갈아 나타 납니다. 냉각 완료 후, 과부하 보호기는 자체로 리세팅 됩니다.

START (시작) 버튼을 누를 경우 조건부는 해당 작업을 인지하며 다시 한번START (시작)을 눌러 건조기를 다시 시작 합니다. 과부하 보호 사이클이 다시 실행될 경우, 건조기 사용을 멈추고 서비스 인원을 불러 문제를 해결 하십시오.

Lint Filter [린트 필터]

린트 필터는 건조기 앞쪽의 열림 문 내의 하단에 위치에 있습니다.

매번 건조 진행전 린트 필터를 청결 하십시오.

일년에 한번씩 린트 필터를 제거하고 나사를 풀어 그 하단의 덕트를 진공 청소기로 청결 하십시오.

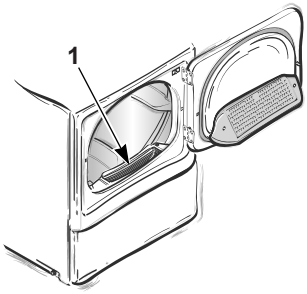

DRY2757N_SVG

1. Lint Filter [린트 필터]

그림 2

문제해결

서비스 센터에 문의하기 전에 문제 해결을 위한 방법들을 확인해 보십시오. 여러분의 시간 및 금전을 절약하실 수 있습니다.

건조기 증상	원인 및 해결 방안
건조기가 작동하지 않음	• 전원 코드 플러그가 전부 콘센트에 삽입 되었음을 확인 하십시오. • 투입문이 닫힘을 확인 하십시오. • Start/Pause(시작/정지) 버튼을 눌러 건조기를 작동 하십시오. • 세탁소 퓨즈가 용단/끊기거나 혹은 회로 차단기가 닫혀 있음을 확인 하십시오. • 건조기 자체에는 전원 퓨즈가 설치되어 있지 않습니다. 전기 건조기에는 전원 회로가 있으며 전원 회로에는 두개의 퓨즈가 설치되어 있습니다. • 모터 과부하 보호 장치가 순환 중인지를 체크 하십시오. 10분간 대기 후 재시도 하십시오.
건조기가 가열하지 않음	• 전기 건조기에만 적용 – 일부 가정에서는 하나의 전기 건조기에 두 개의 퓨즈 혹은 회로 차단기를 설치 하였습니다; 설치된 두 개의 퓨즈 혹은 회로 차단기를 체크 하십시오. 세탁소 퓨즈가 용단/끊기지 않음을 확인하고 회로 차단기가 닫혀 있음을 확인 하십시오. • 조건부가 사이클의 냉각 파트 상태에 처해있지 않음을 확인하고, 온도 선택이 비가열 상태에 있지 않음을 확인 합니다. • 가스 건조기에만 적용 – 설비 및 주요 가스 라인 밸브가 켜진 상태임을 확인 합니다. • 배기 덕트를 외부에 연결하여 배기 덕트가 뒤틀리거나 막히거나 혹은 청결이 필요한 상태를 확인 합니다. • 웨더 후드를 체크하여 플래퍼가 자유롭게 움직이는 지를 (밀리거나 막히지 않음) 확인 하십시오.

후속 표...

건조기 증상	원인 및 해결 방안
건조기가 옷 건조 작업을 만족스럽게 진행하지 않습니다.	• 배기 덕트를 외부에 연결하여 배기 덕트가 뒤틀리거나 막히거나 혹은 청결이 필요한 상태를 확인 합니다. • 웨더 후드를 체크하여 플래퍼가 자유롭게 움직이는 지를 (밀리거나 막히지 않음) 확인 하십시오. • 자동 감지 사이클–건조도 선택항을 조정 하십시오. • 수동 사이클 – 더 길거나 혹은 짧은 시간 사용을 허용 합니다. • 린트 필터를 청결 하십시오. • 투입물을 너무 적은 량으로 투입 하지는 마십시오. 적은 투입량은 텀블 작업을 조화롭게 진행하지 못하거나 혹은 건조가 균일하게 진행되기 어렵습니다. • 자동 센싱 사이클은 적은 량의 투입물 예를 들면 두개의 작은 타월 등에 건의하지 않습니다. 이 투입물들은, Time Dry(시간 건조) 사이클을 사용 하십시오. • 건조중인 투입물을 체크 하십시오. 무거운 아이템이 저 중량 아이템과 함께 건조될 경우, 무거운 아이템은 기타 투입물처럼 빨리 건조되기 어렵습니다. • 정확한 분류 정보를 보려면 Sort(분류) 섹션을 참조 하십시오.
건조기 소음	• 건조기 내의 이물질을(손톱, 코인, 헤어핀, 금속, 플라스틱 장난감 등) 체크 하십시오. 건조기에서 이 아이템들을 제거 하십시오. • 건조기가 수평으로 놓임을 확인 하십시오. 불균형한 수평은 건조기의 진동을 초래 합니다. • 건조기 일반 작동 소리에는 열원을 켜고 끄는 소리, 건조기와 배기 시스템 사이에서 기류가 움직이는 윙윙 소리 등이 포함 됩니다.
직물이 너무 구겨짐	• 열 설정을 체크 하십시오. 과도 건조는 주름을 초래 합니다. • 투입 량을 체크 하십시오. 지나친 투입량은 텀블 과정이 조화롭게 진행되지 못하여 직물에 주름을 초래 합니다.
냄새를 지닌 직물	• 직물 건조 전 실내의 악취를(튀김 식품, 페인트, 니스, 세제, 나무 탄 냄새 등.) 체크 하십시오. 건조 진행 과장에 건조기가 실내의 기류를 흡입 하기 때문에 실내의 악취가 건조 중인 직물에 배일 수 있습니다. • 직물 건조 전 실내 통풍을 진행 하십시오.
사이클 진행이 너무 느립니다	• 자동 감지 사이클 진행 시 그 시간 흐름은 건조될 투입물 유형 및 투입량에 의해 결정 됩니다. 직물 습도가 높을 경우, 사이클은 습도가 낮은 경우보다 더 오래 진행 됩니다.
디지털 디스플레이 위의 **에, 러**	• 건조기 모터 과부하 보호 장치가 순환 중입니다. • Start/Pause(시작/정지) 버튼을 누를 경우 조건부는 해당 동작을 감지하며, 다시 한번 Start/Pause(시작/정지) 버튼을 눌러 건조기를 다시 시작 합니다. • 해당 코드가 다시 디스플레이 될 경우, 건조기 사용을 멈추고 서비스 인원을 부르십시오.

연락처 정보

서비스가 필요하면 가장 가까운 공장 공인 서비스 센터에 문의하십시오.

거주 구역에 권한 부여의 서비스 센터가 없거나 혹은 설비 서비스가 마음에 들지 않을 경우 아래 연락처에 연락 하십시오:

Alliance Laundry Systems
Shepard Street
P.O. Box 990
Ripon, Wisconsin 54971-0990
www.alliancelaundry.com
Phone: +1 (920)748-3121

구매 날짜	
모델 넘버	
시리얼 넘버	

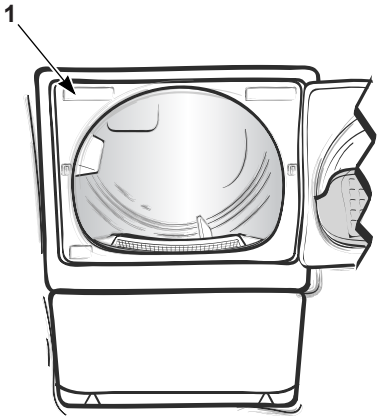

DRY2030N_SVG

1. 일련번호판

구매하신 세탁기에 관해 문의할 경우, 모델 넘버 및 시리얼 번호를 알려 주십시오. 모델 번호 및 시리얼 번호는 시리얼 플레이트에 있습니다. 시리얼 플레이트의 보이는 위치에 있습니다. 구매 시의 영수증 및 서비스받은 영수증을 준비해 주십시오.

부품 교체가 필요할 경우 설비 구매처에 연락 하거나 또는 +1 (920) 748-3950에 전화하여 인근 권한 부여 부품 판매상의 이름과 주소 등 인폼을 얻으십시오.

경고

심각한 부상 또는 사망 사고가 발생할 위험을 줄이기 위해 사용자 유지관리 지침 또는 사용자 수리 지침서에서 특별히 권장하고, 해당 지침을 이해하고 지침에 설명된 작업을 수행할 수 있는 능력이 있는 경우를 제외하고 기기 부품을 수리 또는 교체하거나 정비를 하려고 시도하지 마십시오.

W329