Guide de l'utilisateur

Pour sécheuses

Traduction des instructions originales
Conserver ces instructions à titre de référence.
ATTENTION : Veuillez lire les instructions avant d'utiliser la machine.
(Si la machine est vendue, le guide doit être remis au nouveau propriétaire.)

Alliance™ Laundry Systems

www.alliancelaundry.com

N° réf. D514472CAR4
Février 2019

MISE EN GARDE

MISE EN GARDE

Risque d'incendie. Matériel hautement inflammable.

W881

Lire le mode d'emploi complet avant d'utiliser l'appareil.

MISE EN GARDE

POUR DES RAISONS DE SÉCURITÉ, il faut suivre les instructions données dans ce manuel pour minimiser les risques d'incendie ou d'explosion et pour réduire les risques de dommages à la propriété, de blessures ou de décès.

W033

MISE EN GARDE

- Ne pas entreposer ni utiliser d'essence ou autres gaz et liquides inflammables au voisinage de cette machine ou de tout autre appareil électroménager.
- QUE FAIRE EN PRÉSENCE D'UNE ODEUR DE GAZ :
  - Ne pas tenter d'allumer un quelconque appareil.
  - Ne toucher à aucun interrupteur électrique ; ne pas utiliser de téléphone dans le bâtiment.
  - Évacuer le local, le bâtiment ou la zone de tous ses occupants.
  - Téléphoner immédiatement à la compagnie de gaz depuis une maison voisine.
  - Suivre les instructions de la compagnie de gaz.
  - Si la compagnie de gaz n'est pas joignable, appeler les pompiers.
- L'installation et l'entretien doivent être effectués par un installateur agréé, un service de réparation ou la compagnie de gaz.

W052

IMPORTANT : L'acheteur doit s'adresser au service local de distribution du gaz pour savoir ce qu'il faut faire si l'utilisateur de la sécheuse décèle une odeur de gaz. Les instructions du service de distribution du gaz, les CONSIGNES DE SÉCURITÉ et la MISE EN GARDE ci-dessus doivent être affichés bien en vue près de la sécheuse pour que le client puisse les consulter.

© Copyright, Alliance Laundry Systems LLC - NE PAS COPIER ni TRANSMETTRE

MISE EN GARDE

- L'installation de l'unité doit être effectuée par un installateur qualifié.
- Installer le sèche-linge selon les instructions du fabricant et les codes locaux.
- NE PAS installer un sèche-linge avec des matériaux de mise à l'air libre en matière plastique flexible. Si un conduit métallique flexible (type en feuilles) est installé, il doit être d'un type spécifique identifié par le fabricant d'appareils ménagers comme étant approprié pour utilisation avec des sèche-linges. Se reporter à la section sur la connexion au dispositif d'échappement. Les matériaux flexibles de mise à l'air libre peuvent s'effondrer, être facilement écrasés et emprisonner les peluches. Ces conditions obstruent le flux d'air du sèche-linge et augmente le risque de feu.

W729R1

MISE EN GARDE

Afin de réduire les risques de blessures graves, voire mortelles ; suivre toutes les instructions d'installation. Conserver ces instructions.

W894

MISE EN GARDE

POUR VOTRE SÉCURITÉ

Ne pas entreposer ni utiliser d'essence ou autres gaz et liquides inflammables au voisinage de cette machine ou de tout autre appareil électroménager.

W053

Ce produit utilise FreeRTOS V7.2.0 (www.freertos.org).

Les informations suivantes s'appliquent à l'État du Massachusetts – États-Unis.

- *Cet appareil ne peut être installé que par un plombier ou un installateur de gaz licencié dans le Massachusetts.*
- *Cet appareil doit être installé à l'aide d'un connecteur souple de 910 mm [36 po] de long.*
- *Lors du branchement de cet appareil sur une conduite de gaz, un robinet d'arrêt à poignée en T doit être installée sur la conduite.*
- *Cet appareil ne peut être installé dans une chambre ou une salle de bain.*

© Copyright, Alliance Laundry Systems LLC - NE PAS COPIER ni TRANSMETTRE

Table des matières

Sécurité.....6
Explications des consignes de sécurité.....6
Instructions importantes sur la sécurité.....6

Avant le séchage.....8
Conseils pour économiser l'énergie.....8
Conseils et astuces.....8
Tri.....8
Chargement.....8

Utiliser la sécheuse.....10
Tableau de commande.....10
Affichage numérique.....10
Cycles.....10
Sélections.....11
Options.....11
État.....11
Séchage d'articles.....11
Grille de séchage (en option).....12

Maintenance.....14
Lubrification.....14
Entretien de votre sécheuse.....14
Protection anti-surcharge.....14
Filtre à charpie.....15

Dépannage.....16
Coordonnées.....19

© Copyright 2019, Alliance Laundry Systems LLC
Tous droits réservés. Toute reproduction, même partielle, de cet ouvrage est interdite. Une copie ou diffusion par quelque procédé que ce soit sans le consentement écrit de l'éditor constitue une contrefacon.

Sécurité

Explications des consignes de sécurité

Des mises en garde (« DANGER », « AVERTISSEMENT » et « ATTENTION »), suivies d'instructions particulières, figurent dans le manuel et sur des autocollants de la machine. Ces mises en garde ont pour objet d'assurer la sécurité des exploitants, utilisateurs, réparateurs et personnels d'entretien de la machine.

DANGER

Signale un danger imminent pouvant entraîner des blessures graves, voire mortelles.

MISE EN GARDE

Signale une situation dangereuse pouvant entraîner des blessures graves, voire mortelles.

ATTENTION

Signale une situation dangereuse pouvant causer des blessures légères ou modérées et des dommages matériels.

D'autres messages (« IMPORTANT » et « REMARQUE ») sont également utilisés, suivis d'instructions particulières.

IMPORTANT : Le mot « IMPORTANT » signale au lecteur que si des procédures particulières ne sont pas suivies, il y a risque de dommages mineurs à l'appareil.

REMARQUE : « REMARQUE » sert à communiquer des renseignements importants, mais qui n'ont pas trait à un danger particulier, sur l'installation, le fonctionnement, l'entretien ou la réparation de l'appareil.

Instructions importantes sur la sécurité

Conserver ces instructions

MISE EN GARDE

Suivre les précautions élémentaires suivantes pour réduire les risques d'incendie, de choc électrique, de blessures graves, voire de mort pour les personnes qui utilisent la sécheuse :

W130

- Lire toutes les instructions avant d'utiliser la sécheuse.
- Installer la sécheuse conformément aux INSTRUCTIONS D'INSTALLATION. Se reporter aux instructions de MISE À LA TERRE/MASSE dans le manuel d'INSTALLATION pour connaître la méthode de mise à la terre/masse appropriée. Toutes les connexions d'alimentation électrique, de mise à la terre/masse et d'approvisionnement en gaz doivent respecter les codes en vigueur dans votre région et doivent être réalisées par un technicien qualifié au besoin. Ne pas le faire soi-même.
- Ne pas installer ni entreposer la sécheuse dans un endroit exposé à l'eau ou aux intempéries.
- Ne pas faire sécher des articles qui ont été nettoyés, lavés, trempés ou aspergés d'essence ou d'huile machine, d'huile végétale ou d'huile de cuisson, de cire ou de produits chimiques de nettoyage, de solvant à nettoyage à sec, de diluant à peinture, ni d'articles comme les vadrouilles ou linges de nettoyage pouvant contenir des produits chimiques ou d'autres substances inflammables ou explosives, car elles libèrent des émanations qui peuvent allumer, faire exploser ou enflammer le tissu sans aucune autre source d'ignition.
- Ne pas mettre d'articles ayant été exposés à des huiles de cuisson dans votre sécheuse. Les articles contaminés avec des huiles de cuisson peuvent contribuer à une réaction chimique qui pourrait causer l'inflammation de la charge. Pour réduire les risques d'incendie dus à la contamination de charges, les cycles de la sécheuse à tambour se terminent par une période de refroidissement (sans chaleur). Éviter d'arrêter la sécheuse à tambour avant la fin du cycle à moins de pouvoir retirer et étaler rapidement tous les articles afin que la chaleur puisse se dissiper.
- Les articles ayant été tachés par des substances telles que l'huile de cuisson, l'acétone, l'alcool, le pétrole, le kérosène, les détachants, la térébenthine, les cires et détachants de cire, doivent être lavés à l'eau chaude avec de la lessive supplémentaire avant d'être séchés dans la sécheuse à tambour.
- Afin de réduire les risques d'incendie, N'ESSAYEZ PAS de laver des articles de plastique ou des articles contenant du caoutchouc mousse ou du latex ou tout autre matériau caoutchouteux, comme des bonnets de douche, des tissus imperméables, des articles enduits de caoutchouc et des vêtements ou des oreillers contenant des coussins de caoutchouc mousse .
- Ne séchez pas les rideaux et les draperies de fibre de verre , à moins que l'étiquette indique qu'il est permis de le faire. Si vous séchez de tels articles, essuyez le tambour avec un linge humide pour enlever toutes les particules de fibre de verre.
- Ne pas laisser d'enfants jouer sur la sécheuse ou dans la sécheuse. Une surveillance étroite est nécessaire lorsque la sécheuse est utilisée à proximité d'enfants. Cet appareil n'est pas destiné à être utilisé par des personnes (y compris des enfants) dotés de capacités physiques, sensorielles ou mentales réduites, ou manquant de connaissance ou d'expérience, à moins qu'ils ne soient surveillés par ou qu'ils aient reçu des instructions concernant l'utilisation de l'appareil, d'une personne res-

© Copyright, Alliance Laundry Systems LLC - NE PAS COPIER ni TRANSMETTRE

ponsable de leur sécurité. Cette règle de sécurité s'applique à tous les appareils électroménagers.

- Le nettoyage et l'entretien par l'utilisateur ne doivent pas être effectués par des enfants, sans supervision.
- Tenir les enfants de moins de trois ans à l'écart, à moins qu'ils ne soient sous supervision constante.
- Ne pas mettre le bras dans la sécheuse si le tambour tourne.
- Utiliser la sécheuse uniquement aux fins pour lesquelles est conçue, c'est-à-dire le séchage des vêtements. TOUJOURS respecter les instructions d'entretien du fabricant de vêtements et utiliser la sécheuse uniquement avec des tissus ayant été lavés à l'eau.
- Suivez toujours les instructions figurant sur les emballages des produits nettoyants et d'aide au nettoyage. Respectez tous les avertissements et les précautions. Pour réduire les risques d'empoisonnement ou de brûlures chimiques, toujours garder ces produits hors de la portée des enfants (de préférence dans une armoire verrouillée).
- N'utilisez pas d'assouplissants ni de produits antistatiques à moins que leur utilisation soit recommandée par le fabricant du produit.
- Retirer les articles de la sécheuse dès qu'elle s'arrête.
- NE PAS utiliser la sécheuse si celle-ci émet de la fumée ou des bruits inhabituels ou s'il lui manque des pièces ou des dispositifs ou des panneaux de sécurité. NE MODIFIEZ PAS les commandes et ne contournez pas des dispositifs de sécurité.
- N'utilisez pas les appareils individuels s'ils ont été séparés d'une unité superposée.
- La sécheuse ne fonctionne pas lorsque la porte de chargement est ouverte. NE PAS court-circuiter son contacteur de sécurité pour permettre à la machine de fonctionner avec la porte ouverte. Le culbutage s'arrête si la porte est ouverte. Ne pas utiliser la sécheuse si elle ne s'arrête pas lorsque la porte est ouverte ou si elle démarre sans actionnement de la commande START (démarrer). Mettre la sécheuse hors service et appeler un technicien de service.
- TOUJOURS nettoyer le filtre après chaque utilisation. Une couche de charpie dans le filtre réduit l'efficacité de la sécheuse et prolonge le temps de séchage. Maintenez la zone entourant l'ouverture d'échappement exempte de toute accumulation de charpie, de poussière et de saleté. L'intérieur de la sécheuse et le conduit d'évacuation doivent être nettoyés périodiquement par des techniciens qualifiés.
- Ne pas réparer ou remplacer de pièces ni tenter d'intervenir sur la sécheuse sauf si expressément indiqué dans les consignes du manuel d'entretien ou d'autres guides de réparation destinés à l'utilisateur et à condition de comprendre ces consignes et d'être capable de les exécuter. TOUJOURS débrancher l'alimentation électrique de la sécheuse avant toute opération d'entretien. Débranchez le cordon d'alimentation en le tenant par la fiche, pas par le câble.
- Modèles électriques : Si le câble d'alimentation est endommagé, il doit être remplacé par un câble ou un ensemble de branchement spécial offerts par le fabriquant ou son mandataire.
- Modèles à gaz : Pour éviter les risques, un cordon d'alimentation endommagé doit être remplacé par le fabricant, par son technicien d'entretien ou par des personnes adéquatement qualifiées.
- Avant de mettre la sécheuse hors service ou de la mettre au rebut, retirer la porte d'accès au compartiment de séchage.
- Le défaut d'installer, d'entretenir ou de faire fonctionner cette machine en conformité avec les instructions du fabricant risque de créer des conditions dangereuses pouvant provoquer de graves blessures et/ou dommages.

REMARQUE : Les AVERTISSEMENTS et CONSIGNES DE SÉCURITÉ IMPORTANTES figurant dans ce manuel ne sont pas destinés à couvrir toutes les situations susceptibles de se produire. Il faut prendre connaissance des vignettes et des consignes placées sur l'appareil. Elles donnent des instructions pour l'utilisation sécuritaire de l'appareil. Il faut user de bon sens, de prudence et d'attention pour l'installation, l'entretien et l'utilisation de la sécheuse.

Toujours contacter le revendeur, le distributeur, un réparateur ou le fabricant en cas de problèmes ou de situations difficiles à comprendre.

© Copyright, Alliance Laundry Systems LLC - NE PAS COPIER ni TRANSMETTRE

Avant le séchage

Conseils pour économiser l'énergie

- S'assurer que le filtre à charpie est toujours propre.
- Ne pas surcharger la sécheuse.
- Ne pas sursécher les articles.
- Enlever les articles à repasser alors qu'ils sont encore humides.
- Les grosses charges de tissus semblables sèchent plus efficacement. Cependant, faire sécher les tissus à pressage permanent en plus petites charges pour éviter le froissement.
- Choisir le cycle correct pour le type de tissu à sécher.
- Placer votre sécheuse de manière à ce que le conduit d'évacuation soit aussi court et droit que possible.
- Ne pas ouvrir la porte durant le cycle de séchage.
- Faire votre lessive les jours où il y a peu d'humidité ; vos vêtements sècheront plus rapidement.
- Sécher les multiples charges de vêtements l'une immédiatement après l'autre pour qu'il ne soit pas nécessaire de réchauffer l'intérieur de la sécheuse pour chaque charge.

Conseils et astuces

MISE EN GARDE

Afin de réduire les risques d'incendie, d'explosion, de blessure grave, voire mortelle, ne pas placer dans la sécheuse des articles comportant des traces de substances inflammables du type huile végétale, huile à moteur, produits inflammables, diluants, etc.

W131

- Les directives pour l'installation et pour l'évacuation adéquate sont données dans les instructions d'installation jointes à la sécheuse.
- L'électricité statique peut faire que les articles en fibres synthétiques (p. ex. la lingerie) adhèrent les uns aux autres, en particulier s'ils sont surséchés. L'utilisation d'un liquide assouplissant dans l'eau de rinçage de la machine à laver ou d'une feuille d'assouplissant dans la sécheuse assouplit les vêtements et réduit l'électricité statique.
- Ne pas laver ni sécher dans la même charge des vêtements à pressage permanent ou en tricot et des vêtements qui dégagent des peluches.
- Retirer les charges d'articles à pressage permanent dès que la sécheuse arrête.
- Suivre les instructions d'entretien pour le lavage et le séchage corrects des articles traités avec un RETARDATEUR DE FLAMME, au SCOTCH-GUARD™, etc.
- Si les charges sont trop humides pour être repassées, utiliser le réglage Damp Dryness (séchage humide) d'un cycle automatique.

Tri

Si les articles ont été correctement triés pour le lavage, ils devraient être correctement triés pour le séchage également.

1. Trier par couleur.
2. Séparer les tissus qui dégagent des peluches de ceux qui les attirent. Les serviettes (ratine), les flanelles, la chenille, le coton, les tapis, etc., dégagent des peluches. Le velours côtelé, les tricots (y compris les bas), les tissus à pressage permanent et les tissus synthétiques les attirent.
3. Séparer les articles en fonction de la température de séchage : température élevée, basse température et sans chaleur.

Quel que soit le type de séchage, les tissus légers sèchent plus rapidement que les tissus lourds. Si des charges mixtes sont placées dans la sécheuse en même temps (par exemple des draps et des serviettes), retirer les tissus légers dès qu'ils sont secs pour éviter le surséchage et les faux plis. La meilleure façon de faire est de sécher dans la même charge des articles qui exigent le même temps, la même température ou le même degré de sécheresse.

Chargement

MISE EN GARDE

Ne pas laver ou sécher d'articles souillés d'huile végétale ou d'huile de cuisson. Il se peut que les huiles ne partent pas au lavage et causent l'inflammation spontanée du tissu.

W527

- Ne pas surcharger la sécheuse. Le volume, non le poids, détermine la taille de la charge. Les articles composant la charge pourraient être décolorés ou être endommagés par la chaleur si la sécheuse est surchargée.
- Il doit y avoir dans la sécheuse suffisamment d'espace pour que les articles culbutent librement, ce qui contribue à réduire les faux plis.
- Une charge constituée d'une combinaison d'articles de grande et de petite taille culbute bien. Les charges d'articles à pressa-

© Copyright, Alliance Laundry Systems LLC - NE PAS COPIER ni TRANSMETTRE

ge permanent doivent être relativement petites pour avoir suffisamment d'espace pour culbuter. Un culbutage adéquat donne moins de faux-plis.

- Une charge peut être trop petite. Une charge composée de trop peu de petits articles ne culbute pas adéquatement. Le séchage sera plus long et les articles peuvent être froissés. Ajouter à une petite charge quelques grandes serviettes ou des articles qui ne dégagent pas de peluches pour aider le culbutage.
- Les illustrations qui suivent montrent les tailles de charges idéales. Une charge moyenne mouillée occupe entre le tiers et la moitié du tambour.

Tambour avec literie et articles en coton mouillés

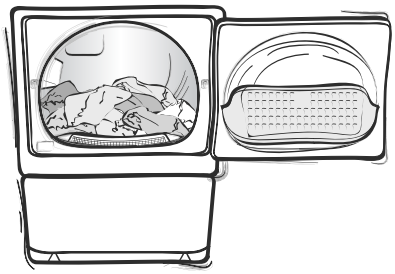

DRY2031N_SVG

Tambour avec articles à pressage permanent mouillés

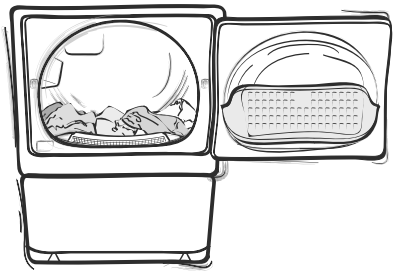

DRY2032N_SVG

© Copyright, Alliance Laundry Systems LLC - NE PAS COPIER ni TRANSMETTRE

Utiliser la sécheuse

MISE EN GARDE

Pour éviter les incendies, les décharges électriques, les blessures graves voire la mort des utilisateurs, consulter les consignes de sécurité avant de faire fonctionner la sécheuse.

W520

Tableau de commande

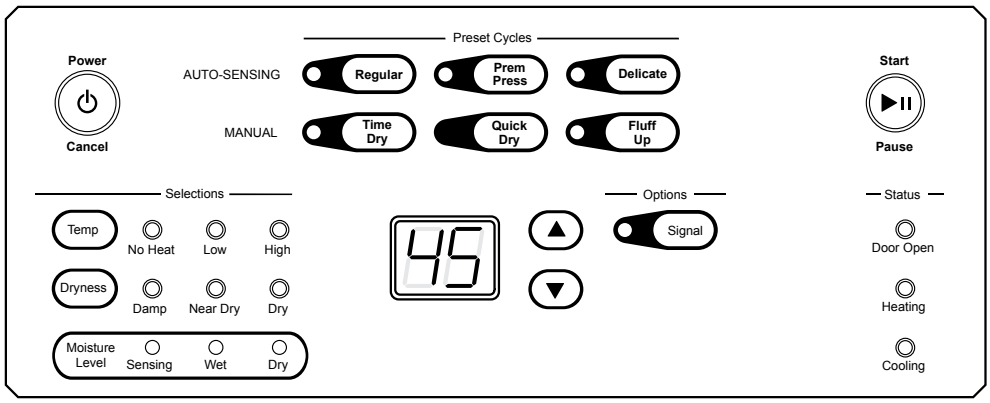

DRY2671N_SVG

Affichage numérique

L'affichage à deux chiffres indique la durée de cycle restante.

Lorsque la commande est éteinte, le point décimal le plus à droite sur l'affichage clignotera à intervalles d'une à cinq minutes pour indiquer que la machine est en mode Veille.

L'affichage indique également les codes de diagnostic.

Mode Veille

Si aucune touche n'a été appuyée pendant cinq minutes après la fin d'un cycle, la commande passe en mode Veille. Une lumière dans le coin inférieur droit de l'affichage numérique clignotera à intervalles d'une à cinq minutes. Appuyer sur la touche Power/Cancel (mise sous tension/annuler) pour quitter ce mode et mettre l'affichage sous tension afin de sélectionner un cycle ou des options. Le voyant lumineux se remettra à clignoter lorsque cela fait cinq minutes que la machine est passée en mode Veille.

Cycles

Les descriptions de cycle suivantes aideront à déterminer le cycle approprié en fonction du type d'articles à sécher. Le réglage de cycle peut être modifié à l'aide de Selections et d'Options.

Auto-Sensing (détection automatique)

Le fonctionnement du cycle de séchage Auto-Sensing (détection automatique) est déterminé par le type de cycle sélectionné et par le système de détection de l'humidité, lesquels peuvent être réglés en changeant le réglage Dryness (degré de séchage). Les cycles Auto-Sensing (détection automatique) sont des cycles économiseurs d'énergie qui aident à prévenir le surséchage.

Pour toute charge mouillée placée dans la sécheuse, le niveau de séchage voulu sera atteint à l'intérieur d'un temps donné. Ce temps variera selon le volume de la charge, le type de tissu, le degré d'humidité de la charge, le débit d'air et l'environnement de la salle de lavage. L'affichage numérique indiquera une durée de séchage estimative.

REMARQUE : Cette durée affichée avant l'amorce du cycle sera estimée selon la moyenne des 5 derniers cycles exécutés de même type et niveau de séchage.

Les cycles avec fonction Auto-Sensing (détection automatique) ne sont pas conseillés pour de petites charges, comme deux serviettes de petites dimensions, par exemple. Pour de telles charges, utiliser plutôt le cycle Timed Dry (séchage minuté).

© Copyright, Alliance Laundry Systems LLC - NE PAS COPIER ni TRANSMETTRE

Cycle	Utilisation
Normal	Choisir ce cycle pour des articles robustes comme les vêtements de sport ou de travail.
Tissu infroissable	Choisir ce cycle pour les articles sans repassage et synthétiques.
Délicat	Choisir ce cycle pour les articles délicats.

Cycles manuels

Il y a trois cycles manuels : Time Dry (séchage minuté), Quick Dry (séchage rapide) et Fluff Up (rafraîchissement). Lorsque ces cycles sont sélectionnés, la sécheuse fonctionne pendant le nombre de minutes affiché. La durée du cycle peut être augmentée ou réduite à l'aide des flèches vers le haut et vers le bas du pavé de commande. La durée et la température peuvent être ajustées manuellement à tout moment avant ou pendant le cycle.

Sélections

Les sélections suivantes peuvent être utilisées pour modifier le cycle actuellement choisi. Les sélections par défaut s'affichent après sélection d'un cycle.

Temp (Température)

Appuyer sur Temp pour changer la température d'un cycle manuel.

Choisir No Heat (sans chaleur), Low (faible) ou High (élevée).

Degré de sécheresse

Appuyer sur Dryness (degré de sécheresse) pour changer le degré de sécheresse niveau d'un cycle Auto-Sensing (détection automatique). Choisir Damp (humide), Near Dry (presque sec) ou Dry (sec).

Damp (humide)	Laisser la charge légèrement humide pour faciliter le repassage.
Near Dry (presque sec)	Utiliser ce réglage pour les charges normales.
Séchage	Utiliser pour les articles lourds comme les jeans et les couvertures.

Le surséchage peut causer des faux plis, le rétrécissement et le peluchage excessif et utilise plus d'énergie que ce qui est nécessaire. Pour accroître les économies d'énergie et s'assurer que les charges sèchent sans surséchage, utiliser Auto-Sensing (détection automatique) et régler la sécheuse à Near Dry (presque sec) . Si les articles sont humides ou trop secs à la fin d'un cycle, augmenter ou réduire le degré de sécheresse pour la prochaine charge des mêmes articles. Se rappeler les réglages les plus appropriés pour obtenir les meilleurs résultats de séchage.

Moisture Level (taux d'humidité)

Les témoins Moisture Level (taux d'humidité) sont allumés pendant un cycle Auto-Sensing (détection automatique). Le témoin Sensing (détection) s'allume au début du cycle.

Les témoins Wet (mouillé) et Dry (sec) s'allument en fonction du degré d'humidité détecté par le système de détection.

Options

Les options suivantes peuvent être utilisées pour modifier le cycle actuellement choisi.

Som/Trava (3 seg) (sur certains modèles seulement)

Appuyer sur Som/Trava (3 seg) pour modifier le volume du signal de fin de cycle. Il y a quatre réglages : Silencieux, Faible, Moyen, Fort.

État

Les témoins d'état s'allument pendant le cycle afin d'indiquer l'étape de cycle en cours.

Door Open (porte ouverte)	Le témoin Door Open (porte ouverte) s'allume chaque fois que la porte de la sécheuse est ouverte.
Heating (chauffage)	Le témoin Heating (chauffage) s'allume pour indiquer qu'une phase de chauffage du cycle est en cours.
Cooling (refroidissement)	Le témoin Cooling (refroidissement) s'allume pendant la phase de refroidissement du cycle.

REMARQUE : Le témoin Heating (chauffage) ou Cooling (refroidissement) clignote (1 seconde allumé/1 seconde éteint) pendant la période de réchauffement. Le témoin reste allumé jusqu'à ce que le moteur démarre.

Séchage d'articles

IMPORTANT : Se reporter aux INSTRUCTIONS D'INSTALLATION avant d'utiliser la sécheuse.

IMPORTANT : Avant d'utiliser la sécheuse pour la première fois, se servir d'un produit nettoyant tout usage ou d'une solution d'eau et de détergent et d'un linge humide pour enlever de l'intérieur du tambour la poussière accumulée pendant le transport

1. Trier les articles par catégorie.

   REMARQUE : Vider les poches des articles de tout objet comme les briquets ou les allumettes.

© Copyright, Alliance Laundry Systems LLC - NE PAS COPIER ni TRANSMETTRE

REMARQUE : Retirer tous les objets coupants des articles à laver pour éviter les déchirures et les accrocs pendant le fonctionnement normal de la machine.

2. Nettoyer le filtre à peluche.

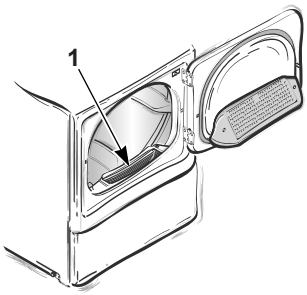

1. Filtre à charpie

Figure 1

MISE EN GARDE

Pour réduire le risque d'incendie dû à une accumulation des peluches dans le conduit d'évacuation, ne pas faire fonctionner le sèche-linge lorsque le filtre à peluches est installé.

W771

3. Emplir la sécheuse à moitié (maximum de 8,2 kg [18 livres] d'articles secs). Ajouter une feuille d'assouplissant, si désiré.

REMARQUE : Pour éviter d'endommager la sécheuse, ne pas utiliser plus d'un feuillet d'adoucisseur par charge.

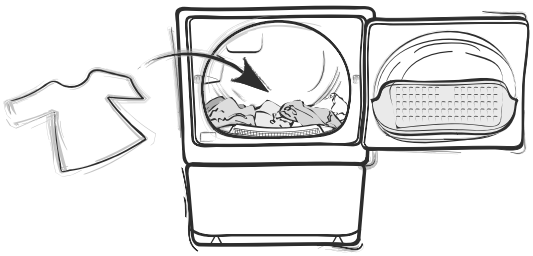

4. Fermer la porte de chargement. La sécheuse ne fonctionne pas si la porte est ouverte.

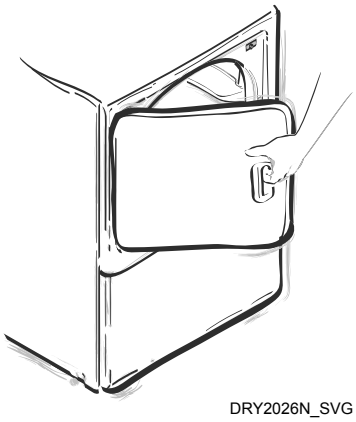

5. Si la sécheuse n'est pas en fonction (les témoins sont alors allumés), activer les commandes en appuyant sur Power/Cancel (activer/annuler).

REMARQUE : On ne pourra utiliser le bouton Start/Pause (démarrer/pause) pour mettre le cycle en pause qu'une fois le moteur en marche. Si l'on appuie sur le bouton Start/Pause (démarrer/pause) tout en essayant de faire fonctionner le moteur (pendant la période de réchauffage), une tonalité retentit indiquant qu'une touche invalide a été enfoncée.

6. Sélectionner le cycle et, le cas échéant, modifier les réglages Selections et Options. Suivre les recommandations du fabricant du vêtement concernant la température recommandée.
7. Appuyer sur Start/Pause (démarrage/pause) pour démarrer le cycle.

IMPORTANT : La partie finale du cycle de la sécheuse se produit sans chauffage (cycle de refroidissement) pour assurer que les articles présents dans la sécheuse demeurent à une température qui assure qu'ils ne seront pas endommagés.

REMARQUE : Pour arrêter la sécheuse à tout temps, ouvrir la porte ou appuyer sur Start/Pause (démarrage/pause). Pour redémarrer la sécheuse, fermer la porte et appuyer sur Start/Pause (démarrage/pause).

Grille de séchage (en option)

Un support de séchage, n° réf. D512082, est offert à cout supplémentaire par l'entremise du centre de service autorisé.

La grille de séchage peut être utilisée uniquement aux cycles manuels, pour les articles qui doivent sécher sans culbutage, par exemple : espadrilles, pulls, jouets rembourrés ou autres articles délicats.

© Copyright, Alliance Laundry Systems LLC - NE PAS COPIER ni TRANSMETTRE

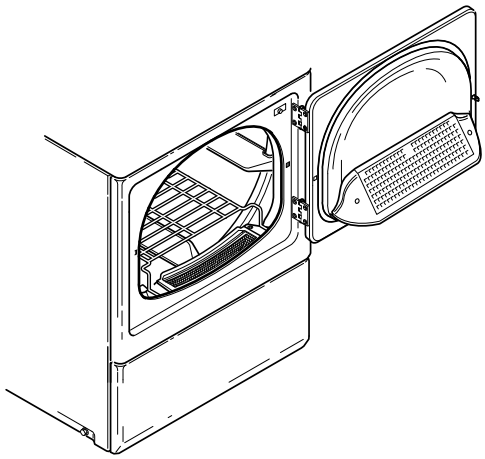

DRY2332N_SVG

© Copyright, Alliance Laundry Systems LLC - NE PAS COPIER ni TRANSMETTRE

Maintenance

Lubrification

Toutes les pièces en mouvement sont scellées et lubrifiées en permanence et équipées de roulement sans huile. Pas besoin de lubrification supplémentaire.

Entretien de votre sécheuse

MISE EN GARDE

Pour réduire les risques de décharge électrique et de blessure grave voire mortelle, débrancher le sèche-linge avant de le nettoyer.

W132

Intérieur de la sécheuse

Essuyer les surfaces à l'aide d'un chiffon doux et d'un nettoyant ménager ou d'une pâte non abrasive composée de lessive en poudre et d'eau chaude, suivie d'un cycle de chauffage court avec beaucoup de chiffons.

Pour éliminer l'encre de stylo ou les marques de crayon du tambour de séchage, mettre le chauffage à fond et mettre de vieux chiffons dans la sécheuse pour absorber le crayon ou l'encre. Si cela ne marche pas, contacter votre revendeur. Ne JAMAIS utiliser des produits chimiques dans la sécheuse.

IMPORTANT : Éviter d'utiliser de la javel pour éliminer toute décoloration car elle peut endommager le fini.

Armoire

Essuyer le châssis de la sécheuse si besoin est. En cas de déversement de javel, de lessive ou d'un autre produit de nettoyage sur le châssis, les essuyer immédiatement. Certains produits causent des dommages permanents s'ils sont déversés sur le châssis.

Tableau de commande

N'utiliser qu'un chiffon humide ou mouillé pour nettoyer le tableau de commande. Certains produits de prélavage vaporisés peuvent endommager le fini du tableau de commande. NE PAS utiliser de produits contenant de l'alcool sur le panneau de commande.

Système d'échappement

MISE EN GARDE

Pour réduire les risques d'électrisation, débrancher le sèche-linge du courant secteur avant de le nettoyer.

W043

MISE EN GARDE

Tout démontage nécessitant l'emploi d'outils doit être effectué par un réparateur qualifié.

W299

Le conduit d'évacuation doit être inspecté après un an d'utilisation et nettoyé, le cas échéant, par un spécialiste qualifié afin de retirer l'accumulation de charpie. Inspecter et nettoyer le conduit d'évacuation tous les ans ou tous les deux ans selon les besoins.

Tous les deux ans, un technicien qualifié doit retirer tous les panneaux avant et nettoyer l'intérieur de la sécheuse à l'aide d'un aspirateur.

REMARQUE : Tous les deux ans, un technicien qualifié doit retirer tous les panneaux avant et nettoyer l'intérieur de la sécheuse à l'aide d'un aspirateur.

Vérifier fréquemment le chapeau de protection pour s'assurer que les registres antirefoulement bougent sans problème, qu'ils ne sont pas enfoncés et que rien n'est appuyé contre eux.

Tenir les matériaux combustibles, l'essence, ainsi que les vapeurs et liquides inflammables loin de la sécheuse.

Ne pas obstruer la circulation de l'air de combustion et de ventilation.

REMARQUE : Vérifier le bon fonctionnement après toute intervention.

Protection anti-surcharge

La protection anti-surcharge du moteur de la sécheuse arrête automatiquement le moteur en cas de surcharge. Le témoin numérique affiche « Er » et « ro », en alternance. Une fois que l'appareil a refroidi, le protecteur de surcharge se réinitialise.

Pour effacer ces caractères, appuyer sur START (démarrer), et appuyer à nouveau sur START pour redémarrer la sécheuse. Si la protection anti-surcharge arrête à nouveau le moteur, mettre la sécheuse hors service et appeler un réparateur.

© Copyright, Alliance Laundry Systems LLC - NE PAS COPIER ni TRANSMETTRE

Filtre à charpie

Le filtre à charpie est situé dans la partie inférieure de l'ouverture de la porte, à l'avant de la sécheuse.

TOUJOURS NETTOYER LE FILTRE À PELUCHE AVANT CHAQUE CHARGE DE LINGE À SÉCHER.

Retirer le filtre à peluche en dévissant la vis qui le retient en place une fois par an et nettoyer à l'aspirateur le conduit qui se trouve derrière.

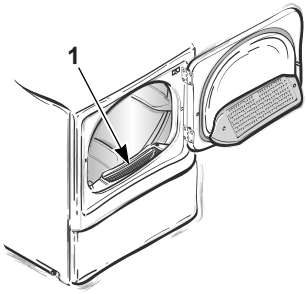

DRY2757N_SVG

1. Filtre à charpie

Figure 2

© Copyright, Alliance Laundry Systems LLC - NE PAS COPIER ni TRANSMETTRE

Dépannage

Respecter ces conseils de dépannage avant d'appeler un réparateur. Ils vous économiseront du temps et de l'argent.

Symptôme présenté par la sécheuse	Cause et correction possibles
Ne démarre pas	• Vérifier que la fiche du cordon est enfoncée jusqu'au bout dans la prise de courant. • Assurez-vous que la porte de chargement est fermée. • Appuyer sur la touche Start(démarrer)/Pause pour démarrer la sécheuse. • Vérifier que le fusible de la lingerie n'a pas fondu, ne s'est pas desserré ou que les disjoncteurs ne sont pas ouverts. • La sécheuse n'est pas équipée d'un fusible électrique. Une sécheuse électrique a un circuit électrique comportant deux fusibles. • Vérifier si la protection anti-surcharge du moteur s'est déclenchée. Patienter 10 minutes et réessayer.
La sécheuse ne chauffe pas	• Sécheuses électriques seulement – Certaines maisons peuvent être équipées de deux fusibles ou de deux disjoncteurs pour une sécheuse électrique ; vérifier les deux fusibles ou les deux disjoncteurs. S'assurer que le ou les fusibles de la salle de lavage ne sont ni grillés ni dévissés, ou que les disjoncteurs ne sont pas ouverts. • S'assurer que la commande n'est pas dans la phase Cooling (refroidissement) du cycle ou que la température n'est pas réglée à No Heat (sans chaleur). • Sécheuse au gaz uniquement – S'assurer que le robinet de gaz de l'appareil et que le robinet général du circuit de gaz sont ouverts. • Vérifier que le conduit d'évacuation vers l'extérieur n'est pas déformé, bloqué ou engorgé. • Vérifier que les palettes du chapeau de protection bougent sans problème, ne sont pas enfoncées ou n'ont pas été bloquées.

Le tableau continue...

© Copyright, Alliance Laundry Systems LLC - NE PAS COPIER ni TRANSMETTRE

Symptôme présenté par la sécheuse	Cause et correction possibles
La sécheuse ne sèche pas de façon satisfaisante	• Vérifier que le conduit d'évacuation vers l'extérieur n'est pas déformé, bloqué ou engorgé. • Vérifier que les palettes du chapeau de protection bougent sans problème, ne sont pas enfoncées ou n'ont pas été bloquées. • Cycle autoréglé – la machine règle le niveau de séchage. • Cycle manuel – permet à l'usager de définir plus ou moins de temps. • Nettoyer le filtre à charpie. • S'assurer que la charge ne soit pas trop petite. Les petites charges peuvent ne pas culbuter ou sécher de manière égale. • Les cycles avec fonction Auto-Sensing (détection automatique) ne sont pas conseillés pour de petites charges, comme deux serviettes de petites dimensions, par exemple. Pour de telles charges, utiliser plutôt le cycle Timed Dry (séchage minuté). • Vérifier que les vêtements sont en train d'être séchés. Les articles lourds séchés avec des articles plus légers ne sècheront pas aussi rapidement. • Se reporter à la section Triage pour plus d'informations au sujet de comment bien trier les articles à laver.
La sécheuse fait du bruit	• Examiner qu'il n'y pas d'objets étrangers dans le cylindre (clous, pièces de monnaie, épingles à cheveux, métal, jouets en plastique, etc.). Retirer des articles de la sécheuse. • Vérifier que la sécheuse est au niveau. Si le lave-linge n'est pas de niveau, cela peut causer des vibrations. • Les bruits de fonctionnement normaux comportent entre autres ceux émis par l'activation et la désactivation de la source de chaleur ainsi que le vrombissement de l'air passant à travers la sécheuse et le système d'évacuation.
Les vêtements sont trop froissés	• Contrôler le réglage de la chaleur. Si les vêtements sont trop séchés, ils peuvent se froisser. • Vérifier la taille de la charge. Les grosses quantités de linge peuvent ne pas culbuter correctement et se froisser.
Les vêtements sentent	• Vérifier que la pièce ne sent pas mauvais avant de sécher les vêtements. Toute odeur (aliments frits, peinture, vernis, nettoyants, bois qui brûle, etc.) imprègne les vêtements puisque la sécheuse aspire l'air de la pièce. • Aérer la pièce avant de sécher les vêtements.
Le cycle progresse trop lentement	• Le temps requis par un cycle autoréglé dépend du type et de la taille de la charge à sécher. Le cycle prend plus de temps lorsque les vêtements sont humides que lorsqu'ils sont plus secs.

Le tableau continue...

© Copyright, Alliance Laundry Systems LLC - NE PAS COPIER ni TRANSMETTRE

Symptôme présenté par la sécheuse	Cause et correction possibles
Er, ro à l'écran numérique	• Le dispositif de protection contre les surcharges s'est réenclenché. • La commande peut être réinitialisée en appuyant sur la touche Start(démarrer)/Pause et la sécheuse peut être redémarrée en appuyant à nouveau sur la touche Start(démarrer)/Pause. • Si le code s'affiche à nouveau, mettre la sécheuse hors service et appeler un technicien de service.

© Copyright, Alliance Laundry Systems LLC - NE PAS COPIER ni TRANSMETTRE

Coordonnées

En cas de nécessite d'entretien, contacter le centre de service après-vente agréé le plus proche.

S'il vous est impossible de localiser un centre de réparation agréé ou que les réparations ou l'entretien de votre appareil laissent à désirer, communiquer avec :

Alliance Laundry Systems
Shepard Street
P.O. Box 990
Ripon, Wisconsin 54971-0990
www.alliancelaundry.com
Téléphone : +1 (920) 748-3121

Date d'achat	
Numéro de modèle	
Numéro de série	

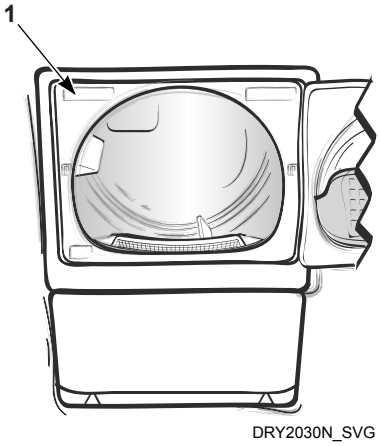

1. Numéro de série

Pour toute communication relative à votre machine à laver, VEUILLEZ FOURNIR LES NUMEROS DE MODELE ET DE SERIE. Le numéro de modèle et le numéro de série figurent sur la plaque signalétique. La plaque signalétique est à l'endroit indiqué. Veuillez inclure une photocopie de votre contrat de vente et tous les reçus d'entretien.

En cas de besoin de pièces de rechange, contacter le vendeur de votre unité ou composer le + 1 (920) 748-3950 pour le nom et l'adresse du distributeur de pièces autorisé le plus proche.

MISE EN GARDE

Pour réduire les risques de blessures graves, voire de mort, N'EFFECTUER AUCUNE RÉPARATION NI AUCUN ENTRETIEN, et ne changer aucune pièce de l'unité à moins que cela ne soit spécifiquement recommandé dans les instructions d'entretien pour l'utilisateur ou dans un autre manuel pertinent, et à moins de bien comprendre ces instructions et d'avoir la compétence pour effectuer les opérations.

W329

© Copyright, Alliance Laundry Systems LLC - NE PAS COPIER ni TRANSMETTRE