Lavadoras-Centrifugadoras

Montaje permanente en hueco
Diseño 5
Consulte la página 10 para la identificación de modelos

Instalación/Funcionamiento/Mantenimiento

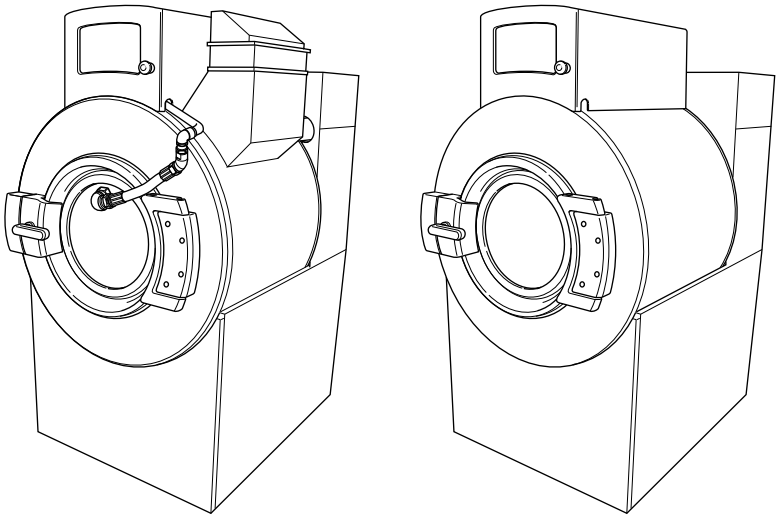

PHM1430C_SVG

Instrucciones originales
Guarde estas instrucciones para referencia en el futuro.
PRECAUCIÓN: Lea las instrucciones antes de utilizar la máquina.
(Si esta máquina cambia de dueño, asegúrese de que este manual vaya con la misma.)

Alliance™ Laundry Systems

www.alliancelaundry.com

F8620601COR4
Julio 2018

Índice

Modelos equipadas con placas inalámbricas..... 5

Información sobre seguridad..... 6
Explicación de los mensajes de seguridad..... 6
Instrucciones de seguridad importantes..... 6
Calcomanías de seguridad..... 8
Seguridad del operador..... 9

Introducción..... 10
Identificación de modelos..... 10
Inspección a la entrega..... 10
Ubicación de la placa de serie..... 11
Partes de repuesto..... 11
Servicio al cliente..... 11
Fecha de fabricación..... 11

Especificaciones y dimensiones..... 13
Dimensiones de la máquina..... 17
Ubicaciones de agujeros para pernos de montaje - Modelos de 45 y 65 libras..... 23
Ubicaciones de agujeros para pernos de montaje - Modelos de 85 y 105 libras.... 25
Ubicaciones de los orificios para los pernos de montaje: Modelos de 130-200 lb... 27

Instalación..... 29
Opciones de base..... 29
Instalación de la máquina sobre piso existente..... 29
Instalación de pedestal elevado sobre el piso existente..... 29
Fundación nueva..... 29
Instalación de pedestal aislado..... 29
Diseño del suelo y dimensiones de la almohadilla..... 30
Requisitos de la base..... 34
Montaje de la máquina y lechada..... 40
Patrón de los pernos de montaje..... 44
Datos de carga sobre el piso..... 45
Requisitos de conexión de desagüe..... 46
Requisitos para conexión de agua..... 48
Conexión de las mangueras de entrada..... 50
Conexión de las mangueras de entrada a los conectores Y..... 51
Diagramas de tuberías..... 53
Requisitos para instalación eléctrica..... 56
Acondicionamiento de la energía entrante..... 58
Requisitos del voltaje de entrada..... 58

© Copyright 2018, Alliance Laundry Systems LLC
Todos los derechos reservados. Ninguna parte del contenido de este libro puede ser reproducida o transmitida en cualquier forma o por cualquier medio sin el consentimiento expreso y por escrito de la editorial.

Disyuntores y desconectores rápidos....58
Especificaciones para la conexión....58
Conexiones monofásicas....59
Conexiones trifásicas....60
Puesta a tierra....60
Sumador de fase....61
Protector de sobrecarga térmica....61
Aprobación estadounidense....61
Aprobación de la CE....69
Requisitos del vapor (Sólo para opción de calefacción de vapor)....77
Sistema de suministro de inyección de productos químicos....77
Dispensador de suministros de cinco compartimientos (Opcional)....81
Suministros externos....82
Inyección de sustancias químicas usando el transformador de control Interno de 24VCA....83
Inyección de productos químicos Usando Fuente de alimentación CA externa... 83
señales de alimentación externa....84

Inicio....86
Rotación de la canasta....86
Operación del interruptor de estabilidad de seguridad....86

Operación....87
Instrucciones de uso....87
Instrucciones de los controles....89
Modelos con control N....89
Modelos con control D....89
Botón de parada de emergencia....89
Rutina de agitación....90
Función de movimiento intermitente de la cesta (solo para modelos de 160 y 200 lb)....90

Mantenimiento....91
Diariamente....91
Comienzo del día....91
Final el día....92
Mensualmente....92
Anualmente....93
Cuidado del acero inoxidable....95

Cómo desechar la unidad....97

Restricción de sustancias peligrosas (RoHS, por sus siglas en inglés) de China....98

© Copyright, Alliance Laundry Systems LLC - NO COPIAR ni TRANSMITIR

Modelos equipadas con placas inalámbricas

Este dispositivo se suministra para su uso en configuraciones móviles únicamente en las que las antenas utilizadas en este transmisor deben instalarse a una distancia de, al menos, 20 cm de las personas y no deben compartir su ubicación con otros transmisores salvo que esté conforme a lo establecido en los procedimientos de productos con transmisores múltiples de la Comisión Federal de Comunicaciones (FCC, por sus siglas en inglés) y de la Industria Canadiense.

R-CRM-LAI-ProFlex01-R2

© Copyright, Alliance Laundry Systems LLC - NO COPIAR ni TRANSMITIR

Información sobre seguridad

Explicación de los mensajes de seguridad

Las frases de precaución (“PELIGRO,” “ADVERTENCIA,” y “PRECAUCIÓN”),con instrucciones específicas a continuación, se encuentran en este manual y en las calcomanías de la máquina. Estas precauciones están dirigidas a la seguridad personal de operadores, usuarios, agentes de servicio, y de quienes den mantenimiento a la máquina.

PELIGRO

Indica una situación de riesgo inminente que, si no se evita, ocasionará graves lesiones personales o la muerte.

ADVERTENCIA

Indica una situación de riesgo que, si no se evita, puede ocasionar lesiones personales graves o la muerte.

PRECAUCIÓN

Indica una situación de riesgo que, si no se evita, puede ocasionar lesiones personales leves o moderadas o daños materiales.

Otras frases de precaución (“IMPORTANTE” y “NOTA”) van con instrucciones específicas a continuación.

IMPORTANTE: La palabra “IMPORTANTE” se utiliza para informar al lector acerca de procedimientos específicos donde se producirán daños menores en caso de que el procedimiento no se siga.

NOTA: La palabra “NOTA” se utiliza para comunicar información sobre instalación, funcionamiento, mantenimiento o servicio que es importante pero no está relacionada con peligro.

Instrucciones de seguridad importantes

ADVERTENCIA

Para reducir a las personas el riesgo de incendio, descarga eléctrica, explosión, lesiones graves o la muerte, siga estas precauciones básicas cuando use su secadora:

W023

- Lea todas las instrucciones antes de usar la lavadora.
- Instale la lavadora según las instrucciones de INSTALACIÓN. Consulte las instrucciones de PUESTA A TIERRA en el manual de INSTALACIÓN para una correcta conexión a tierra de la lavadora. Todas las conexiones de agua, drenaje, energía eléctrica y puesta a tierra deben cumplir con las reglas locales y ser llevadas a cabo por personal con licencia cuando sea necesario. Se recomienda que la instalación de la máquina esté a cargo de técnicos calificados.
- No instale ni guarde la lavadora donde esté expuesta al agua o a la intemperie.
- Para evitar incendios y explosiones, mantenga el área alrededor de la máquina libre de productos inflamables y combustibles. No agregue al agua de lavado las siguientes sustancias o productos textiles que contengan trazas de las siguientes sustancias: gasolina, queroseno, ceras, aceites de cocina, aceites vegetales, aceites de máquina, disolventes de tintorería, productos químicos inflamables, diluyentes u otras sustancias inflamables o explosivas. Estas sustancias despiden vapores que pueden incendiarse, explotar o causar que los tejidos se enciendan por sí solos.
- Bajo ciertas condiciones, puede generarse gas hidrógeno en un sistema de agua caliente que no se haya usado durante dos semanas o más. EL GAS HIDRÓGENO ES EXPLOSIVO. Si el sistema de agua caliente no se ha utilizado durante un tiempo, antes de usar una lavadora o combinación de lavadora y secadora abra todos los grifos de agua caliente y deje que corra el agua por varios minutos. Esto liberará todo el gas hidrógeno acumulado. El gas es inflamable; no fume ni use una llama abierta durante este tiempo.
- Para reducir el riesgo de choque eléctrico o incendio, NO use un cable de extensión ni un adaptador para conectar la lavadora a una fuente de energía eléctrica.
- No permita que los niños jueguen sobre o dentro de la lavadora. Se debe vigilar de cerca a los niños cuando se utilice la lavadora cerca de ellos. Este aparato no está diseñado para ser utilizado por niños o personas enfermas, sin supervisión. Los niños pequeños deben ser supervisados para asegurarse de que no jueguen con el electrodoméstico. Esta es una regla de seguridad para todos los electrodomésticos.

© Copyright, Alliance Laundry Systems LLC - NO COPIAR ni TRANSMITIR

- No meta las manos y/o se suba a la tina o en la lavadora, especialmente si el tambor de lavado está girando. Se trata de una situación de peligro inminente que, de no evitarse, ocasionará lesiones graves o la muerte.
- Nunca haga funcionar la lavadora sin guardas, paneles y/o piezas retiradas o rotas. NO anule ninguno de los dispositivos de seguridad o altere los controles.
- Use la lavadora sólo para el fin previsto, el lavar telas. Nunca lave piezas de maquinaria o de automóviles en la máquina. Esto podría resultar en serios daños a la canasta o a la tina.
- Use solamente detergente comercial de los tipos de poca espuma o sin formación de espuma. Tenga en cuenta que pueden estar presentes sustancias químicas peligrosas. Use protección para las manos y los ojos al añadir detergentes y productos químicos. Siempre lea y obedezca las instrucciones del fabricante en los paquetes de los productos de lavandería y limpieza. Preste atención a todas las advertencias y precauciones. Para reducir el riesgo de envenenamiento o quemaduras, manténgalos fuera del alcance de los niños en todo momento [preferiblemente en un armario cerrado con llave].
- No utilice suavizantes ni productos para eliminar la estática a menos que lo recomiende el fabricante del suavizante o del producto.
- Siga siempre las instrucciones de cuidado de las telas proporcionadas por el fabricante.
- La puerta de carga DEBE ESTAR CERRADA siempre que la lavadora se esté llenando, se agite o gire. NO anule el interruptor de la puerta de carga permitiendo que la lavadora funcione con la puerta de carga abierta. No intente abrir la puerta hasta que la lavadora se haya drenado y todas las piezas móviles se hayan detenido.
- No conecte nada a las boquillas del dispensador de abastecimiento, si es el caso. La brecha de aire debe conservarse.
- No haga funcionar la máquina sin que el tapón de reutilización del agua o el sistema de reutilización del agua estén en su lugar, si es aplicable.
- Cerciórese de que las conexiones de agua tengan una válvula de cierre y que las conexiones de las mangueras de llenado estén apretadas. CIERRE las válvulas de cierre al final de cada jornada de lavado.
- Mantenga la lavadora en buenas condiciones. Los golpes o caídas de la lavadora pueden dañar los dispositivos de seguridad. Si esto ocurre, haga inspeccionar la lavadora por parte de un técnico de servicio calificado.
- PELIGRO: Antes de inspeccionar o revisar la máquina, el suministro de energía debe estar APAGADO. La persona de servicio tiene que esperar por lo menos 5 minutos después de DESCONECTAR la alimentación y es necesario comprobar el voltaje residual con un medidor de voltaje. El condensador inversor o el filtro EMC permanece cargado con alta tensión durante algún tiempo después de APAGARLO. Se trata de una situación de peligro inminente que, de no evitarse, ocasionará lesiones graves o la muerte.
- No repare ni reemplace ninguna pieza de la lavadora ni intente ningún servicio a menos que se recomiende específicamente en las instrucciones de mantenimiento del usuario o en las instrucciones de reparación para el usuario publicadas que el usuario comprenda y que tenga destreza para seguirlas. SIEMPRE desconecte la lavadora del suministro eléctrico, de energía y de agua antes de efectuar cualquier servicio.
- Desconecte la alimentación eléctrica apagando el disyuntor o desenchufando la máquina. Reemplace los cables de alimentación desgastados.
- Antes de poner la lavadora fuera de servicio o desecharla, quite la puerta del compartimiento de lavado.
- El no seguir las instrucciones del fabricante cuando se instala, se da mantenimiento o se utiliza esta lavadora puede dar lugar a situaciones que pueden producir lesiones corporales y daños materiales.

NOTA: Las ADVERTENCIAS e INSTRUCCIONES DE SEGURIDAD IMPORTANTES que aparecen en este manual no intentan cubrir todas las posibles condiciones y situaciones que puedan ocurrir. Se debe tener sentido común, precaución y cuidado al instalar, mantener u operar la lavadora.

Debe reportar al concesionario, distribuidor, agente de servicios o fabricante cualquier problema o situación que no entienda.

ADVERTENCIA

Las instalaciones de las máquinas deben cumplir con las especificaciones y requisitos mínimos establecidos en el Manual de instalación aplicable, cualesquier códigos de construcción municipal, requisitos de suministro de agua, regulaciones sobre conexiones eléctricas aplicables y las demás normas legales pertinentes. Debido a los diferentes requerimientos y códigos locales aplicables, esta máquina debe ser instalada, ajustada y reparada por personal de mantenimiento calificado y familiarizado con las normas aplicables y la construcción y operación de este tipo de maquinaria. También deben estar familiarizados con los riesgos potenciales involucrados. El incumplimiento de esta advertencia puede ocasionar lesiones personales, daños materiales y/o daños al equipo, llegando a anular la garantía.

W820

IMPORTANTE: Asegúrese de que la máquina esté instalada sobre un piso nivelado con la suficiente resistencia. Cerciórese de que se mantengan los espacios libres recomendados para la inspección y el mantenimiento. Nunca permita que sea bloqueado el espacio para inspección y mantenimiento.

© Copyright, Alliance Laundry Systems LLC - NO COPIAR ni TRANSMITIR

ADVERTENCIA

Nunca toque las tuberías de vapor, sus conexiones, o los componentes internos o externos. Estas superficies pueden estar muy calientes y causar graves quemaduras. El vapor debe estar apagado y se debe dejar que la tubería, las conexiones y los componentes se enfríen antes de se pueda tocar la tubería.

SW014

ADVERTENCIA

Instale la máquina en un suelo nivelado de suficiente resistencia. El no hacerlo puede ocasionar situaciones que pueden producir lesiones graves, la muerte y daños materiales.

W703

NOTA: Todos los tipos de aparatos se producen de conformidad con la directiva sobre la compatibilidad electromagnética (electro-magnetic compatibility, EMC). Solo pueden utilizarse en entornos restringidos (cumplir mínimamente con los requisitos de clase a). Por razones de seguridad, deben mantenerse las distancias de precaución necesarias de los dispositivos electrónicos o eléctricos sensibles. Estas máquinas no son para uso doméstico por parte de consumidores privados en un entorno hogareño.

© Copyright, Alliance Laundry Systems LLC - NO COPIAR ni TRANSMITIR

Calcomanías de seguridad

Las calcomanías de seguridad aparecen en ubicaciones importantes sobre la máquina. El no conservar legibles las calcomanías de seguridad podría causar lesiones al operador o técnico de servicio.

Para evitar riesgos de seguridad, utilice los repuestos autorizados por el fabricante.

Seguridad del operador

ADVERTENCIA

NUNCA introduzca las manos ni objetos en la canasta antes de que se haya detenido por completo. Hacerlo podría ocasionar heridas graves

SW012

Las máquinas que se mencionan en este manual con el modelo deben ser utilizadas por el público en general en aplicaciones como:

- áreas de personal en tiendas, oficinas, cocinas y otros ambientes de trabajo
- por clientes en hoteles, moteles y otro tipo de ambientes residenciales
- áreas de uso común en bloques o apartamentos, o en lavanderías
- cualquier otra aplicación similar

La instalación de estas máquinas debe cumplir con las instrucciones incluidas en el presente manual.

Las siguientes verificaciones de mantenimiento se deben realizar todos los días:

1. Compruebe que todas las etiquetas de advertencia están presentes y legibles, reemplácelas si es necesario.
2. Compruebe que la puerta encaja antes de iniciar el funcionamiento de la máquina:
   a. Trate de arrancar la máquina con la puerta abierta. La máquina no debe arrancar.
   b. Cierre la puerta sin asegurarla y arranque la máquina. La máquina no debe arrancar.
   c. Intente abrir la puerta mientras se realiza un ciclo. La puerta no debe abrirse.

Si la cerradura y el bloqueo de la puerta no funcionan correctamente, desconecte la energía y llame a un técnico de servicio.

3. No intente hacer funcionar la máquina si existe alguna de las siguientes situaciones:
   a. La puerta no permanece asegurada durante todo el ciclo.
   b. Es evidente el nivel de agua excesivamente alto.
   c. La máquina no está conectada adecuadamente a un circuito de tierra.

No puentee ninguno de los dispositivos de seguridad en la máquina.

ADVERTENCIA

Hacer funcionar la máquina con cargas muy desequilibradas puede ocasionar lesiones personales y daños graves al equipo.

W728

© Copyright, Alliance Laundry Systems LLC - NO COPIAR ni TRANSMITIR

Introducción

Identificación de modelos

La información de este manual corresponde a estos modelos:

Modelos 20,4 kg [45 Libras]					
UWG045D3 UWG045D4 UWG045N1 UWG045N2	UWH045D3 UWH045D4 UWH045N1 UWH045N2	UWJ045D3 UWJ045D4 UWJ045N1 UWJ045N2	UWK045D3 UWK045D4 UWK045N1 UWK045N2	UWT045D3 UWT045D4 UWT045N1 UWT045N2	UWU045D3 UWU045D4 UWU045N1 UWU045N2

Modelos 29,5 kg [65 Libras]					
UWG065D3 UWG065D4 UWG065N1 UWG065N2	UWH065D3 UWH065D4 UWH065N1 UWH065N2	UWJ065D3 UWJ065D4 UWJ065N1 UWJ065N2	UWK065D3 UWK065D4 UWK065N1 UWK065N2	UWT065D3 UWT065D4 UWT065N1 UWT065N2	UWU065D3 UWU065D4 UWU065N1 UWU065N2

Modelos 38,6 kg [85 Libras]					
UWG085D3 UWG085D4 UWG085N1 UWG085N2	UWH085D3 UWH085D4 UWH085N1 UWH085N2	UWJ085D3 UWJ085D4 UWJ085N1 UWJ085N2	UWK085D3 UWK085D4 UWK085N1 UWK085N2	UWT085D3 UWT085D4 UWT085N1 UWT085N2	UWU085D3 UWU085D4 UWU085N1 UWU085N2

Modelos 47,6 kg [105 Libras]					
UWG105D3 UWG105D4 UWG105N1 UWG105N2	UWH105D3 UWH105D4 UWH105N1 UWH105N2	UWJ105D3 UWJ105D4 UWJ105N1 UWJ105N2	UWK105D3 UWK105D4 UWK105N1 UWK105N2	UWT105D3 UWT105D4 UWT105N1 UWT105N2	UWU105D3 UWU105D4 UWU105N1 UWU105N2

Modelos 59 kg [130 Libras]					
UWG130D3 UWG130D4 UWG130N1 UWG130N2	UWH130D3 UWH130D4 UWH130N1 UWH130N2	UWJ130D3 UWJ130D4 UWJ130N1 UWJ130N2	UWK130D3 UWK130D4 UWK130N1 UWK130N2	UWT130D3 UWT130D4 UWT130N1 UWT130N2	UWU130D3 UWU130D4 UWU130N1 UWU130N2

Modelos 72,6 kg [160 Libras]					
UWG160D3 UWG160D4	UWH160D3 UWH160D4	UWJ160D3 UWJ160D4	UWK160D3 UWK160D4	UWT160D3 UWT160D4	UWU160D3 UWU160D4

Modelos 90,7 kg [200 Libras]					
UWG200D3 UWG200D4	UWH200D3 UWH200D4	UWJ200D3 UWJ200D4	UWK200D3 UWK200D4	UWT200D3 UWT200D4	UWU200D3 UWU200D4

© Copyright, Alliance Laundry Systems LLC - NO COPIAR ni TRANSMITIR

Inspección a la entrega

A la entrega, inspeccione visualmente el embalaje, la cubierta protectora y la unidad en busca de daños visibles durante el transporte. Si los signos de posibles daños son evidentes, haga que el transportista registre la condición en los documentos de embarque antes de firmar el recibo del envío, o comunique al transportista la condición tan pronto como sea descubierta.

Ubicación de la placa de serie

La placa de número de serie se encuentra en el panel trasero y en el interior de la puerta de la máquina.

La placa de número de serie se encuentra en el panel trasero, en el interior de la puerta de la máquina y se programa en el control. Para acceder al menú de ID de la máquina a través del control:

1. Presione la tecla para ingresar a *Menú del Sistema*.
2. Desplácese hasta que Diagnóstico se destaque y presione la tecla para ingresar a *Menú Diagnóstico* (Menú Diagnóstico).
3. Desplácese hasta que el ID de la máquina se destaque y presione la tecla para ingresar a *Menú de ID de Máquinas*.

Siempre proporcione el número del modelo y el número de serie de la máquina cuando haga pedidos de piezas o cuando procure asistencia técnica. Consulte la *Figura 1* .

Ejemplo modelo de ubicación de la placa de identificación

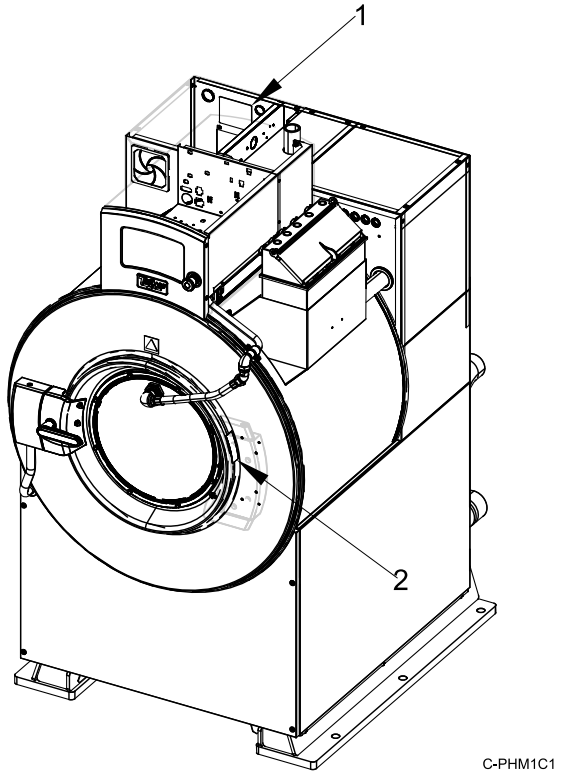

1. Placa de número de serie en el panel
2. Placa de número de serie en el marco de la puerta

Figura 1

Partes de repuesto

Si necesita más información escrita o repuestos, comuníquese con el proveedor a quien compró la máquina o con Alliance Laundry Systems en el +1 (920) 748-3950 para obtener el nombre y la dirección del distribuidor de repuestos autorizado más cercano.

Servicio al cliente

Para obtener asesoramiento técnico, comuníquese con su distribuidor o contacto local:

Alliance Laundry Systems
Shepard Street
P.O. Box 990
Ripon, WI 54971-0990
U.S.A.
www.alliancelaundry.com
Teléfono: +1 (920) 748-3121 Ripon, Wisconsin

Fecha de fabricación

La fecha de fabricación de su unidad puede encontrarse en el número de serie. Los primeros dos dígitos indican el año. El tercer y

© Copyright, Alliance Laundry Systems LLC - NO COPIAR ni TRANSMITIR

cuarto dígitos indican el mes. Por ejemplo, una unidad cuyo número de serie es 1505000001 fue fabricada en mayo de 2015.

EAC

© Copyright, Alliance Laundry Systems LLC - NO COPIAR ni TRANSMITIR

Especificaciones y dimensiones

Especificaciones	45	65	85	105	130	160	200
Dimensiones totales							
Ancho total, mm [plg]	867 [34,1]	867 [34,1]	1019 [40,1]	1019 [40,1]	1171 [46,1]	1171 [46,1]	1171 [46,1]
Altura total, mm [plg]	1637 [64,4]	1637 [64,4]	1755 [69,1]	1755 [69,1]	1932 [76,1]	1932 [76,1]	1171 [76,1]
Profundidad total, mm [plg]	1151 [45,3]	1298 [51,1]	1300 [51,2]	1427 [56,2]	1384 [54,5]	1524 [60,0]	1715 [67,5]
Información sobre peso y despacho							
Peso neto, kg [lb]	490 [1080]	499 [1110]	757 [1670]	771 [1700]	925 [2040]	939 [2070]	980 [2160]
Peso estándar del envío, kg [lb]	508 [1120]	522 [1150]	780 [1720]	794 [1750]	953 [2100]	966 [2130]	1007 [2220]
Volumen estándar de envío, m^3 [$pies^3$]	2 [75]	2 [75]	3 [107]	3 [107]	4 [139]	4 [139]	4,4 [157]
Dimensiones estándar de envío (AnxPfxAl), mm [plg]	945 x 1370 x 1650 [37,2 x 53,8 x 65]	945 x 1370 x 1650 [37,2 x 53,8 x 65]	1097 x 1570 x 1763 [43,2 x 61,8 x 69,4]	1097 x 1570 x 1763 [43,2 x 61,8 x 69,4]	1250 x 1646 x 1941 [49,2 x 64,8 x 76,4]	1250 x 1646 x 1941 [49,2 x 64,8 x 76,4]	1250 x 1836 x 1941 [49,2 x 72,3 x 76,4]
Peso del envío de caja de láminas, kg [lb]	567 [1250]	581 [1280]	848 [1870]	862 [1900]	1025 [2260]	1039 [2290]	1084 [2390]
Envío en embalaje de listones Volumen: m^3 [ft^3]	3 [97]	3 [97]	4,5 [158]	4,5 [158]	5,3 [186]	5,3 [186]	5,9 [207]
Dimensiones estándar de envío (AnxPfxAl), mm [plg]	1060 x 1440 x 1800 [41,7 x 56,8 x 70,8]	1060 x 1440 x 1800 [41,7 x 56,8 x 70,8]	1212 x 1646 x 2243 [47,7 x 64,8 x 88,3]	1212 x 1646 x 2243 [47,7 x 64,8 x 88,3]	1364 x 1722 x 1915 [53,7 x 67,8 x 88,3]	1364 x 1722 x 1915 [53,7 x 67,8 x 88,3]	1364 x 1913 x 2243 [53,7 x 75,3 x 88,3]
Información del cilindro de lavado							
Diámetro del cilindro, mm [plg]	787 [31,0]	787 [31,0]	914 [36,0]	914 [36,0]	1067 [42,0]	1067 [42,0]	1067 [42,0]
Profundidad del cilindro, mm [plg]	4222 [16,6]	561 [22,1]	559 [22,0]	686 [27,0]	622 [24,5]	762 [30,0]	953 [37,5]
Volumen del cilindro, l [ft^3]	185 [7,3]	246 [9,7]	368 [13,0]	450 [15,9]	555 [19,6]	682 [24,1]	852 [30,1]
Capacidad de cilindro, kg [lb]	20,4 [45]	29,5 [65]	38,6 [85]	47,6 [105]	59 [130]	72,6 [160]	90,7 [200]
Tamaño de la perforación, mm [plg]	4,8 [0,188]	4,8 [0,188]	4,8 [0,188]	4,8 [0,188]	4,8 [0,188]	4,8 [0,188]	4,8 [0,188]
Área abierta de la perforación, %	21,3	21,3	23,0	23,4	27,4	27,9	27,3
Información sobre apertura de la puerta							

Tabla 1 *continuación...*

© Copyright, Alliance Laundry Systems LLC - NO COPIAR ni TRANSMITIR

Especificaciones	45	65	85	105	130	160	200
Tamaño de la apertura de la puerta, mm [plg]	452 [17,8]	452 [17,8]	533 [21,0]	533 [21,0]	630 [24,8]	630 [24,8]	630 [24,8]
Altura de la parte inferior de la puerta sobre el suelo, mm [plg]	732 [28,8]	732 [28,8]	732 [28,8]	732 [28,8]	775 [30,5]	775 [30,5]	775 [30,5]
Consumo de energía							
Potencia promedio utilizada por ciclo, kW-hr. (Modelos sin calefacción)	0,30	0,35	0,45	0,52	0,64	0,75	0,80
Carga de calor estimada de la edificación							
Carga de calefacción, ventilación y aire acondicionado	Usar el 15% de la energía total utilizada por ciclo.						
Información del tren de transmisión							
Número de motores en el tren de transmisión	1	1	1	1	1	1	1
Potencia del motor de accionamiento, kW [hp]	3,7 [5,0]	3,7 [5,0]	5,6 [7,5]	5,6 [7,5]	7,5 [10]	7,5 [10]	7,5 [10]
Velocidades del cilindro							
1/2 lavado/reversa, G [RPM]	0,4 [30]	0,4 [30]	0,4 [28]	0,4 [28]	0,4 [26]	0,4 [26]	0,4 [26]
Lavado/reversa, G [RPM]	0,78 [42]	0,78 [42]	0,78 [39]	0,78 [39]	0,77 [36]	0,77 [36]	0,77 [36]
Distribución, G [RPM]	2,5 [75]	2,5 [75]	2,5 [70]	2,5 [70]	2,5 [65]	2,5 [65]	2,5 [65]
Extracción muy lenta, G [RPM]	27 [248]	27 [248]	27 [230]	27 [230]	27 [213]	27 [213]	27 [213]
Extracción lenta, G [RPM]	100 [477] (velocidad L)*	100 [477] (velocidad L)*	100 [443]	100 [443]	100 [410]	100 [410]	80 [366]
Extracción media, G [RPM]	200 [674] (velocidad M)*	200 [674] (velocidad M)*	150 [542]	150 [542]	150 [502]	150 [502]	100 [410]
Alta centrifugación, G [RPM]	250 [754]	250 [754]	200 [626] (velocidad M)*	200 [626] (velocidad M)*	200 [579] (velocidad M)*	200 [579]	125 [458]
Extracción muy rápida, G [RPM]	300 [826]	300 [826]	250 [700]	250 [700]	250 [648]	250 [648]	150 [502]
Extracción ultraalta, G [RPM]	400 [954] (velocidad V)*	400 [954] (velocidad V)*	300 [766] (velocidad V)*	300 [766] (velocidad V)*	300 [710] (velocidad V)*	300 [710] (velocidad V)*	200 [579] (velocidad M)*
*Velocidad de extracción máxima, según el modelo. Consulte la letra L, M o V en el décimo dígito del número de modelo.							

Tabla 1 *continuación...*

© Copyright, Alliance Laundry Systems LLC - NO COPIAR ni TRANSMITIR

Especificaciones		45	65	85	105	130	160	200
Detección del equilibrio								
Interruptor de estabilidad instalado		EST.	EST.	EST.	EST.	EST.	EST.	EST.
Calefacción directa de vapor (opcional)								
Tamaño de la conexión de entrada de vapor, in (NPT)		1/2	1/2	1/2	1/2	3/4	3/4	3/4
Número de entradas de vapor		1	1	1	1	1	1	1
Presión máxima, kPa [psi]		570 [85]	570 [85]	570 [85]	570 [85]	570 [85]	570 [85]	570 [85]
Presión necesaria, (mín. - máx. kPa [psi])		200-570 [30-85]	200-570 [30-85]	200-570 [30-85]	200-570 [30-85]	200-570 [30-85]	200-570 [30-85]	200-570 [30-85]
Se requiere vapor para elevar la temperatura de baño, 10°C, kg [10°F, lb]	LOW [Baja]	1,1 [2,5]	1,5 [3,3]	2,1 [4,6]	2,6) [5,7]	3,0 [6,7]	3,8 [8,3]	4,6 [10,4]
	MED [Media]	1,2 [2,7]	1,7 [3,7]	2,4 [5,2]	2,9 [6,5]	3,5 [7,8]	4,3 [9,5]	5,2 [11,9]
	HIGH [Alta]	1,4 [3,1]	1,9 [4,1]	2,8 [6,1]	3,4 [7,6]	4,1 [9,1]	5,0 [11,1]	6,1 [13,9]
Consumo promedio por ciclo, kgf m [BHP]		122 [1,6]	160 [2,1]	236 [3,1]	289 [3,8]	350 [4,6]	441 [5,8]	551 [7,25]
Calefacción eléctrica (Opcional)								
Capacidad total de calefacción eléctrica, kW	200V	19,1	19,1	28,6	28,6	N/D	N/D	N/D
	240V	27,4	27,4	41,2	41,2	N/D	N/D	N/D
	380V	17,2	17,2	17,2	17,2	34,4	34,4	34,4
	415V	20,5	20,5	20,5	20,5	41,0	41,0	41,0
	480V	27,4	27,4	27,4	27,4	54,8	54,8	54,8
Cantidad de elementos de calefacción eléctrica		6/6	6/6	9/6	9/6	12	12	12
Tamaño del elemento de calefacción eléctrica, kW		4,2	4,2	4,2	4,2	4,2	4,2	4,2
Tiempo requerido para elevar la temperatura del baño, minutos por 5.5 °C [10 °F]	LOW [Baja]	1.562	1.633	1.685	1.997	1.927	2.215	2.471
	MED [Media]	1.718	1.896	1.874	2.168	2.015	2,375	2.676
	HIGH [Alta]	1.739	2.239	2.095	2.471	2.272	2.675	2.860
Emisiones de ruido								

Tabla 1 *continuación...*

© Copyright, Alliance Laundry Systems LLC - NO COPIAR ni TRANSMITIR

Especificaciones		45	65	85	105	130	160	200
dBA	Centrifugación máx.	77	77	78	78	80	80	75
	Centrifugación med.	69	69	70	70	75	75	68
	Agitar	64	64	66	66	66	66	66
N/D = No está disponible								

Tabla 1

© Copyright, Alliance Laundry Systems LLC - NO COPIAR ni TRANSMITIR

Dimensiones de la máquina

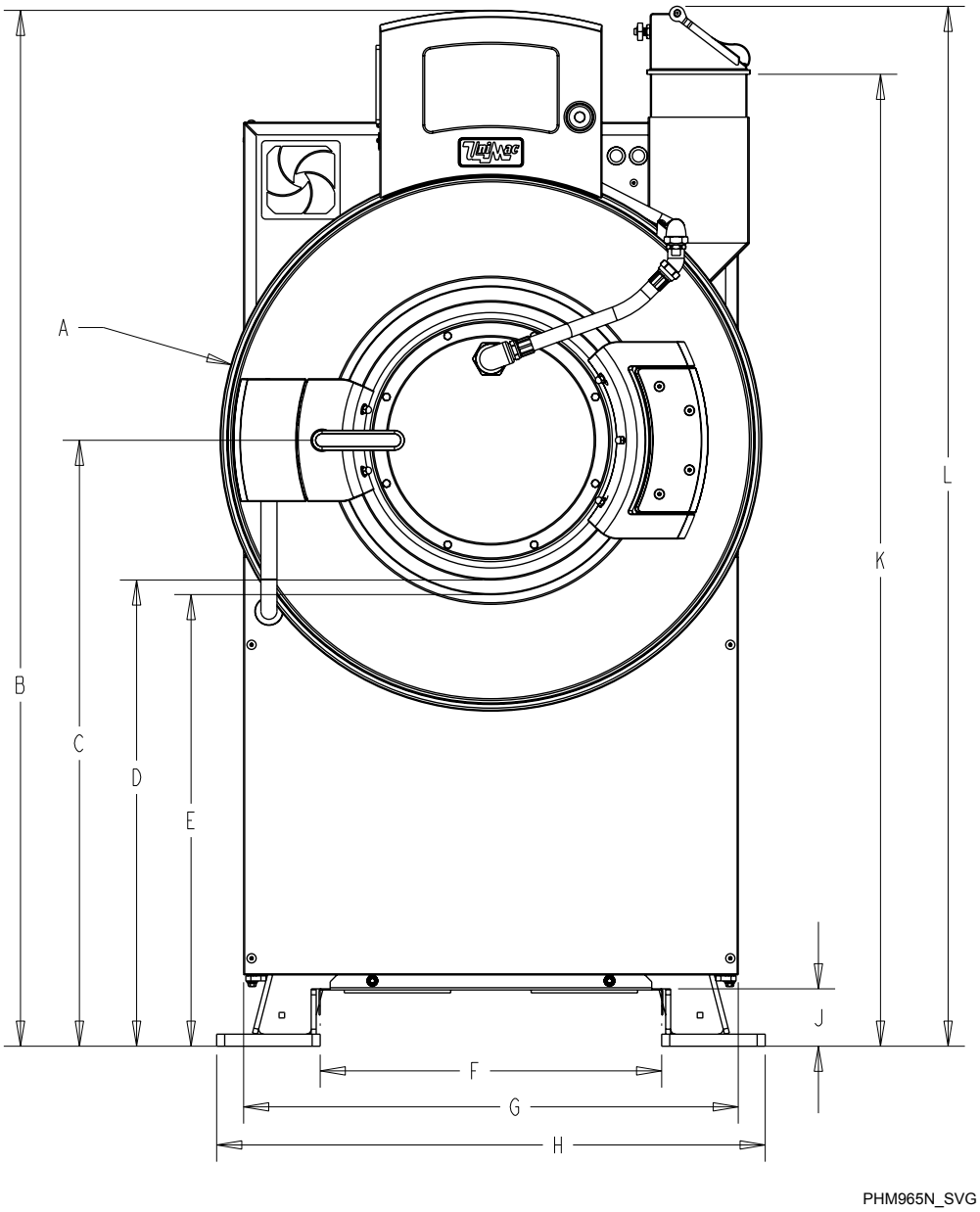

NOTA: Se muestra con el rociado y el dispensador de suministro de cinco compartimentos opcional.

Figura 2

© Copyright, Alliance Laundry Systems LLC - NO COPIAR ni TRANSMITIR

Tamaño de máquina, mm [in]							
	45	**65**	**85**	**105**	**130**	**160**	**200**
A	856 [33,7]	856 [33,7]	1001 [39,4]	1001 [39,4]	1161 [45,7]	1161 [45,7]	1161 [45,7]
B	1636 [64,4]	1636 [64,4]	1755 [69,1]	1755 [69,1]	1933 [76,1]	1933 [76,1]	1933 [76,1]
C	958 [37,7]	958 [37,7]	998 [39,3]	998 [39,3]	1090 [42,9]	1090 [42,9]	1090 [42,9]
D	732 [28,8]	732 [28,8]	732 [28,8]	732 [28,8]	775 [30,5]	775 [30,5]	775 [30,5]
E	544 [21,4]	544 [21,4]	716 [28,2]	716 [28,2]	757 [29,8]	757 [29,8]	757 [29,8]
F	538 [21,2]	538 [21,2]	615 [24,2]	615 [24,2]	792 [31,2]	767 [30,2]	767 [30,02]
G	782 [30,8]	782 [30,8]	935 [36,8]	935 [36,8]	1087 [42,8]	1087 [42,8]	1087 [42,8]
H	866 [34,1]	866 [34,1]	1019 [40,1]	1019 [40,1]	1171 [46,1]	1171 [46,1]	1171 [46,1]
J	97 [3,8]	97 [3,8]	97 [3,8]	97 [3,8]	97 [3,8]	97 [3,8]	97 [3,8]
K	1542 [60,7]	1542 [60,7]	1615 [63,6]	1615 [63,6]	1745 [68,7]	1745 [68,7]	1745 [68,7]
L	1643 [64,7]	1643 [64,7]	1717 [67,6]	1717 [67,6]	1844 [72,6]	1844 [72,6]	1844 [72,6]

Tabla 2

© Copyright, Alliance Laundry Systems LLC - NO COPIAR ni TRANSMITIR

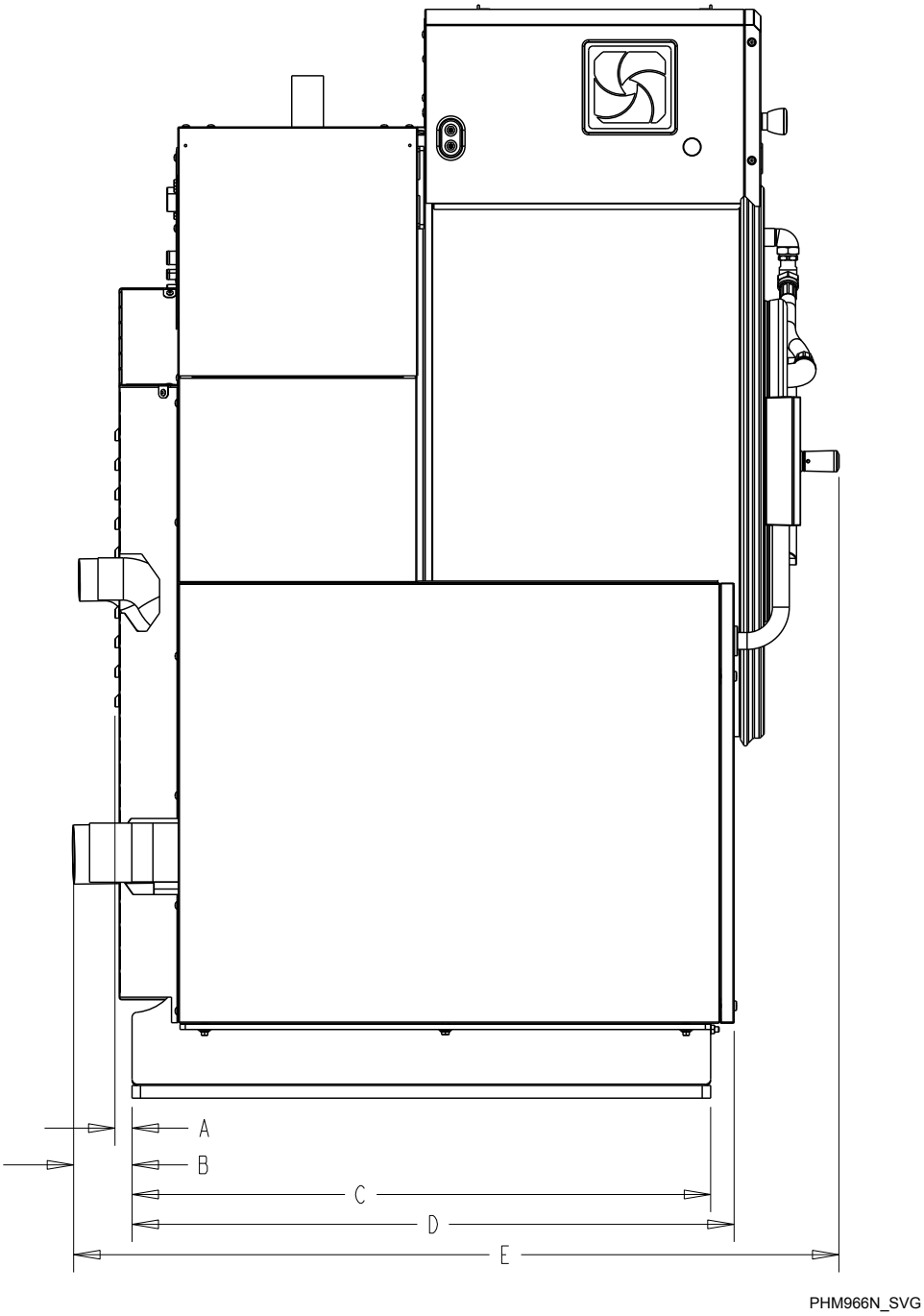

NOTA: Se muestra con el rociado y el dispensador de suministro de cinco compartimentos opcional.

Figura 3

© Copyright, Alliance Laundry Systems LLC - NO COPIAR ni TRANSMITIR

Dimensiones de la máquina, mm [plg]							
	45	**65**	**85**	**105**	**130**	**160**	**200**
A	20 [0,8]	20 [0,8]	15 [0,6]	15 [0,6]	23 [0,9]	23 [0,9]	23 [0,9]
B	89 [3,5]	89 [3,5]	46 [1,8]	46 [1,8]	51 [2,0]	51 [2,0]	51 [2,0]
C	869 [34,2]	869 [34,2]	1072 [42,2]	1072 [42,2]	1135 [44,7]	1135 [44,7]	1135 [44,7]
D	904 [35,6]	1044 [41,1]	1105 [43,5]	1283 [50,5]	1168 [46,0]	1308 [51,5]	1499 [59,0]
E	1151 [45,3]	1298 [51,1]	1300 [51,2]	1427 [56,2]	1384 [54,5]	1524 [60,0]	1715 [67,5]
Ancho de puerta	589 [23.19]	589 [23.19]	670 [26,38]	670 [26,38]	757 [29,8]	757 [29,8]	757 [29,8]
Bisagra de la puerta*	51 [2]	51 [2]	51 [2]	51 [2]	51 [2]	51 [2]	51 [2]
*Parte delantera de la máquina al marco de la puerta del lado de la bisagra (cuando esté abierta)							

Tabla 3

© Copyright, Alliance Laundry Systems LLC - NO COPIAR ni TRANSMITIR

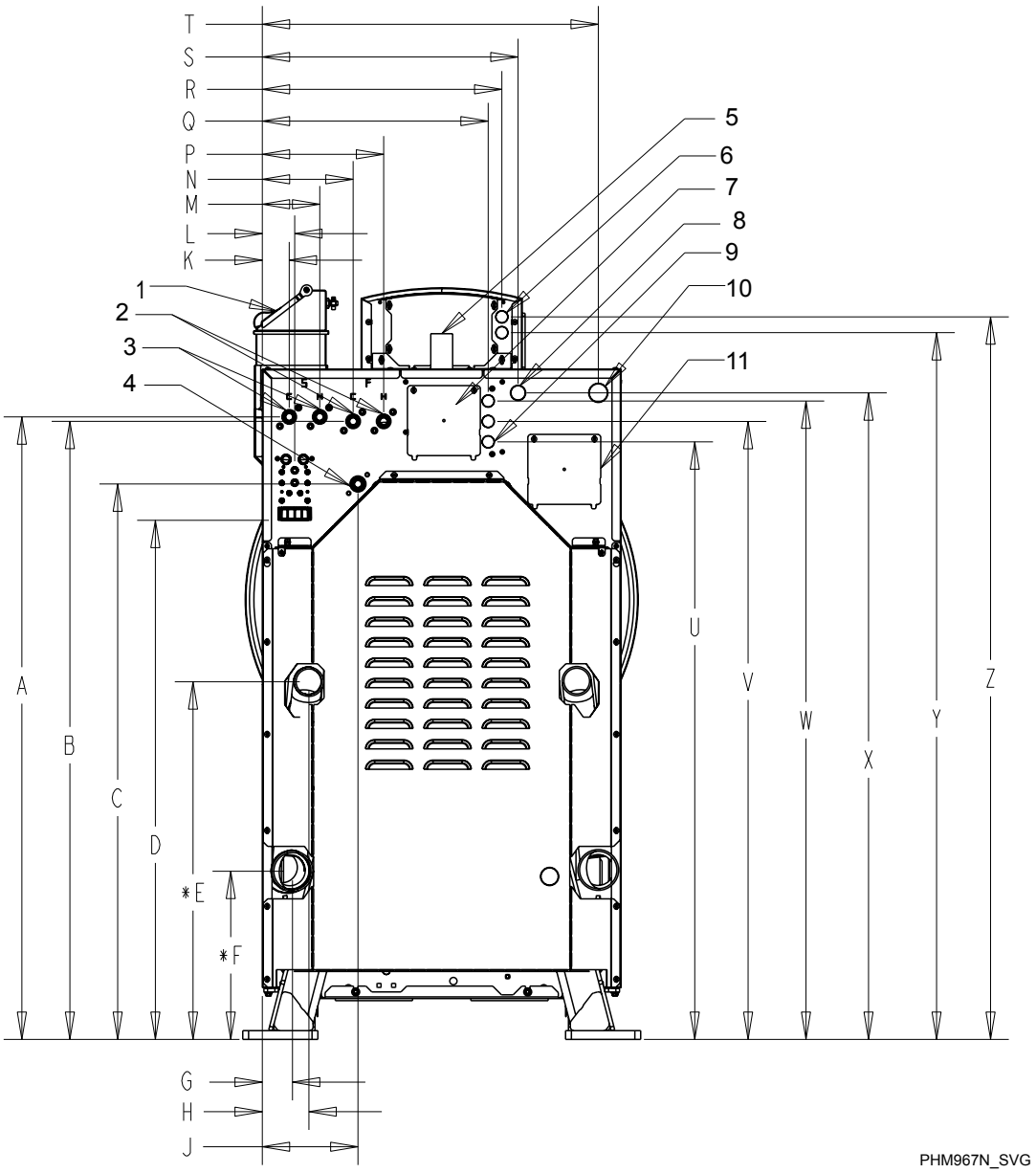

NOTA: Se muestra con el rociado y el dispensador de suministro de cinco compartimentos opcional.

1. Dispensador de suministros
2. Conexiones para llenado principal
3. Conexiones de enjuague por rociado
4. Conexión a vapor
5. Respiradero del casco
6. Eléctrica de 0.875
7. Cubierta de suministro de productos químicos
8. 1,125 eléctrica
9. 0,875 eléctrica para suministro de productos químicos
10. 1,5000 eléctrica
11. Panel de acceso del suministro de energía

Figura 4

© Copyright, Alliance Laundry Systems LLC - NO COPIAR ni TRANSMITIR

Dimensiones de la máquina, mm [plg]							
	45	**65**	**85**	**105**	**130**	**160**	**200**
A	1356 [53,4]	1356 [53,4]	1471 [57,9]	1471 [57,9]	1648 [64,9]	1648 [64,9]	1648 [64,9]
B	1346 [53,0]	1346 [53,0]	1461 [57,5]	1461 [57,5]	1638 [64,5]	1638 [64,5]	1384 [54,5]
C	1133 [44,6]	1133 [44,6]	1247 [49,1]	1247 [49,1]	1425 [56,1]	1425 [56,1]	1425 [56,1]
D	1209 [47,6]	1209 [47,6]	1326 [52,2]	1326 [52,2]	1433 [56,4]	1433 [56,4]	1433 [56,4]
E*	780 [30,7]	780 [30,7]	782 [30,8]	782 [30,8]	749 [29,5]	749 [29,5]	749 [29,5]
F*	366 [14,4]	366 [14,4]	312 [12,3]	312 [12,3]	310 [12,2]	310 [12,2]	310 [12,2]
G	109 [4,3]	150 [5,9]	64 [2,5]	64 [2,5]	74 [2,9]	74 [2,9]	74 [2,9]
H	91 [3,6]	91 [3,6]	66 [2,6]	66 [2,6]	74 [2,9]	74 [2,9]	74 [2,9]
J	208 [8,2]	208 [8,2]	208 [8,2]	208 [8,2]	196 [7,7]	196 [7,7]	196 [7,7]
K	58 [2,3]	58 [2,3]	58 [2,3]	58 [2,3]	58 [2,3]	58 [2,3]	58 [2,3]
L	71 [2,8]	71 [2,8]	71 [2,8]	71 [2,8]	71 [2,8]	71 [2,8]	71 [2,8]
M	124 [4,9]	124 [4,9]	124 [4,9]	124 [4,9]	124 [4,9]	124 [4,9]	124 [4,9]
N	198 [7,8]	198 [7,8]	211 [8,3]	211 [8,3]	211 [8,3]	211 [8,3]	211 [8,3]
P	264 [10,4]	264 [10,4]	290 [11,4]	290 [11,4]	290 [11,4]	290 [11,4]	290 [11,4]
Q	493 [19,4]	493 [19,4]	569 [22,4]	569 [22,4]	645 [25,4]	645 [25,4]	645 [25,4]
R	521 [20,5]	521 [20,5]	597 [23,5]	597 [23,5]	673 [26,5]	673 [26,5]	673 [26,5]
S	556 [21,9]	556 [21,9]	709 [27,9]	709 [27,9]	861 [33,9]	861 [33,9]	861 [33,9]
T	732 [28,8]	732 [28,8]	884 [34,8]	884 [34,8]	1086 [40,8]	1086 [40,8]	1086 [40,8]
U	1300 [51,2]	1300 [51,2]	1425 [56,1]	1425 [56,1]	1603 [63,1]	1603 [63,1]	1603 [63,1]
V	1346 [53,0]	1346 [53,0]	1468 [57,8]	1468 [57,8]	1646 [64,8]	1646 [64,8]	1646 [64,8]
W	1389 [54,7]	1389 [54,7]	1514 [59,6]	1514 [59,6]	1692 [66,6]	1692 [66,6]	1692 [66,6]
X	1407 [55,4]	1407 [55,4]	1364 [53,7]	1524 [60,0]	1702 [67,0]	1702 [67,0]	1702 [67,0]
Y	1539 [60,6]	1539 [60,6]	1656 [65,2]	1656 [65,2]	1834 [72,2]	1834 [72,2]	1834 [72,2]
Z	1573 [61,94]	1573 [61,94]	1691 [66,59]	1691 [66,59]	1868 [73,56]	1868 [73,56]	1868 [73,56]
*Drenaje doble solo usado en modelos 85-200 D3 y D4							

Tabla 4

© Copyright, Alliance Laundry Systems LLC - NO COPIAR ni TRANSMITIR

Ubicaciones de agujeros para pernos de montaje - Modelos de 45 y 65 libras

Modelos de 20,4 y 29,5 kg [45 y 65 libras] (consulte la *Tabla 5*)

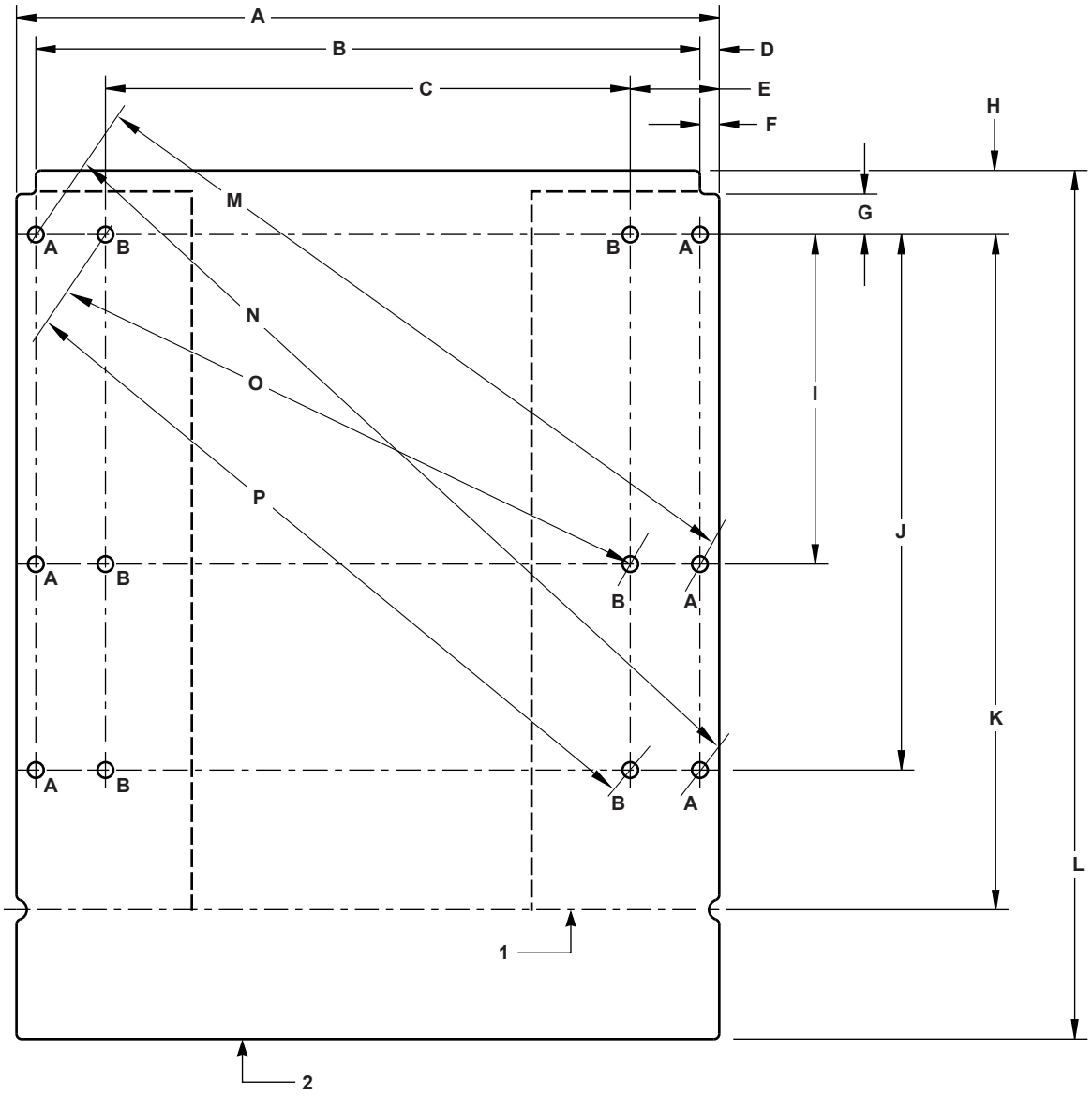

NOTA: Para las instalaciones de máquinas individuales o dos máquinas instaladas espalda con espalda, use los agujeros de los pernos exteriores marcados "A". Para varias máquinas instaladas una al lado de la otra a una distancia mínima, utilice los agujeros de los pernos interiores marcados "B".

1. Frente de la plantilla para montaje de pernos (45)
2. Frente de la plantilla para montaje de pernos (65)

Figura 5

© Copyright, Alliance Laundry Systems LLC - NO COPIAR ni TRANSMITIR

Ubicaciones de los agujeros de pernos de montaje: Modelos de 20.4 y 29.5 kg [45 y 65 lb], mm [plg]			
		45	**65**
A		867 [34,12]	867 [34,12]
B		819 [32,24]	819 [32,24]
C		647 [25,48]	647 [25,48]
D		24 [0,94]	24 [0,94]
E		110 [4,32]	110 [4,32]
F		24 [0,94]	24 [0,94]
G		50 [1,96]	50 [1,96]
H		76 [3]	76 [3]
I		406 [16]	406 [16]
J		660 [26]	660 [26]
K		855 [33,67]	No se aplica
L		No se aplica	1071 [42,17]
M	Fuera	914 [35,99]	914 [35,99]
N		1051 [41,41]	1051 [41,41]
O	Dentro	764 [30,08]	764 [30,08]
P		924 [36,4]	924 [36,4]

Tabla 5

© Copyright, Alliance Laundry Systems LLC - NO COPIAR ni TRANSMITIR

Ubicaciones de agujeros para pernos de montaje - Modelos de 85 y 105 libras

Modelos de 38.6 y 47.6 Kg [85 y 105 libras] Models (Consulte la *Tabla 6*)

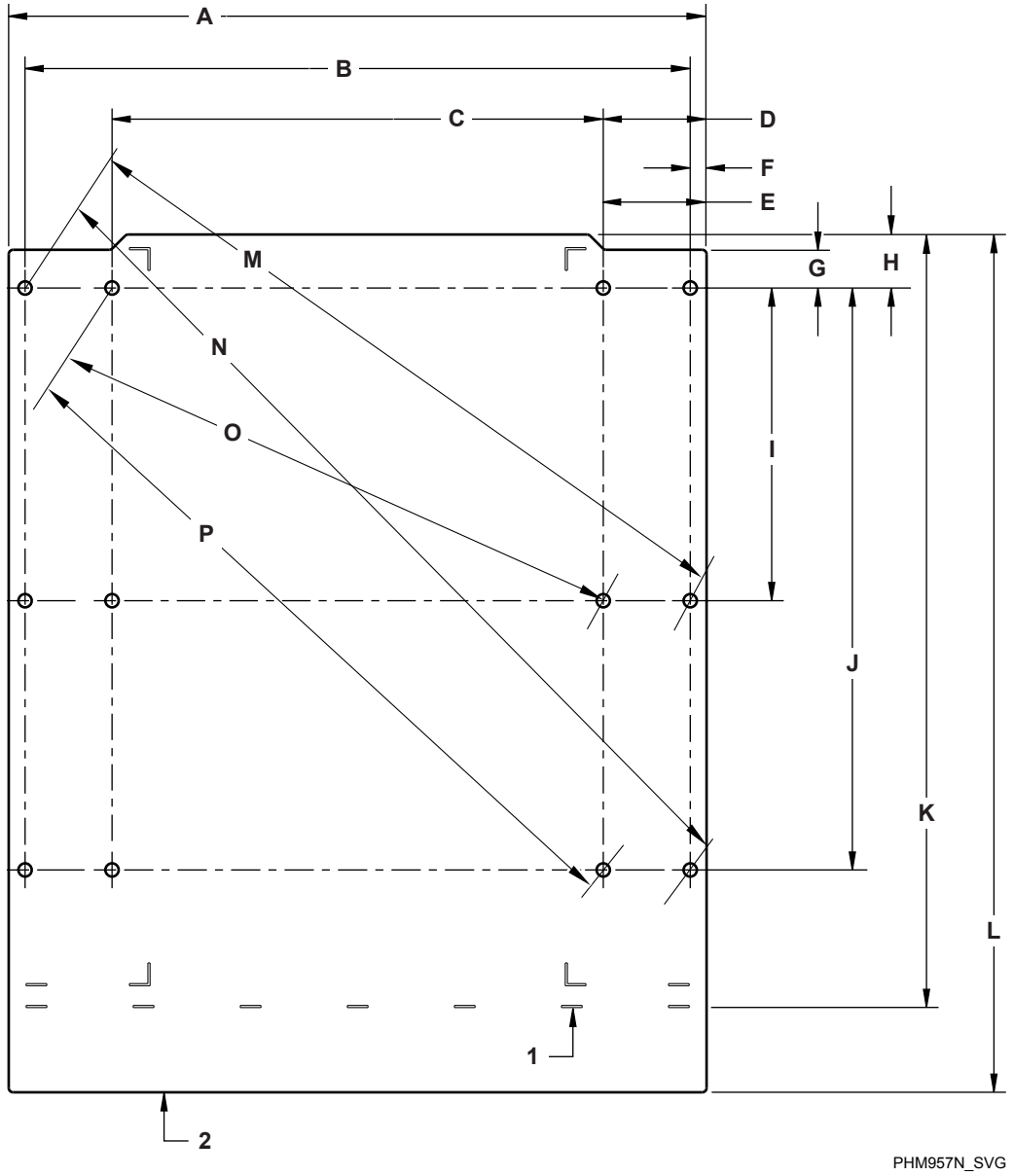

1. Frente de la plantilla para montaje de pernos (85)
2. Frente de la plantilla para montaje de pernos (105)

Figura 6

Ubicaciones de los orificios para los pernos de montaje: Modelos de 38.6 y 47.6 kg [85 y 105 lb], mm [plg]			
		85	**105**
A		1019 [40,12]	1019 [40,12]
B		971 [38,24]	971 [38,24]
C		717 [28,24]	717 [28,24]
D		151 [5,94]	151 [5,94]
E		149 [5,89]	149 [5,89]
F		24 [0,94]	24 [0,94]
G		56 [2,20]	56 [2,20]
H		78 [3,08]	78 [3,08]
I		457 [18]	457 [18]
J		851 [33,50]	851 [33,50]
K		1127 [44,38]	No se aplica
L		No se aplica	1254 [49,38]
M	Fuera	1074 [42,27]	1074 [42,27]
N		1291 [50,84]	1291 [50,84]
O	Dentro	851 [33,49]	851 [33,49]
P		1113 [43,82]	1113 [43,82]

Tabla 6

© Copyright, Alliance Laundry Systems LLC - NO COPIAR ni TRANSMITIR

Ubicaciones de los orificios para los pernos de montaje: Modelos de 130-200 lb

Modelos de 59-90.7 kg [130-200 lb] (consulte la *Tabla 7*)

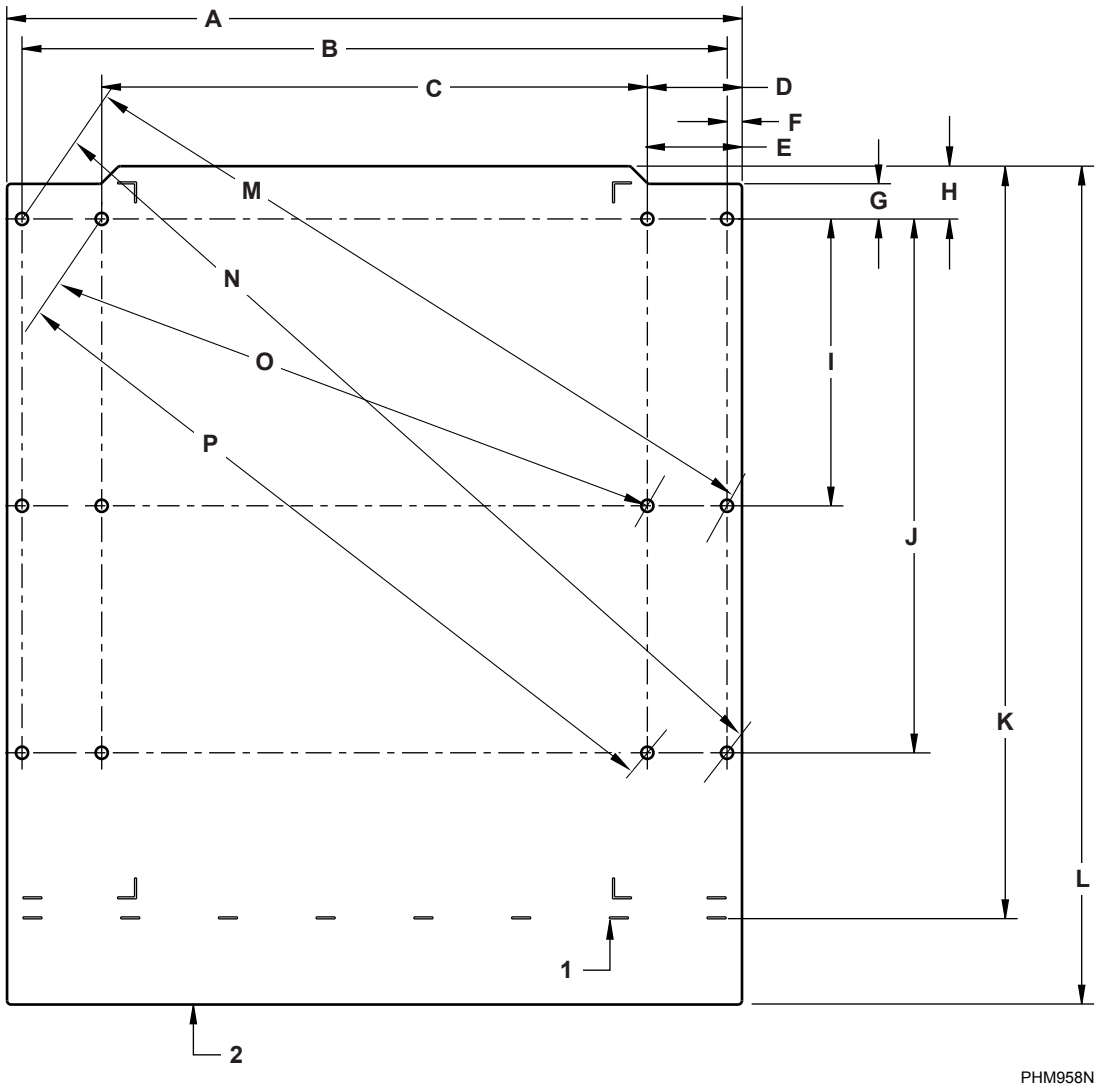

1. Frente de la plantilla para montaje de pernos (130)
2. Parte delantera de la plantilla para los pernos de montaje (160 y 200)

Figura 7

Ubicaciones de los orificios para los pernos de montaje: Modelos de 59-90.7 kg [130-200 lb], mm [plg]		
	130	**160-200**
A	1171 [46,12]	1171 [46,12]
B	1124 [44,24]	1124 [44,24]

Tabla 7 *continuación...*

© Copyright, Alliance Laundry Systems LLC - NO COPIAR ni TRANSMITIR

Ubicaciones de los orificios para los pernos de montaje: Modelos de 59-90.7 kg [130-200 lb], mm [plg]			
		130	**160-200**
C		870 [34,24]	870 [34,24]
D		151 [5,94]	151 [5,94]
E		150 [5,89]	150 [5,89]
F		24 [0,94]	24 [0,94]
G		56 [2,20]	56 [2,20]
H		84 [3,31]	84 [3,31]
I		457 [18]	457 [18]
J		851 [33,50]	851 [33,50]
K		1197 [47,11]	No se aplica
L		No se aplica	1336 [52,61]
M	Fuera	1213 [47,76]	1213 [47,76]
N		1409 [55,49]	1409 [55,49]
O	Dentro	1097 [43,17]	1097 [43,17]
P		1217 [47,90]	1217 [47,90]

Tabla 7

© Copyright, Alliance Laundry Systems LLC - NO COPIAR ni TRANSMITIR

Instalación

Opciones de base

Para todas las nuevas instalaciones de máquinas es necesario concreto reforzado con un mínimo de 3500 psi (consulte la calificación por proveedor) colocado sobre una cama preparada.

NOTA: No haga el montaje sobre marcos de base metálica, pisos de madera, pisos de baldosa, por encima del nivel del suelo, ni sobre sótanos o espacios entre pisos debido a la alta velocidad de centrifugación y a las fuerzas gravitacionales que actúan.

La minuciosidad de detalles debe ser subrayada para toda labor de cimentación a fin de garantizar una instalación estable de la unidad, eliminando la posibilidad de vibraciones excesivas durante la centrifugación.

Para los nuevos cimientos se dispone de una plantilla de montaje para pernos a un costo adicional, o use la base de la máquina si está disponible.

La máquina debe estar anclada a una superficie lisa y nivelada, de manera que toda la base de la máquina esté apoyada y descanse sobre la superficie de montaje.

IMPORTANTE: No apoye permanentemente la máquina sobre sólo cuatro puntos con espaciadores. Se requiere lechada y los espaciadores deben ser retirados.

Instalación de la máquina sobre piso existente

La losa del suelo existente debe ser de hormigón armado sin vacíos debajo de la losa y debe cumplir con los requisitos mínimos de profundidad según *Tabla 12* . Si el suelo cumple con los requisitos y NO se desea una base elevada, consulte la *Figura 11* y proceda con *Montaje de la máquina y lechada*.

Si el suelo no cumple estos requisitos y NO se desea una base elevada, consulte *Figura 14* y prosiga con *Montaje de la máquina y lechada*.

Instalación de pedestal elevado sobre el piso existente

La losa del suelo existente debe ser hormigón armado de 152 mm [6 plg] de espesor y no debe presentar huecos por debajo. Si la losa cumple con los requisitos y se desea una base elevada, consulte la *Figura 13* y proceda con *#unique_25*.

Fundación nueva

Si la losa del suelo existente no cumple con los requisitos de la máquina simple por modelo o se requiere una base monolítica nueva, consulte la *Figura 12* y proceda con *#unique_25*.

Instalación de pedestal aislado

Este tipo de instalación NO es recomendable. El instalador DEBE consultar con un Ingeniero estructural para determinar las especificaciones del concreto y los requisitos para las instalaciones que no se amarren a las cimentaciones vecinas.

IMPORTANTE: Las instrucciones y recomendaciones anteriores son especificaciones conservadoras para una instalación típica en base a consultas con un ingeniero estructural. Alliance Laundry Systems respalda todas las instalaciones que cumplan estas especificaciones. Para conocer las especificaciones de instalación alternativas en base a su tipo de suelo, ubicación, estructura del edificio, geometría particular del piso, tipos de máquinas y servicios públicos, consulte con un ingeniero estructural en su área local.

© Copyright, Alliance Laundry Systems LLC - NO COPIAR ni TRANSMITIR

Diseño del suelo y dimensiones de la almohadilla

Espacios libres dimensionales - Montaje de una máquina (consulte la *Tabla 8*)

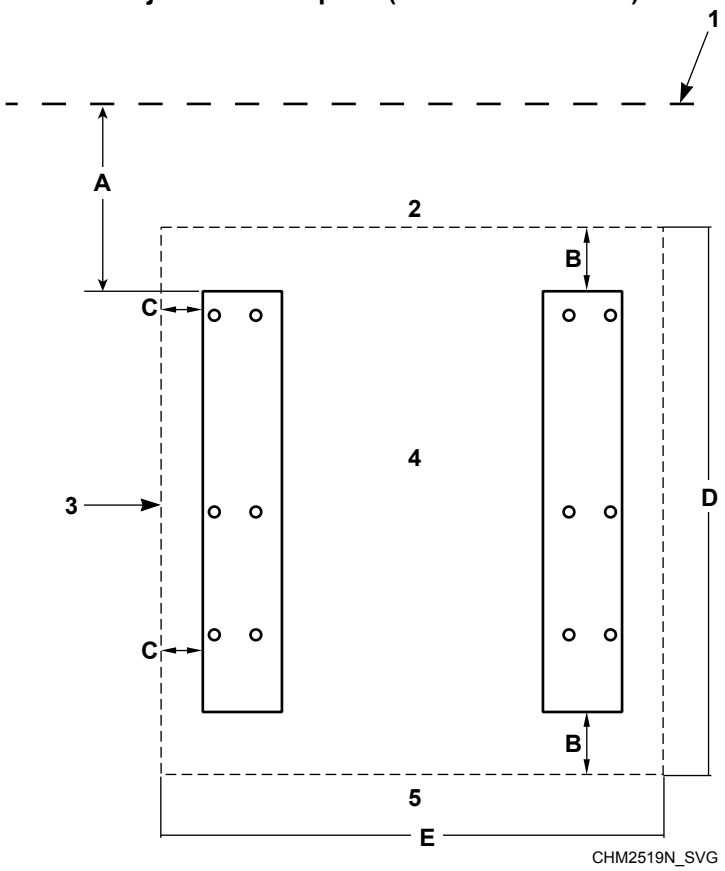

1. Muro
2. Borde trasero de la almohadilla
3. Borde lateral de la almohadilla
4. Máquina 1
5. Borde delantero de la almohadilla

Figura 8

Montaje de una máquina, mm [plg]					
Descripción			**45-65**	**85-105**	**130-200**
A-	Distancia de la pared (mínima)		508 [20]	508 [20]	508 [20]
B	Distancia de la base de la máquina al borde delantero/trasero de la almohadilla (mínima)	Estándar	305 [12]	305 [12]	407 [16]
		Angosto*	226 [9]	226 [9]	226 [9]
		Ultra-angosto*	153 [6]	153 [6]	153 [6]

Tabla 8 *continuación...*

© Copyright, Alliance Laundry Systems LLC - NO COPIAR ni TRANSMITIR

Montaje de una máquina, mm [plg]					
Descripción			**45-65**	**85-105**	**130-200**
C	Distancia de la base de la máquina al borde lateral de la almohadilla (mínima)	Estándar	305 [12]	305 [12]	407 [16]
		Angosto*	226 [9]	226 [9]	226 [9]
		Ultraestrecho*	153 [6]	153 [6]	153 [6]
D-	Longitud de almohadilla (mínima)		1524 [60]	1721 [67.75]	2032 [80]
E-	Ancho de almohadilla (mínimo)		1524 [60]	1654 [65.12]	1886 [74,25]
*Requiere más profundidad en el hormigón y una barra de refuerzo. Consulte *Tabla 11* y *Requisitos de la base*.					

Tabla 8

© Copyright, Alliance Laundry Systems LLC - NO COPIAR ni TRANSMITIR

Espacios libres dimensionales - Montaje continuo (consulte la *Tabla 9*)

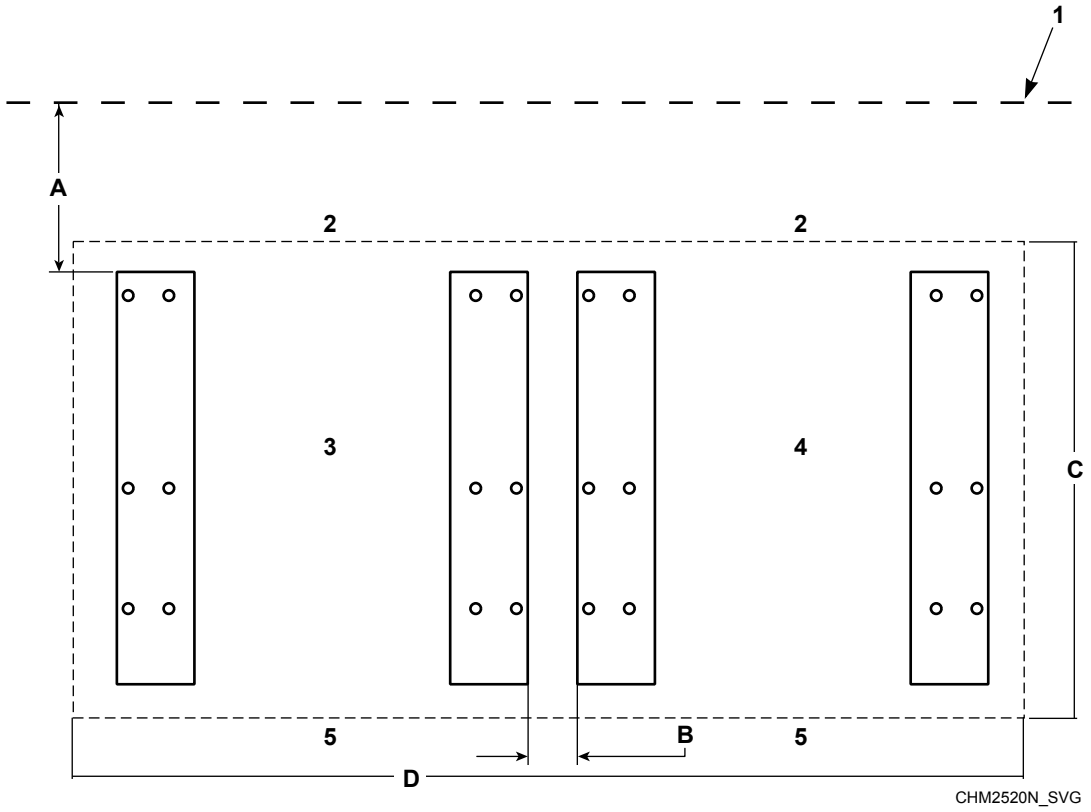

1. Muro
2. Borde trasero de la almohadilla
3. Máquina 1
4. Máquina 2
5. Borde delantero de la almohadilla

Figura 9

Montaje continuo, mm [plg]					
Descripción			**45-65**	**85-105**	**130-200**
A-	Distancia al muro (mínima)		508 [20]	508 [20]	508 [20]
B-	Espacio respecto de la unidad adyacente (mínimo)	Estándar	457 [18]	457 [18]	457 [18]
		Angosto*	305 [12]	305 [12]	305 [12]
		Ultra-angosto*	153 [6]	153 [6]	153 [6]
C-	Longitud de almohadilla (mínima)	2 máquinas	1524 [60]	1721 [67.75]	2032 [80]
		3 máquinas	1524 [60]	1721 [67.75]	2032 [80]
D-	Ancho de almohadilla (mínimo)	2 máquinas	2489 [98]	3131 [123.25]	3515 [138.38]
		3 máquinas	3505 [138]	4607 [181.37]	5144 [202.5]

Tabla 9 *continuación...*

© Copyright, Alliance Laundry Systems LLC - NO COPIAR ni TRANSMITIR

Montaje continuo, mm [plg]			
Descripción	**45-65**	**85-105**	**130-200**
*Requiere más profundidad en el hormigón y una barra de refuerzo. Consulte *Tabla 11* y *Requisitos de la base*.			

Tabla 9

Espacios libres dimensionales - Montaje espalda con espalda (consulte la *Tabla 10*)

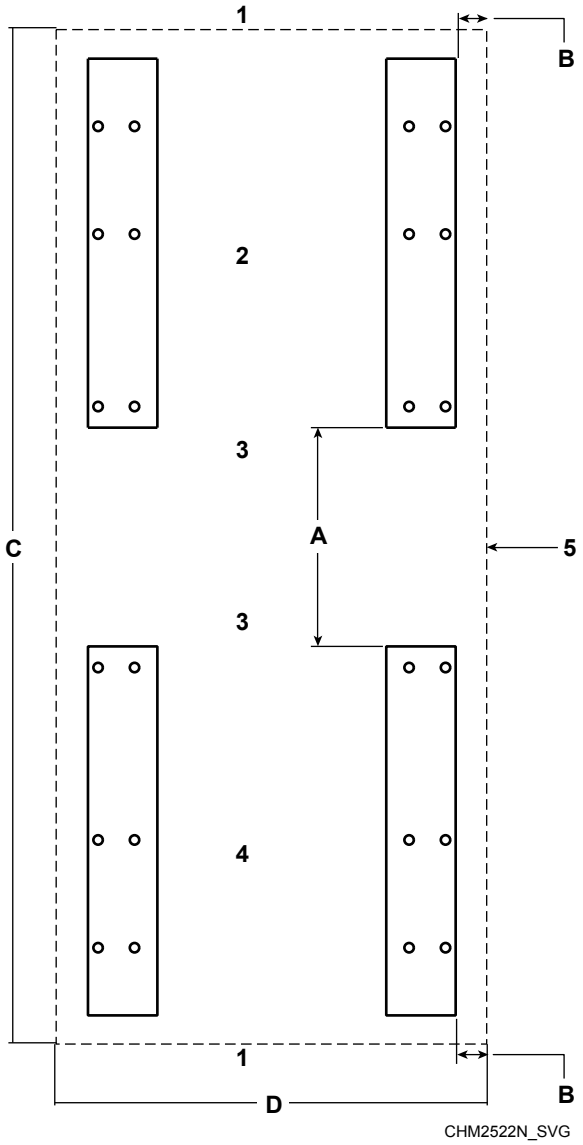

1. Borde mirando hacia adelante de la almohadilla
2. Máquina 2
3. Parte posterior de la máquina
4. Máquina 1
5. Borde lateral de la almohadilla o pared

Figura 10

© Copyright, Alliance Laundry Systems LLC - NO COPIAR ni TRANSMITIR

Montaje espalda con espalda, mm [plg]					
Descripción			**45-65**	**85-105**	**130-200**
A-	Espacio trasero adyacente (mínimo)		508 [20]	508 [20]	508 [20]
B-	Distancia de la base de la máquina al borde de la almohadilla (mínima)	Estándar	305 [12]	305 [12]	407 [16]
		Angosto*	226 [9]	226 [9]	226 [9]
		Ultra-angosto*	153 [6]	153 [6]	153 [6]
C-	Longitud de almohadilla (mínima)		2692 [106]	3442 [135.5]	4064 [160]
D-	Ancho de almohadilla (mínimo)		1524 [60]	1654 [65.12]	1886 [74,25]
*Requiere más profundidad en el hormigón y una barra de refuerzo. Consulte *Tabla 11* y *Requisitos de la base*.					

Tabla 10

Requisitos de espesor de la almohadilla, mm [plg]					
Especificaciones		**45**	**65**	**85-105**	**130-200**
Espesor mínimo de la base*	Velocidad L	152 [6]	152 [6]	N/D	N/D
	Velocidad M	152 [6]	203 [8]	305 [12]	305 [12]
	Velocidad V	305 [12]	305 [12]	305 [12]	305 [12]
Profundidad mínima de excavación	Velocidad L	305 [12]	305 [12]	N/D	N/D
	Velocidad M	305 [12]	356 [14]	457 [18]	457 [18]
	Velocidad V	457 [18]	457 [18]	457 [18]	457 [18]
*Instalar hormigón en masa (base más gruesa) reducirá la vibración y el riesgo de instalación.					

Tabla 11

© Copyright, Alliance Laundry Systems LLC - NO COPIAR ni TRANSMITIR

Requisitos de la base

Suelo existente (consulte la *Tabla 12*)

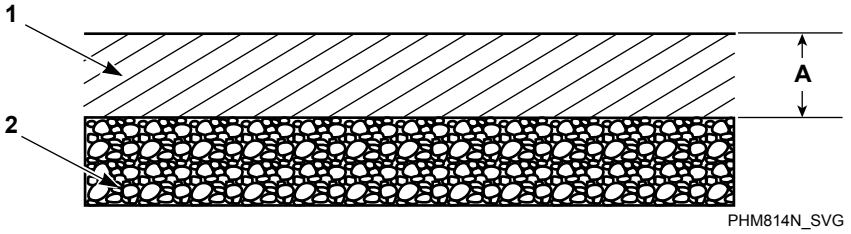

1. Piso existente con concreto de 3500 PSI (mínimo)
2. Relleno compactado (mínimo 152 mm [6 pulgadas])

Figura 11

Piso existente, mm [plg]							
Descripción			Velocidad L/45 (velocidad M)	65 (Velocidad M)	45-65 (Velocidad V)	85-105	130-200
A	**Espesor requerido del piso existente (mínimo)**	Estándar*	152 [6]	203 [8]	305 [12]	305 [12]	305 [12]
		Angosto*	203 [8]	254 [10]	356 [14]	356 [14]	356 [14] (Contiguas) 457 [18] (Espalda con espalda)
		Ultra-angosto*	254 [10]	305 [12]	406 [16]	406 [16]	508 [20] (Contiguas) 508 [20] (Espalda con espalda)
* Consulte la *Diseño del suelo y dimensiones de la almohadilla*.							

Tabla 12

© Copyright, Alliance Laundry Systems LLC - NO COPIAR ni TRANSMITIR

Nuevo suelo monolítico (consulte la *Tabla 13*)

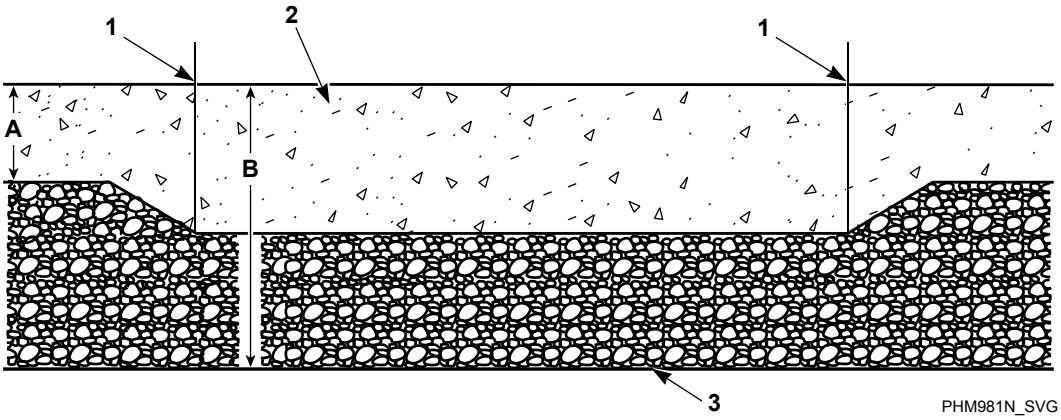

1. Borde de pedestal
2. Concreto de 3500 PSI (mínimo)
3. Llenado compacto (un mínimo de 152 mm [6 plg] debajo de la máquina)

Figura 12

Nuevo suelo monolítico, mm [plg]							
Descripción			Velocidad L/45 (velocidad M)	65 (Velocidad M)	45-65 (Velocidad V)	85-105	130-200
A	**Profundidad del suelo adyacente**		152 [6]	152 [6]	152 [6]	152 [6]	152 [6]
B	**Profundidad total de la base (hormigón más un llenado de 152 mm [6 plg]) (como mínimo)**	Estándar*	305 [12]	356 [14]	457 [18]	457 [18]	457 [18]
		Angosto*	356 [14]	406 [16]	508 [20]	508 [20]	508 [20] (lado a lado) 610 [24] (espalda a espalda)
		Ultra-angosto*	406 [16]	457 [18]	559 [22]	559 [22]	660 [26] (lado a lado) 660 [26] (espalda a espalda)
* Consulte la *Diseño del suelo y dimensiones de la almohadilla*.							

Tabla 13

© Copyright, Alliance Laundry Systems LLC - NO COPIAR ni TRANSMITIR

Base elevada (consulte la *Tabla 14*)

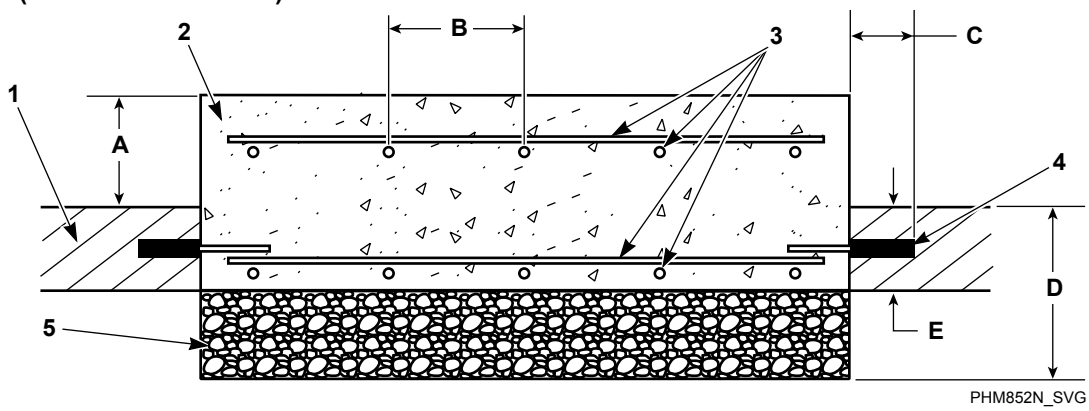

1. Piso existente
2. Concreto de 3500 PSI (mínimo)
3. Barra de refuerzo
4. Barra de refuerzo perimetral
5. Relleno compactado (mínimo 152 mm [6 pulgadas])

Figura 13

Plataforma elevada, mm [pulgadas]							
Descripción			Velocidad L/45 (velocidad M)	65 (Velocidad M)	45-65 (Velocidad V)	85-105	130-200
A	**Altura de pedestal elevado sobre el piso (máxima)**		203 [8]	203 [8]	203 [8]	203 [8]	203 [8]
B	**Distancia entre barras de refuerzo (máximo)**	Estándar*	305 [12]	305 [12]	305 [12]	305 [12]	305 [12]
		Angosto*	152 [6]	152 [6]	152 [6]	152 [6]	152 [6]
		Ultra-angosto*	152 [6]	152 [6]	152 [6]	152 [6]	152 [6]
C	**Longitud de la barra de refuerzo que se extiende en el piso existente (mínimo)**		64 [2,5]	64 [2,5]	64 [2,5]	64 [2,5]	64 [2,5]

Tabla 14 *continuación...*

© Copyright, Alliance Laundry Systems LLC - NO COPIAR ni TRANSMITIR

Plataforma elevada, mm [pulgadas]							
Descripción			**Velocidad L/45 (velocidad M)**	**65 (Velocidad M)**	**45-65 (Velocidad V)**	**85-105**	**130-200**
D	**Profundidad total de la base (hormigón más un llenado de 152 mm [6 plg]) (como mínimo)**	Estándar*	305 [12]	356 [14]	457 [18]	457 [18]	457 [18]
		Angosto*	356 [14]	406 [16]	508 [20]	508 [20]	508 [20] (lado a lado) 610 [24] (espalda a espalda)
		Ultra-angosto*	406 [16]	457 [18]	559 [22]	559 [22]	660 [26] (lado a lado) 660 [26] (espalda a espalda)
E	**Espesor requerido del piso existente (mínimo)**		152 [6]	152 [6]	152 [6]	152 [6]	152 [6]
* Consulte la *Diseño del suelo y dimensiones de la almohadilla*.							

Tabla 14

© Copyright, Alliance Laundry Systems LLC - NO COPIAR ni TRANSMITIR

Fijación al suelo existente (consulte la *Tabla 15*)

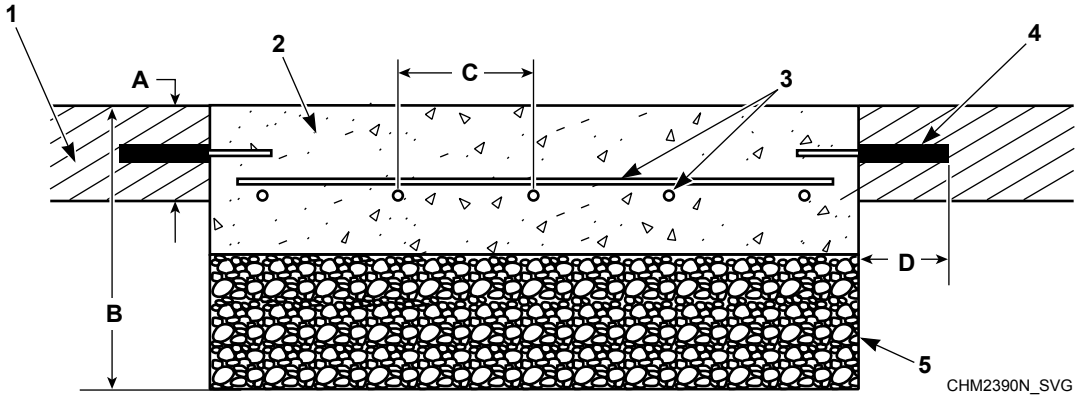

1. Piso existente
2. Concreto de 3500 PSI (mínimo)
3. Barra de refuerzo
4. Barra de refuerzo perimetral
5. Relleno compactado (mínimo 152 mm [6 pulgadas])

Figura 14

Amarre al piso existente, mm [plg]							
Descripción			Velocidad L/45 (velocidad M)	65 (Velocidad M)	45-65 (Velocidad V)	85-105	130-200
A	**Espesor requerido del piso existente (mínimo)**		152 [6]	152 [6]	152 [6]	152 [6]	152 [6]
B	**Profundidad total de los cimientos (concreto más 152 mm [6 pulgadas] de relleno) (mínimo)**	Estándar*	305 [12]	356 [14]	457 [18]	457 [18]	457 [18]
		Angosto*	356 [14]	406 [16]	508 [20]	508 [20]	508 [20] (lado a lado) 610 [24] (espalda a espalda)
		Ultra-angosto*	406 [16]	457 [18]	559 [22]	559 [22]	559 [22] (lado a lado) 660 [26] (espalda a espalda)
C	**Distancia entre barras de refuerzo (máximo)**	Estándar*	305 [12]	305 [12]	305 [12]	305 [12]	305 [12]
		Angosto*	152 [6]	152 [6]	152 [6]	152 [6]	152 [6]
		Ultra-angosto*	152 [6]	152 [6]	152 [6]	152 [6]	152 [6]

Tabla 15 *continuación...*

© Copyright, Alliance Laundry Systems LLC - NO COPIAR ni TRANSMITIR

Amarre al piso existente, mm [plg]						
Descripción		Velocidad L/45 (velocidad M)	65 (Velocidad M)	45-65 (Velocidad V)	85-105	130-200
D	**Longitud de la barra de refuerzo que se extiende en el piso existente (mínimo)**	64 [2,5]	64 [2,5]	64 [2,5]	64 [2,5]	64 [2,5]
* Consulte la *Diseño del suelo y dimensiones de la almohadilla*.						

Tabla 15

© Copyright, Alliance Laundry Systems LLC - NO COPIAR ni TRANSMITIR

Montaje de la máquina y lechada

NOTA: Después de que el concreto haya curado por completo y se haya utilizado el método de fundición en el sitio, consulte *Figura 16* y vaya al paso 7. Si se desean anclajes adhesivos acrílicos, consulte *Figura 15* y continúe con el paso 1 después de que el concreto se haya curado por completo.

1. Consulte la *Figura 15* para ajustar el indicador de la profundidad de perforación.
2. Taladre los agujeros a la profundidad establecida.
3. Utilice aire comprimido o un bulbo de apretar para limpiar los residuos de cada agujero. Use una aspiradora para quitar el polvo fino.
4. Llene la mitad de la profundidad del agujero con un sistema de anclaje adhesivo reconocido industrialmente.
5. Introduzca el perno de anclaje hasta que llegue a la parte inferior, y un mínimo de 70 mm [2-3/4 plg] se extienda por encima de la superficie y un mínimo de 152 mm [6 plg] se incruste en hormigón.
6. Asegúrese de que se eliminen todas las bolsas de aire del adhesivo que rodea el perno.
7. Permita que el adhesivo alrededor del perno se cure por completo.

   IMPORTANTE: Consulte los tiempos de curado de adhesivos recomendados por el fabricante del perno.
8. Retire los materiales de transporte y coloque con cuidado la máquina sobre los pernos. Nunca trate de levantar la máquina por la manija de la puerta ni empujando los paneles de las cubiertas. Utilice siempre una barra de palanca u otro dispositivo de elevación debajo del bastidor inferior de la máquina para moverla.
9. Levante y nivele la máquina a 12.7 mm [1/2 plg] del suelo en las cuatro esquinas, utilizando espaciadores, como sujetadores de tuerca.

ADVERTENCIA

Peligro de aplastamiento. Para evitar lesiones personales y/o daños a la propiedad, no incline la máquina más de 25 grados en cualquier dirección.

W793

10. Siguiendo las instrucciones del fabricante, mezcle una lechada de precisión para maquinaria, de buena calidad, **que no encoja**. La lechada no debe estar demasiado líquida ni demasiado seca y debe fluir fácilmente a su lugar. Llene completamente el espacio entre la base y el piso con lechada para asegurar una instalación estable. Aplique mortero completamente bajo el marco (si está atornillada con el patrón interior, retire los paneles anterior y posterior para acceder a todos los componentes del marco). Consulte la *Figura 5* . Fuerce el mortero bajo la base de la máquina hasta que se hayan llenado todos los espacios.

    IMPORTANTE: La tornillería recomendada para anclar la máquina a los pernos de anclaje son arandelas planas mínimo de Grado 5, clasificación SAE, y contratuercas hexagonales con borde serrado, mínimo de Grado 5, clasificación SAE.
11. Coloque las arandelas planas y las tuercas de seguridad sobre los pernos de anclaje y apriete a mano sobre la base de la máquina.
12. Deje que la lechada de la máquina se asiente (se endurezca), pero sin curar.
13. **Retire los espaciadores con cuidado, y deje que la máquina se asiente sobre el mortero húmedo.** Rellene cualquier hueco remanente con lechada.
14. Después de que la lechada esté completamente curada, apriete todas las tuercas de seguridad a 160 ± 16 pies-lb - una tras otra - hasta que todas estén apretadas por igual y la máquina quede bien sujeta al piso.

    IMPORTANTE: Consulte los tiempos de curado recomendados lechada del fabricante antes de apretar las tuercas de seguridad.

    IMPORTANTE: Todas las uniones de par de apriete deben permanecer secas (sin lubricación).

    NOTA: Compruebe y vuelva a apretar las tuercas de seguridad después de cinco a diez días de operación, y cada mes a partir de entonces.

© Copyright, Alliance Laundry Systems LLC - NO COPIAR ni TRANSMITIR

Anclajes acrílicos adhesivos (consulte la *Tabla 16*)

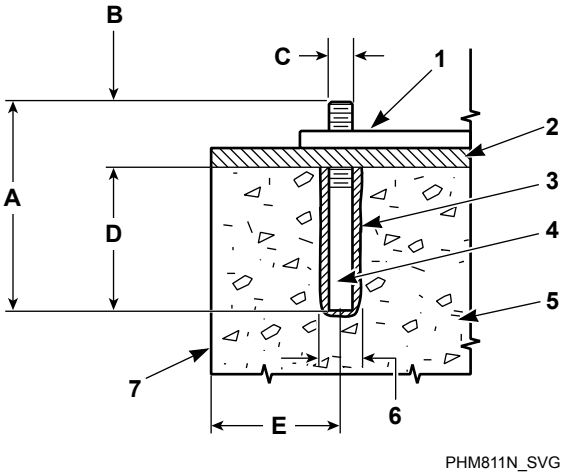

NOTA: *Disponible para su compra a través del distribuidor. Si no realiza la compra a través de un distribuidor, procure adhesivo acrílico apto para instalaciones de máquinas vibratorias comerciales.

1. Base del bastidor de la máquina
2. Lechada 13 mm [1/2 plg.]
3. Anclaje adhesivo*
4. Perno de anclaje* (calificación mínima Grado 5 SAE)
5. Concreto
6. Tamaño del agujero de perforación según requerimientos del fabricante
7. Borde de pedestal

Figura 15

Anclajes moldeados en el sitio (consulte la *Tabla 16*)

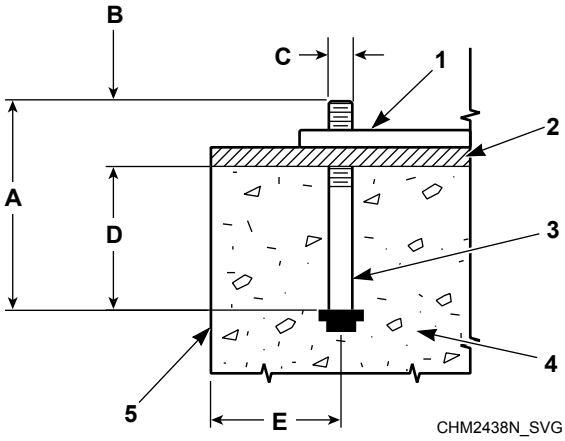

1. Base del bastidor de la máquina
2. Lechada
3. Perno de anclaje (calificación mínima Grado 5 SAE)
4. Concreto
5. Borde de pedestal

Figura 16

© Copyright, Alliance Laundry Systems LLC - NO COPIAR ni TRANSMITIR

Especificaciones mínimas para anclaje, mm [plg]		
A	Longitud del perno	22 [8-3/4]
B	Extensión roscada (mínima)	70 [2-3/4]
C	Diámetro del perno	19 [3/4]
D	Profundidad de empotramiento	152 [6]
E	Distancia desde el centro del perno hasta el borde de la plataforma de concreto	305 [12]

Tabla 16

© Copyright, Alliance Laundry Systems LLC - NO COPIAR ni TRANSMITIR

Patrón de los pernos de montaje

Consulte la *Tabla 17* .

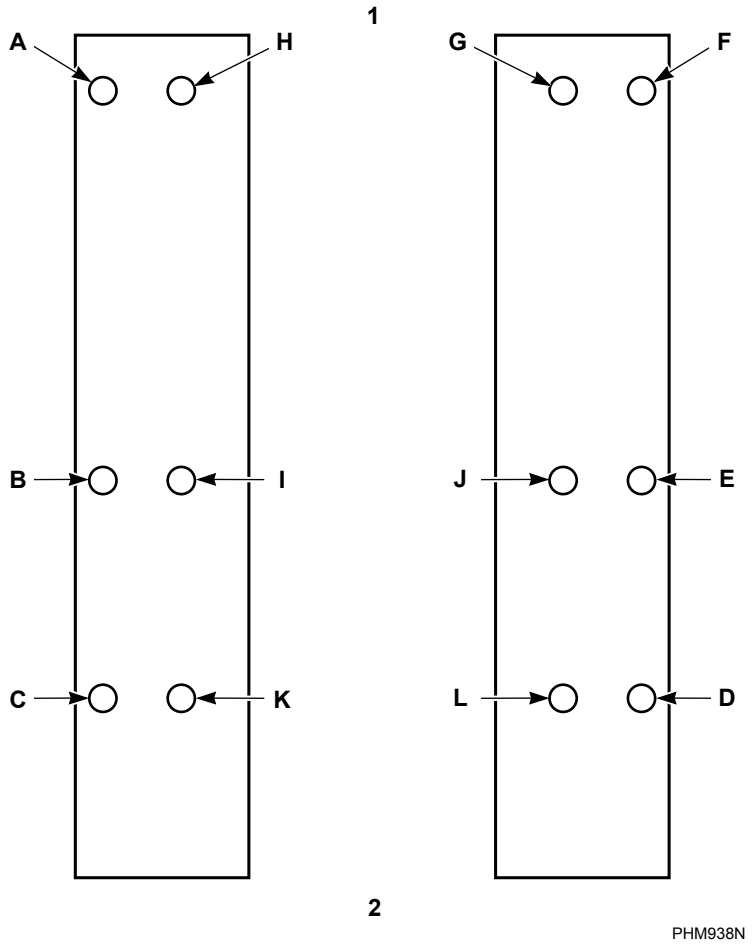

1. Parte posterior de la máquina
2. Frente de la máquina

Figura 17

Modelos	Pernos requeridos	*Pernos opcionales
45-65	A-F	G-L
85-105	A-H	I-L
130-200	A-J	K-L
* Utilícelos para reducir aún más la vibración.		

Tabla 17

© Copyright, Alliance Laundry Systems LLC - NO COPIAR ni TRANSMITIR

Datos de carga sobre el piso

Datos de carga sobre el piso								
Especificaciones		**45**	**65**	**85**	**105**	**130**	**160**	**200**
Carga estática, kN [lb]		5,7 [1280]	6,0 [1350]	8,9 [1990]	9,3 [2100]	11,3 [2540]	11,9 [2680]	13,0 [2920]
Presión estática, kN-m^2 [lb-pie^2]		7,6 [158]	8,0 [167]	8,1 [170]	8,6 [179]	8,5 [178]	9,0 [187]	9,8 [204]
Carga dinámica máxima, kN [lb]		12 [2690]	12 [2690]	14,5 [3300]	14,5 [3300]	18,7 [4200]	18,7 [4200]	18,7 [4200]
Presión dinámica máxima, kN/m^2 [lb/pie^2]	Velocidad L	23,1 [483]	23,6 [493]	N/D	N/D	N/D	N/D	N/D
	Velocidad M	23,1 [483]	23,6 [493]	21,4 [446]	21,9 [457]	22,5 [469]	N/D	23,8 [497]
	Velocidad V	23,5 [491]	23,9 [499]	21,5 [450]	22,0 [459]	22,6 [471]	23,0 [480]	N/D
Frecuencia de carga dinámica, Hz	Velocidad L	8,0	8,0	N/D	N/D	N/D	N/D	N/D
	Velocidad M	11,2	11,2	9,9	9,9	9,7	N/D	9,7
	Velocidad V	15,9	15,9	12,8	12,8	11,8	11,8	N/D
[1]Carga vertical máxima,		17,2 [3870]	17,5 [3940]	22,9 [5140]	23,2 [5210]	28,9 [6500]	29,3 [6590]	30,1 [6760]
Momento máximo respecto de la base, kN-m [lb-pie]		11,5 [8470]	11,5 [8470]	14,5 [10700]	14,5 [10700]	20,3 [15000]	20,3 [15000]	20,3 [15000]
[1] Actuando en sentido descendente hacia el piso.								

Tabla 18

© Copyright, Alliance Laundry Systems LLC - NO COPIAR ni TRANSMITIR

Requisitos de conexión de desagüe

Sistema de drenaje directo

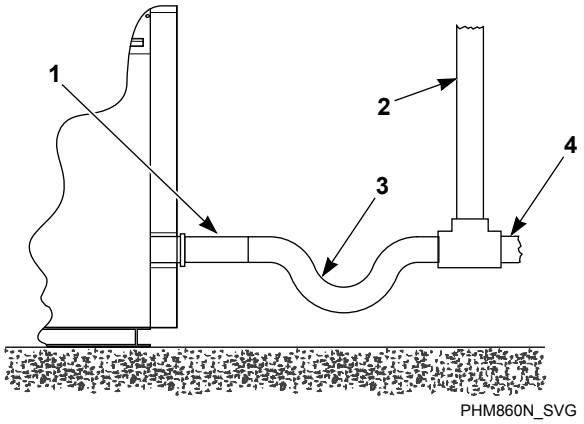

1. Tubería de desagüe
2. Respiradero
3. Sifón (si lo requieren los códigos locales)
4. Línea a la alcantarilla

Figura 18

Todos los sistemas de desagüe deben tener ventilación para prevenir el bloqueo de aire y el sifonado.

Consulte la *Figura 18* .

IMPORTANTE: Se deben instalar las máquinas conforme a todos los códigos y las ordenanzas locales.

Si no está disponible o no es práctico el tamaño adecuado de drenaje, se requiere un tanque de compensación. Se debe utilizar un tanque de compensación junto con una bomba de sumidero cuando no es posible el drenaje por gravedad.

El aumento de la longitud de la manguera de desagüe, la instalación de codos, o los dobleces en la manguera disminuirán el flujo de desagüe y aumentarán el tiempo de desagüe, lo que impide el buen funcionamiento de la máquina.

Sistema de cubeta de desagüe

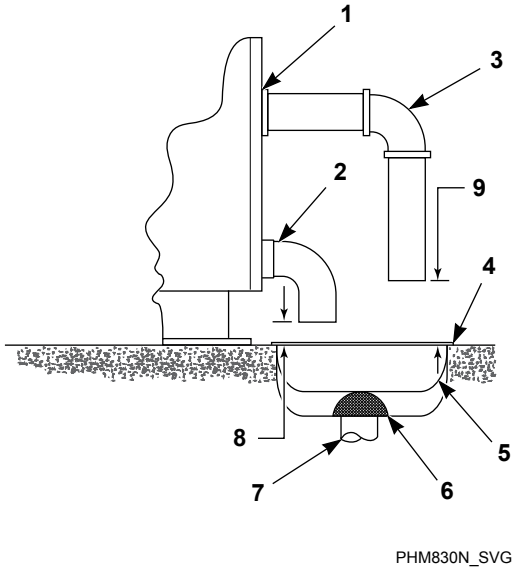

1. Parte posterior de la máquina
2. Tubería de desagüe
3. Tubería de desbordamiento (opcional)
4. Rejilla de acero
5. Cubeta de desagüe
6. Colador
7. Línea de Residuos
8. 25 mm [1 pulgada] como espacio mínimo
9. 76 mm [3 plg] de separación mínima

Figura 19

Consulte *Table 8* para ver información de desagüe específica para la capacidad.

NOTA: La instalación de máquinas adicionales requerirá conexiones de desagüe proporcionalmente mayores. Consulte la *Table 8*.

IMPORTANTE: No bloquee la abertura de desbordamiento de la máquina.

Si fluye agua o espuma desde el conducto de desborde y se verificó que la máquina funciona correctamente con los niveles de agua adecuados y la cantidad de productos químicos para ropa adecuada, puede agregarse una línea de drenaje o una extensión para el conducto de desborde de la máquina y tenderse hacia el conducto del drenaje.

1. Para construir una línea de desagüe, encamine la tubería de desagüe desde el agujero de rebosamiento de la máquina hasta la canaleta de desagüe. Como otra opción, tubería de desagüe puede encaminarse cruzando directamente o hacia abajo y suspenderse al menos 76 mm [3 pulgadas] por encima de la canaleta de desagüe.
2. Para realizar una extensión del conducto de desborde, asegure una de las secciones del tubo de drenaje al conducto, orientada hacia arriba, que se prolongue como máximo hasta la altu-

© Copyright, Alliance Laundry Systems LLC - NO COPIAR ni TRANSMITIR

ra recomendada sobre el borde del codo del conducto. Consulte la *Figura 20* y la *Tabla 19* .

3. Asegure la tubería de desagüe con la abrazadera de la manguera.

Consulte la *Tabla 19* .

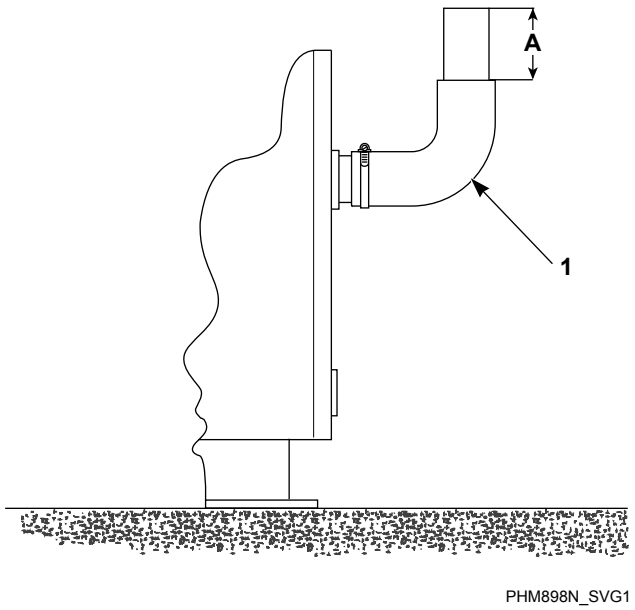

1. Orificio para desbordamiento

Figura 20

Extensión del conducto (máxima), mm [plg]			
	45-65	**85-150**	**130-200**
A	102 [4]	89 [3-1/2]	210 [8-1/4]

Tabla 19

IMPORTANTE: No encamine el rebosamiento de la máquina a un sistema de desagüe directo.

Información sobre desagüe							
Especificaciones		**45**	**65**	**85**	**105**	**130**	**160-200**
Tamaño de la conexión de drenaje, in con segundo drenaje		3	3	3	3	3	3
Número de salidas de desagüe	UniLinc	1	1	2	2	2	2
	M30	1	1	1	1	1	N/D
Capacidad de flujo de desagüe, l/min [gal/min]		208 [55]	208 [55]	454 [120]	454 [120]	530 [140]	530 [140]
Descarga drenaje máx. (nivel 30), l [gal]		55	55	120	120	140	140
Tamaño de la fosa del drenaje recomendado, l [ft^3]†		142 [5]	170 [6]	227 [8]	283 [10]	340 [12]	411 [14,5]
†Dimensión para una máquina que use el nivel de rebosamiento.							

Tabla 20

© Copyright, Alliance Laundry Systems LLC - NO COPIAR ni TRANSMITIR

Requisitos para conexión de agua

Las líneas de agua caliente y fría deben suministrar conexiones que tengan al menos los tamaños que aparecen en la tabla de dimensiones de las tuberías de suministro de agua. La instalación de máquinas adicionales requerirá tuberías de agua proporcionalmente mayores. Consulte la *Tabla 22* .

ADVERTENCIA

Para evitar lesiones personales, evite el contacto con el agua de entrada a temperaturas superiores a 51° Celsius [125° Fahrenheit] y con las superficies calientes.

W748

La temperatura máxima de entrada de agua es de 88° Celsius [190° Fahrenheit].

Información sobre el suministro de agua				
Especificaciones		**45-65**	**85-105**	**130-200**
Número de entradas de agua	Llenado principal	2	2	2
	Enjuague por rociado (UniLinc)	2	2	2
Tamaño de conexión de entrada de agua, in	Llenado principal	3/4	3/4	1
	Enjuague por rociado (UniLinc)	3/4	3/4	3/4
Extremo de la manguera proporcionada por el fabricante	Tamaño, plg	3/4	3/4	1
	Paso de rosca, BSPP [GHT]	3/4 x 14 [4 x 11 x 2]	3/4 x 14 [4 x 11 x 2]	1 x 14 [1 x 11-1/2]
Presión necesaria (mín.-máx.), bar [psi]		2-5,7 [30-85]	2-5,7 [30-85]	2-5,7 [30-85]
Capacidad de flujo de entrada para el llenado principal (llenado caliente, las dos válvulas de entrada abiertas), l/min a 1232 Pa [gal/min a 85 psi]		170 [45]	178 [47]	204 [54]
Capacidad de flujo de entrada para el enjuague de rociado (llenado caliente, , las dos válvulas de entrada abiertas), l/min a 1232 Pa [gal/min a 85 psi]		83 [22]	83 [22]	83 [22]

Tabla 21

© Copyright, Alliance Laundry Systems LLC - NO COPIAR ni TRANSMITIR

Para conectar el suministro de agua a la máquina con mangueras de goma, siga el siguiente procedimiento:

1. Antes de instalar las mangueras, enjuague el sistema de agua durante al menos dos minutos.
2. Revise los filtros de las mangueras de entrada de la máquina en cuanto a ajuste y limpieza apropiados antes de conectarlas.
3. Cuelgue las mangueras formando un anillo grande; no deje que se retuerzan.

Si se necesitan mangueras más largas o utilizar mangueras que no sean los suministradas por el fabricante, se requieren mangueras flexibles con filtros de rejilla.

Las presiones más bajas aumentarán el tiempo de llenado.

Deben instalarse amortiguadores de aire (plataformas) en las líneas de suministro para evitar el "golpeteo". Consulte la *Figura 21* .

En todos los países donde las normas locales requieren certificados específicos de homologación del agua, conecte la máquina a un dispositivo antirretorno (disyuntor de vacío) antes de conectarla a la tubería pública principal.

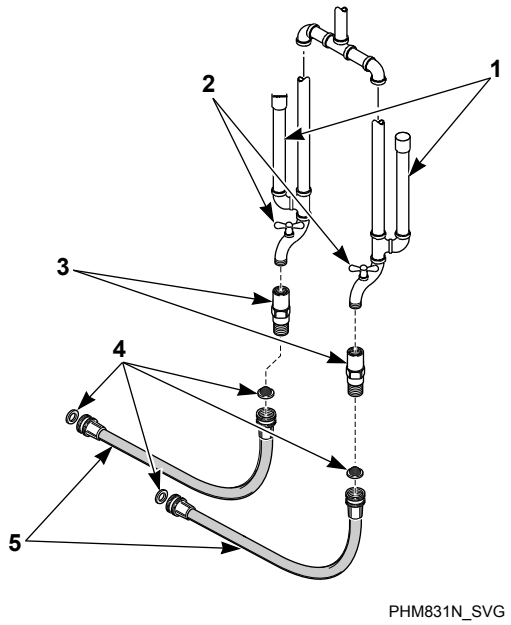

1. Amortiguadores neumáticos (tubos verticales ascendentes)
2. Llaves de suministro del agua
3. Válvulas de doble verificación
4. Filtros
5. Mangueras

Figura 21

Dimensionamiento de la línea de abastecimiento de agua			
		Tamaño de línea de suministro, plg	
Modelos	**Cantidad de máquinas**	**Principal**	**Caliente/fría**
45-65	1	1-1/4	1
	2	2	1-1/4
	3	2	1-1/2
	4	2-1/2	2
85-105	1	1-1/2	1
	2	2	1-1/2
	3	2-1/2	2
	4	3	2

Tabla 22 *continuación...*

© Copyright, Alliance Laundry Systems LLC - NO COPIAR ni TRANSMITIR

Dimensionamiento de la línea de abastecimiento de agua			
		Tamaño de línea de suministro, plg	
Modelos	Cantidad de máquinas	Principal	Caliente/fría
130-200	1	2	1-1/4
	2	2-1/2	2
	3	3	2
	4	3-1/2	2-1/2

Tabla 22

Conexión de las mangueras de entrada

Para lavanderías con cuatro (4) llaves de suministro, utilice el siguiente procedimiento para conectar el servicio de agua a una máquina con mangueras:

1. Antes de instalar las mangueras, limpie el sistema de agua del edificio en las válvulas de conexión de la máquina por al menos dos (2) minutos.
2. Retire las cuatro (4) arandelas de goma planas y las cuatro (4) rejillas de filtro de la bolsa de accesorios proporcionada con la máquina.
3. Instale una (1) arandela de goma plana en un extremo y una rejilla de filtro (1) en el otro extremo de cada manguera de llenado. Las rejillas deben estar orientadas hacia afuera, hacia el suministro de agua. Consulte la *Figura 22* .
4. Enrosque los acoplamientos de las mangueras con las rejillas de filtro en las llaves de agua hasta que queden bien apretados con la mano.
5. Utilizando pinzas, gire aproximadamente 1/4 de vuelta.
6. Enrosque el acoplamiento con la arandela de goma plana de una (1) de las mangueras conectadas a la conexión de agua caliente a la entrada de la válvula de llenado principal (marcada con una “H”, debajo de la marca “F”). Enrosque el acoplamiento con la arandela de goma plana de la otra manguera de agua caliente a la entrada de la válvula de rociado (marcada con una “H”, debajo de la marca “S”). Apriételos hasta que queden bien ajustados con la mano.
7. Enrosque el acoplamiento con la arandela de goma plana de una (1) de las mangueras conectadas a la conexión de agua fría a la entrada de la válvula de llenado principal (marcada con una “C”, debajo de la marca “F”). Enrosque el acoplamiento con la arandela de goma plana de la otra manguera de agua fría a la entrada de la válvula de rociado (marcada con una “C”, debajo de la marca “S”). Apriételos hasta que queden bien ajustados con la mano.
8. Utilizando pinzas, gire aproximadamente 1/4 de vuelta.

   IMPORTANTE: NO se pase de la rosca o apriete excesivamente los acoplamientos. Esto hará que presenten fugas.
9. Cuelgue las mangueras formando un anillo grande; no deje que se retuerzan.
10. Abra el suministro de agua y verifique que no haya pérdidas.
11. Si se detectan fugas, cierre el agua, desenrosque las mangueras y vuelva a instalarlas hasta que ya no haya fugas.

    IMPORTANTE: Cierre el suministro de agua cuando no se utilice por un período prolongado.

Si se necesitan mangueras más largas o utilizar mangueras que no sean los suministradas por el fabricante, se requieren mangueras flexibles con filtros de rejilla.

© Copyright, Alliance Laundry Systems LLC - NO COPIAR ni TRANSMITIR

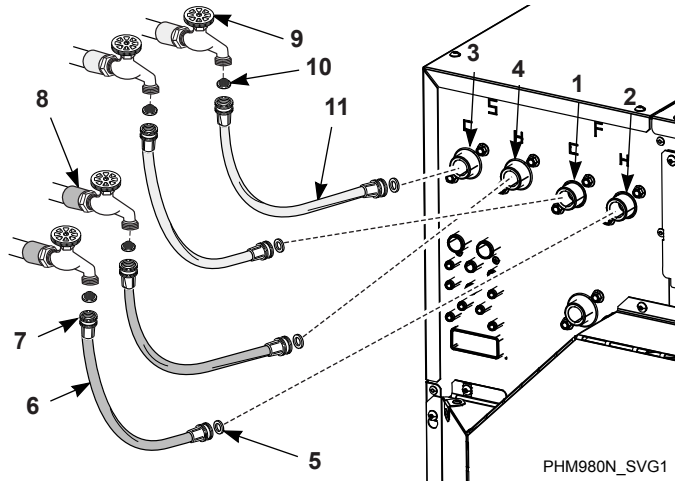

1. Llenado principal con agua fría
2. Llenado principal con agua caliente
3. Entrada de válvula de rociado con agua fría
4. Entrada de válvula de rociado con agua caliente
5. Arandela de goma (plana)
6. Manguera de llenado (agua caliente)
7. Acoplamiento de manguera
8. Llaves de suministro de agua caliente
9. Llaves de suministro de agua fría
10. Rejilla de filtro (la rejilla debe estar orientada hacia afuera, hacia el suministro de agua)
11. Manguera de llenado (agua fría)

Figura 22

Conexión de las mangueras de entrada a los conectores Y

Para lavanderías con dos (2) llaves de suministro, utilice el siguiente procedimiento para conectar el servicio de agua a una máquina con mangueras:

1. Antes de instalar las mangueras, limpie el sistema de agua del edificio en las válvulas de conexión de la máquina por al menos dos (2) minutos.
2. Retire las cuatro (4) arandelas de goma planas y las cuatro (4) rejillas de filtro de la bolsa de accesorios proporcionada con la máquina.
3. Instale una (1) arandela de goma plana en un extremo y una rejilla de filtro (1) en el otro extremo de cada manguera de llenado. Las rejillas deben estar orientadas hacia afuera, hacia el suministro de agua. Consulte la *Figura 23* .
4. Enrosque uno (1) de los conectores “Y” (proporcionado con la máquina) a la llave de suministro de agua fría y uno (1) a la llave de suministro de agua caliente.
5. Enrosque los acoplamientos de las mangueras con las rejillas de filtro en las llaves de agua hasta que queden bien apretados con la mano.
6. Utilizando pinzas, gire aproximadamente 1/4 de vuelta.
7. Enrosque el acoplamiento con la arandela de goma plana de una (1) de las mangueras conectadas a la conexión de agua caliente a la entrada de la válvula de llenado principal (marcada con una “H”, debajo de la marca “F”). Enrosque el acoplamiento con la arandela de goma plana de la otra manguera de agua caliente a la entrada de la válvula de rociado (marcada con una “H”, debajo de la marca “S”). Apriételos hasta que queden bien ajustados con la mano. Consulte la *Figura 23* .
8. Enrosque el acoplamiento con la arandela de goma plana de una (1) de las mangueras conectadas a la conexión de agua fría a la entrada de la válvula de llenado principal (marcada con una “C”, debajo de la marca “F”). Enrosque el acoplamiento con la arandela de goma plana de la otra manguera de agua fría a la entrada de la válvula de rociado (marcada con una “C”, debajo de la marca “S”). Apriételos hasta que queden bien ajustados con la mano. Consulte la *Figura 23* .
9. Utilizando pinzas, gire aproximadamente 1/4 de vuelta.

   IMPORTANTE: NO se pase de la rosca o apriete excesivamente los acoplamientos. Esto hará que presenten fugas.
10. Cuelgue las mangueras formando un anillo grande; no deje que se retuerzan.
11. Abra el suministro de agua y verifique que no haya pérdidas.
12. Si se detectan fugas, cierre el agua, desenrosque las mangueras y vuelva a instalarlas hasta que ya no haya fugas.

    IMPORTANTE: Cierre el suministro de agua cuando no se utilice por un período prolongado.

Si se necesitan mangueras más largas o utilizar mangueras que no sean los suministradas por el fabricante, se requieren mangueras flexibles con filtros de rejilla.

© Copyright, Alliance Laundry Systems LLC - NO COPIAR ni TRANSMITIR

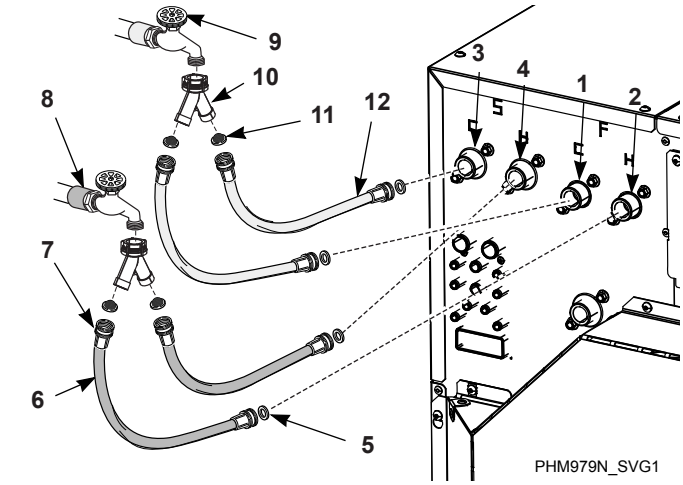

1. Llenado principal con agua fría
2. Llenado principal con agua caliente
3. Entrada de válvula de rociado con agua fría
4. Entrada de válvula de rociado con agua caliente
5. Arandela de goma (plana)
6. Manguera de llenado (agua caliente)
7. Acoplamiento de manguera
8. Llave de suministro de agua caliente
9. Llave de suministro de agua fría
10. Conexión “Y”
11. Rejilla de filtro (la rejilla debe estar orientada hacia afuera, hacia el suministro de agua)
12. Manguera de llenado (agua fría)

Figura 23

© Copyright, Alliance Laundry Systems LLC - NO COPIAR ni TRANSMITIR

Diagramas de tuberías

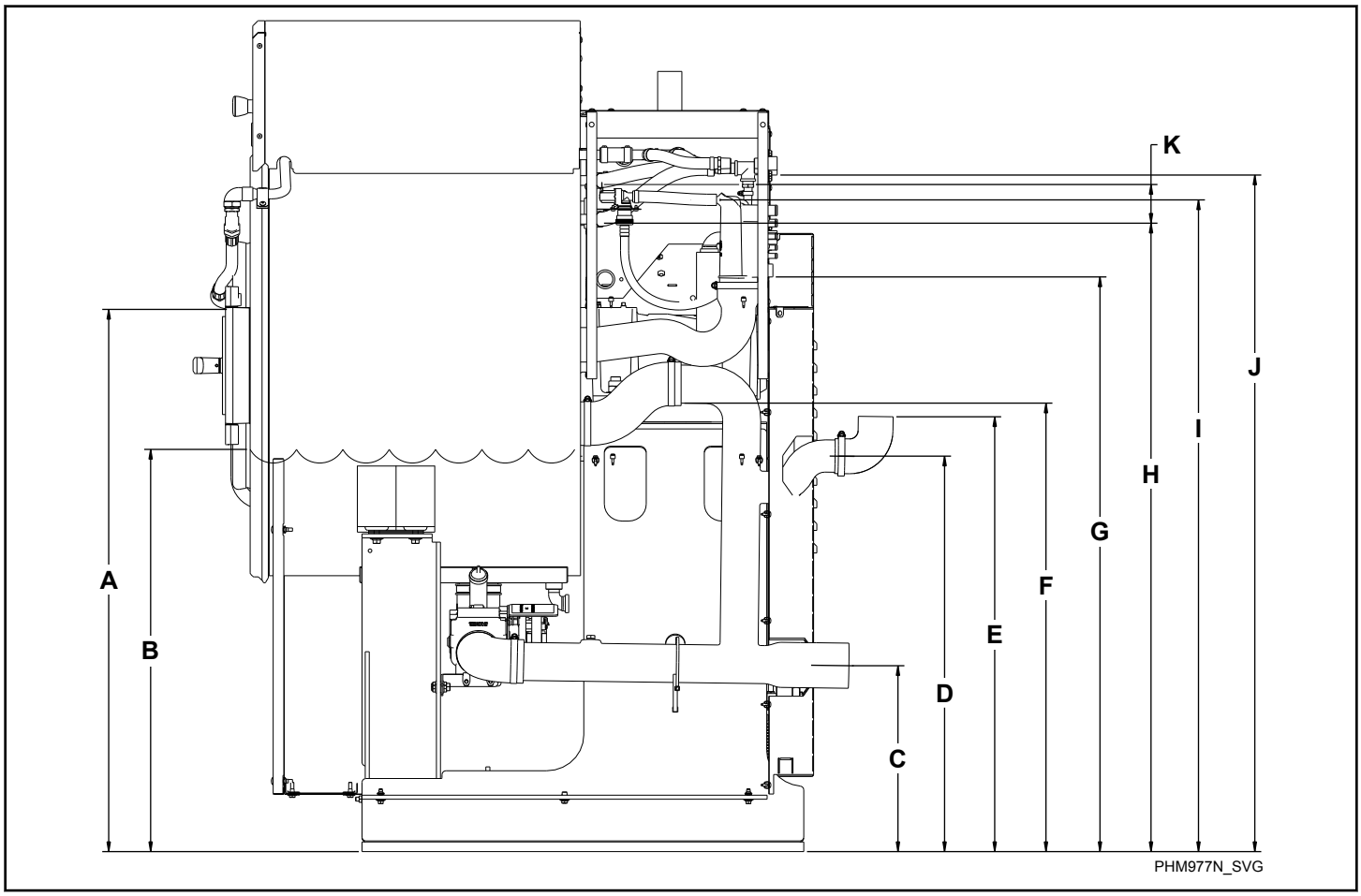

Figura 24

Diagrama de tuberías - Inyección de productos químicos, mm [pulg.]							
Descripción		**45**	**65**	**85**	**105**	**130**	**160/200**
A	Punto más bajo de la entrada de rociado de la puerta (UniLinc)	1069 [42,1]	1069 [42,1]	1143 [45]	1143 [45]	1285 [50,6]	1285 [50,6]
B	Nivel de agua de llenado alto	823 [32,4]	823 [32,4]	846 [33,3]	846 [33,3]	914 [36]	914 [36]
C	Centro de la salida de drenaje	361 [14,2]	361 [14,2]	310 [12,2]	310 [12,2]	310 [12,2]	310 [12,2]
D	Centro de la salida de sobreflujo	775 [30,5]	775 [30,5]	780 [30,7]	780 [30,7]	749 [29,5]	749 [29,5]
E	Parte superior de la salida de sobreflujo (opcional)	851 [33,5]	851 [33,5]	869 [34,2]	869 [34,2]	836 [32,9]	836 [32,9]

Tabla 23 *continuación...*

© Copyright, Alliance Laundry Systems LLC - NO COPIAR ni TRANSMITIR

Diagrama de tuberías - Inyección de productos químicos, mm [pulg.]							
Descripción		**45**	**65**	**85**	**105**	**130**	**160/200**
F	Derrame de sobreflujo	884 [34,8]	884 [34,8]	897 [35,3]	897 [35,3]	986 [38,8]	986 [38,8]
G	Separación de aire del dispensador de productos químicos	1186 [46,7]	1186 [46,7]	1250 [49,2]	1250 [49,2]	1427 [56,2]	1427 [56,2]
H	Puerto principal de entrada inferior de llenado	1237 [48,7]	1237 [48,7]	1328 [52,3]	1328 [52,3]	1466 [57,7]	1466 [57,7]
I	Parte inferior de la estructura hacia la entrada de llenado del dispensador	1283 [50,5]	1283 [50,5]	1476 [58,1]	1476 [58,1]	1577 [62,1]	1577 [62,1]
J	Parte inferior de la estructura hacia la válvula de entrada	1336 [52,6]	1336 [52,6]	1461 [57,5]	1461 [57,5]	1638 [64,5]	1638 [64,5]
K	Puerto de entrada inferior de llenado principal Puerto de entrada superior	76 [3]	76 [3]	77 [3,02]	76 [3]	91 [3,6]	91 [3,6]
	Sobreflujo máximo	1005 [39,56]	1005 [39,56]	1070 [42,13]	1070 [42,13]	1091 [41,94]	1091 [41,94]

Tabla 23

© Copyright, Alliance Laundry Systems LLC - NO COPIAR ni TRANSMITIR

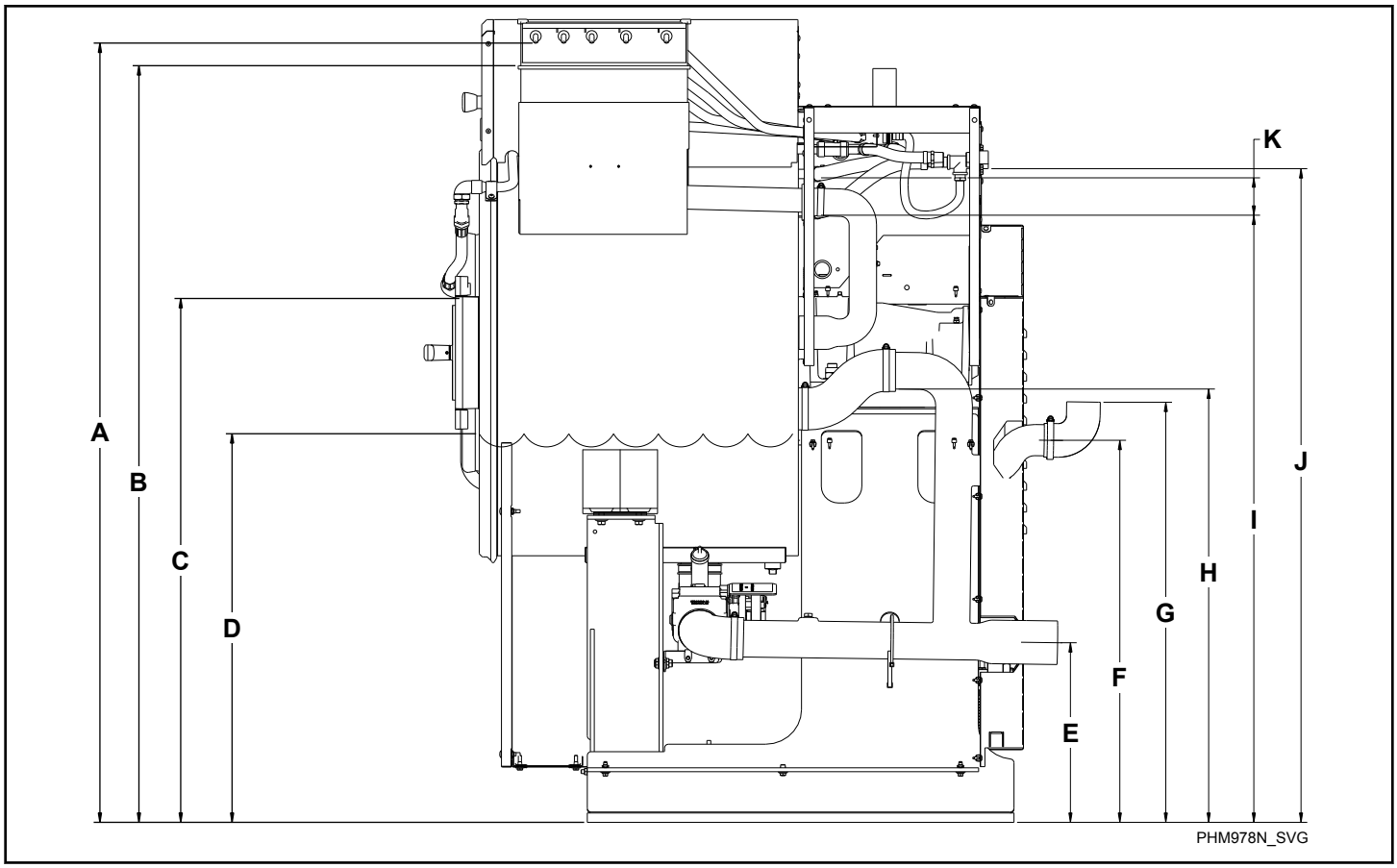

Figura 25

Diagrama de tuberías - Dispensador de suministro de cinco compartimentos, mm [pulg.]							
Descripción		**45**	**65**	**85**	**105**	**130**	**160/200**
A	Puertos de entrada del dispensador	1590 [62,6]	1590 [62,6]	1666 [65,6]	1666 [65,6]	1791 [70,5]	1793 [70,6]
B	Derrame del dispensador	1542 [60,7]	1542 [60,7]	1615 [63,6]	1615 [63,6]	1750 [68,9]	1750 [68,9]
C	Punto más bajo de la entrada de rociado de la puerta (UniLinc)	1069 [42,1]	1069 [42,1]	1143 [45]	1143 [45]	1285 [50,6]	1285 [50,6]
D	Nivel de agua de llenado alto	823 [32,4]	823 [32,4]	846 [33,3]	846 [33,3]	914 [36]	914 [36]
E	Centro de la salida de drenaje	361 [14,2]	361 [14,2]	310 [12,2]	795 [31,3]	856 [33,7]	856 [33,7]
F	Centro de la salida de sobreflujo	775 [30,5]	775 [30,5]	780 [30,7]	780 [30,7]	749 [29,5]	749 [29,5]

Tabla 24 *continuación...*

© Copyright, Alliance Laundry Systems LLC - NO COPIAR ni TRANSMITIR

Diagrama de tuberías - Dispensador de suministro de cinco compartimentos, mm [pulg.]							
Descripción		45	65	85	105	130	160/200
G	Parte superior de la salida de sobreflujo (opcional)	851 [33,5]	851 [33,5]	869 [34,2]	869 [34,2]	836 [32,9]	836 [32,9]
H	Derrame de sobreflujo	884 [34,8]	884 [34,8]	897 [35,3]	894 [35,2]	986 [38,8]	986 [38,8]
I	Puerto principal de entrada inferior de llenado	1237 [48,7]	1237 [48,7]	1328 [52,3]	1328 [52,3]	1466 [57,7]	1468 [57,8]
J	Válvula de entrada	1336 [52,6]	1336 [52,6]	1461 [57,5]	1461 [57,5]	1638 [64,5]	1638 [64,5]
K	Puerto de entrada superior	76 [3]	76 [3]	76 [3]	76 [3]	91 [3,6]	91 [3,6]
	Sobreflujo máximo	1005 [39,56]	1005 [39,56]	1070 [42,13]	1070 [42,13]	1065 [41,94]	1065 [41,94]

Tabla 24

Requisitos para instalación eléctrica

IMPORTANTE: Los valores eléctricos nominales están sujetos a cambios. Consulte en la placa de identificación la información específica para su máquina sobre los valores eléctricos nominales.

PELIGRO

El riesgo de descarga eléctrica podrá causar la muerte o lesiones graves. Desconecte la energía eléctrica y espere cinco (5) minutos antes de prestarle servicio.

W810

ADVERTENCIA

Dentro de la máquina hay voltajes peligrosos. Solamente personal calificado debe intentar ajustes y diagnóstico de averías. Desconecte la electricidad de la máquina antes de retirar cubiertas y protecciones y antes de intentar cualquier procedimiento de servicio.

W736

ADVERTENCIA

Voltaje peligroso. Puede causar shock, quemaduras o la muerte. Verifique que un cable a tierra de una conexión a tierra comprobada esté conectado a la orejeta junto al bloque de entrada de energía de esta máquina.

W360

ADVERTENCIA

Esta máquina produce corriente de fuga excesiva. No use un conector a tierra de menos de 10 mm^2.

W946

NOTA: Para voltajes mayores o menores a la especificación indicada, se debe consultar a un técnico electricista calificado para que realice la instalación del transformador adecuado de acuerdo a las especificaciones eléctricas del fabricante de equipos originales (OEM, por sus siglas en inglés). Referirse a *Especificaciones eléctricas (Certificación norteamericana)* y *Especificaciones eléctricas (Certificación norteamericana)*.

Las conexiones eléctricas se hacen en la parte posterior de la máquina. La máquina debe estar conectada a la corriente eléctrica adecuada que aparece en la placa de identificación en la parte posterior de la máquina, utilizando solamente conductores de cobre.

© Copyright, Alliance Laundry Systems LLC - NO COPIAR ni TRANSMITIR

IMPORTANTE: La garantía de Alliance Laundry Systems no cubre los componentes que fallan como resultado del voltaje de entrada incorrecto.

Las máquinas están equipadas con impulsores de inversor de CA que requieren un suministro de energía limpia, libre de picos de tensión y sobretensiones. Utilice un monitor de voltaje para verificar la energía entrante.

© Copyright, Alliance Laundry Systems LLC - NO COPIAR ni TRANSMITIR

Acondicionamiento de la energía entrante

El impulsor es apto para la conexión directa a la potencia de entrada dentro del voltaje nominal del impulsor. En la *Condición de la energía entrante* se enumeran ciertas condiciones de la energía entrante que pueden causar daños a los componentes o reducir la vida útil del producto. Si alguna de las condiciones existe, instale uno de los dispositivos enumerados en las Posibles acciones correctivas.

IMPORTANTE: Sólo se requiere un dispositivo por circuito derivado. Debe instalarse lo más cerca posible a la derivación y dimensionarse para soportar la corriente total del circuito derivado.

Condición de la energía entrante	Posibles acciones correctivas
Impedancia de la línea baja (menos de 1 % de reactancia de la línea)	• Instale un reactor de línea • Transformador de aislamiento
Transformador de alimentación mayor de 120 kVA	
La línea tiene condensadores de corrección del factor de potencia	• Instale un reactor de línea • Transformador de aislamiento
La línea presenta frecuentes interrupciones de la energía	
La línea tiene impulsos de ruido intermitentes que exceden los 3000 V (relámpagos)	
El voltaje de fase a tierra excede el 125% del voltaje normal de línea a línea	• Retire el puente de MOV a tierra • Instalar transformador de aislamiento con uno secundario conectado a tierra (de ser necesario)
Sistema de distribución sin conexión a tierra	
Configuración delta abierta de 240 V (terminal en punta)*	• Instale un reactor de línea
* Para impulsores aplicados en delta abierta con un sistema de neutro a tierra de fase intermedia, la fase opuesta a la fase que está derivada a la mitad al neutro o tierra se conoce como la "rama de extensión", "ramal alto", "ramal rojo", etc. Este ramal debe ser identificado en todo el sistema con cinta de color rojo o naranja en el cable en cada punto de conexión. La rama de extensión debe ser conectada con el centro de la Fase B en el reactor.	

Tabla 25

Requisitos del voltaje de entrada

Para voltajes superiores o inferiores a las especificaciones indicadas enseguida, póngase en contacto con su compañía eléctrica o con un electricista local.

IMPORTANTE: Las conexiones incorrectas podrán ocasionar daños al equipo y anularán la garantía.

PELIGRO

El riesgo de descarga eléctrica podrá causar la muerte o lesiones graves. Desconecte la energía eléctrica y espere cinco (5) minutos antes de prestarle servicio.

W810

Disyuntores y desconectores rápidos

Las máquinas monofásicas requieren de un disyuntor de tiempo inverso monofásico. Las máquinas trifásicas requieren de un disyuntor de tiempo inverso trifásico independiente para evitar daños en el motor al desconectar todas las patas si una se perdiera accidentalmente. Consulte las secciones *Aprobación estadounidense* y *Aprobación de la CE* para conocer los requisitos de disyuntor específicos para el modelo.

IMPORTANTE: Todas los desconectores rápidos deben cumplir con las especificaciones. NO utilice fusibles en lugar de disyuntores.

Especificaciones para la conexión

IMPORTANTE: La conexión debe ser hecha por un electricista calificado usando el esquema eléctrico proporcionado con la máquina, o de acuerdo con normas aceptadas de la Unión Europea.

Conecte la máquina a un circuito de ramal individual no compartido con un equipo de iluminación ni otro equipo. Proteja la conexión con un conducto flexible aprobado o impermeabilizado. Los conductores de cobre de tamaño apropiado deben instalarse de acuerdo con el National Electric Code (NEC) u otros códigos aplicables.

Utilice los tamaños de cables indicados en la tabla de Especificaciones eléctricas para trayectos de hasta 15 m [50 pies]. Utilice el próximo tamaño más extenso para trayectos de 15 a 30 m [50 a

© Copyright, Alliance Laundry Systems LLC - NO COPIAR ni TRANSMITIR

100 pies]. Utilice dos (2) tamaños más extensos para trayectos superiores a 30 m [100 pies].

IMPORTANTE: Para voltajes X - Para obtener de 200 a 240 V de una fuente de 200 a 240 V, conecte L1 y L2. Para obtener de 220 a 240 V de una fuente de 380 a 415 V, conecte L1 y N. Consulte la *Figura 26* .

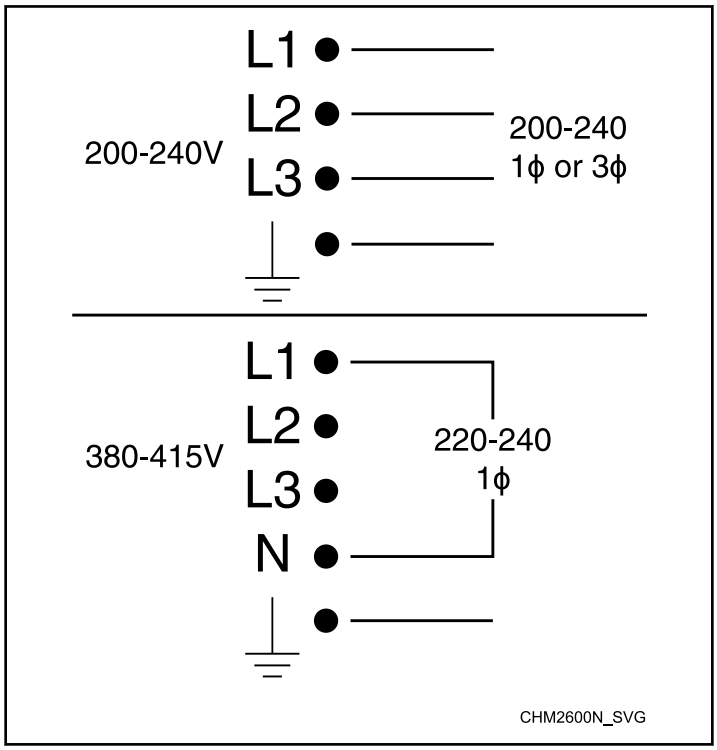

Figura 26

La máquina debe ser cableada en forma directa

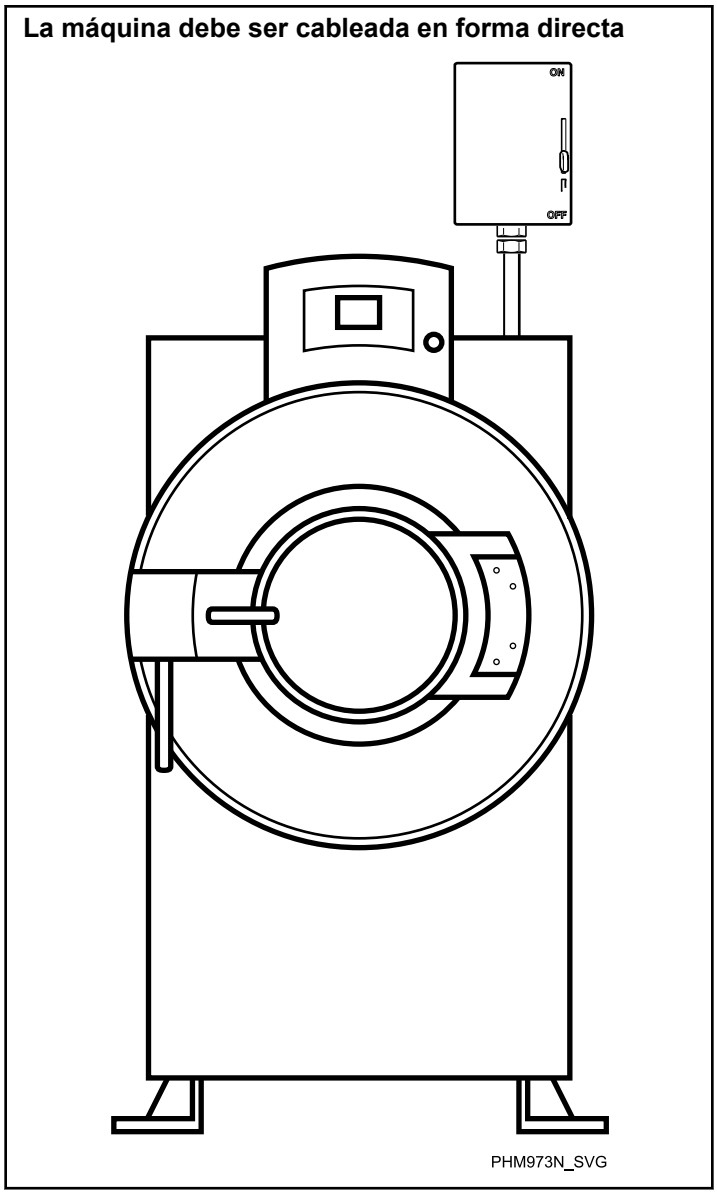

Figura 27

NOTA: El receptáculo eléctrico debe estar ubicado de forma tal que sea de fácil acceso cuando la máquina se encuentra en su lugar. Si la máquina se encuentra cableada, es necesario contar con un armario de interruptor con un espacio de 3 mm para cumplir con las cláusulas 24.3 y 22.2 de la norma EN60335-1, o de 3,5 mm para cumplir con las cláusulas 24.3 y 22.2 de la norma IEC 60335-1. Un espacio se define como la separación mínima de contacto de cada polo en el interruptor entre las posiciones “ON” y “OFF”.

© Copyright, Alliance Laundry Systems LLC - NO COPIAR ni TRANSMITIR

Conexiones monofásicas

Para entrada monofásica, conecte L1, L2 y tierra y tape el neutro como se muestra en la *Figura 28* .

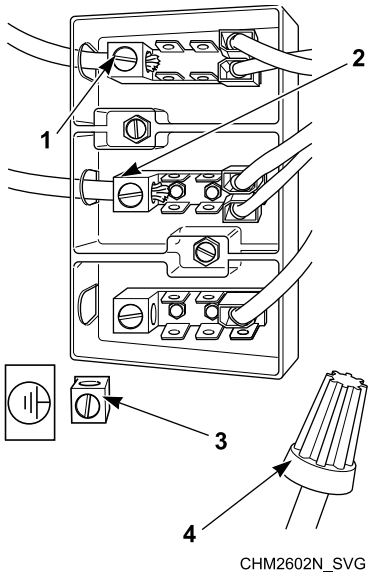

1. L1
2. L2/N
3. Tierra
4. Neutro (con tapón)

Figura 28

Conexiones trifásicas

Para entrada trifásica, conecte L1, L2, L3 y tierra como se muestra en la *Figura 29* .

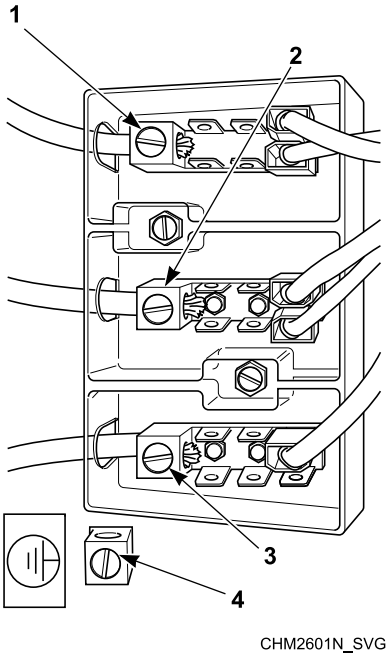

1. L1
2. L2
3. L3
4. Tierra

Figura 29

IMPORTANTE: Si se utiliza un ramal de extensión para la entrada trifásica, DEBERÁ ser conectada a L3.

Puesta a tierra

Para su seguridad personal y funcionamiento correcto, la máquina debe estar conectada a tierra de acuerdo con los códigos estatales y locales. Si estos códigos no están disponibles, la conexión a tierra debe cumplir con el National Electric Code, artículo 250 (edición actual). La conexión a tierra deberá estar en buenas condiciones y no hacerse a un conducto ni tuberías de agua.

ADVERTENCIA

Las máquinas con calentamiento eléctrico NO requieren fuentes de alimentación duales. No conecte la energía del cliente o la carga del cliente al bloque de terminales de Carga de distribución interna. Consulte el esquema eléctrico de la máquina para obtener más información.

W759

© Copyright, Alliance Laundry Systems LLC - NO COPIAR ni TRANSMITIR

Máquinas con calefacción eléctrica

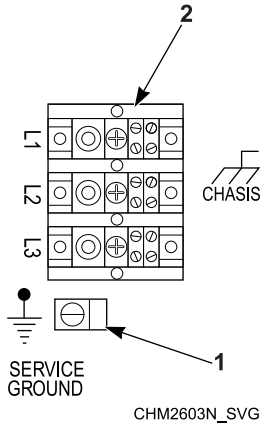

1. Terminal de tierra: Conecte a tierra comprobada
2. Terminales de potencia entrante del cliente

Figura 30

Máquinas sin calefacción eléctrica

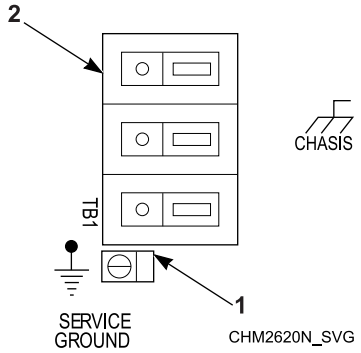

1. Terminal de tierra: Conecte a tierra comprobada
2. Terminales de potencia entrante del cliente

Figura 31

Sumador de fase

IMPORTANTE: No utilice un sumador de fase en cualquier máquina

Protector de sobrecarga térmica

El inversor proporciona la protección contra sobrecargas para el motor de la unidad.

© Copyright, Alliance Laundry Systems LLC - NO COPIAR ni TRANSMITIR

Aprobación estadounidense

NOTA: Los tamaños de los cables que figuran en esta tabla se basan en el Artículo 310, Tabla 310.16 del NEC; a 40°C [104°F] de temperatura ambiente. Siga los códigos eléctricos locales. Utilice sólo conductores de cobre, clasificados para 90°C [194°F] o más, tipo THHN o mejores. No más de tres conductores que transporten corriente por cada conducto eléctrico. Póngase en contacto con las autoridades locales que tengan jurisdicción si tiene preguntas. Los disyuntores deben estar en la lista de UL 489 o ser superiores. Los disyuntores monofásicos sólo para máquinas monofásicas; los disyuntores trifásicos para todas las demás.

Modelos de capacidad de 20,4 kg [45 libras] - Certificación norteamericana									
Designación de voltaje						Especificaciones			
Códigos		Voltaje	Ciclo	Fase	Hilo	Amperios a plena carga	Disyuntor	AWG	mm^2
Modelos de Velocidad L									
X		200-240	50- 60	1/3	2/3	8/6	15	14	2,5
Modelos de Velocidad M									
X		200-240	50- 60	1/3	2/3	11/8	15	14	2,5
Q	Calefacción eléctrica	200-240	50- 60	3	3	71	80	4	25,0
N	Estándar	440-480	50- 60	3	3	5	15	14	2,5
	Calefacción eléctrica					36	40	8	10,0
P	Estándar	380-415	50- 60	3	3	5	15	14	2,5
	Calefacción eléctrica					32	40	8	10,0
Modelos de Velocidad V									
X		200-240	50- 60	1/3	2/3	16/10	20/15	12/14	4,0/ 2,5

Tabla 26 *continuación...*

© Copyright, Alliance Laundry Systems LLC - NO COPIAR ni TRANSMITIR

Modelos de capacidad de 20,4 kg [45 libras] - Certificación norteamericana									
Designación de voltaje						Especificaciones			
Códigos		Voltaje	Ciclo	Fase	Hilo	Amperios a plena carga	Disyuntor	AWG	mm^2
Q	Calefacción eléctrica	200-240	50- 60	3	3	71	80	4	25,0
N	Estándar	440-480	50- 60	3	3	7	15	14	2,5
	Calefacción eléctrica					36	40	8	10,0
P	Estándar	380-415	50- 60	3	3	8	15	14	2,5
	Calefacción eléctrica					32	40	8	10,0

Tabla 26

Modelos de capacidad de 29,5 kg [65 libras] - Certificación norteamericana								
Designación de voltaje					Especificaciones			
Códigos	Voltaje	Ciclo	Fase	Hilo	Amperios a plena carga	Disyuntor	AWG	mm^2
Modelos de Velocidad L								
X	200-240	50- 60	1/3	2/3	12/7	15	14	2,5
Modelos de Velocidad M								
X	200-240	50- 60	1/3	2/3	16/9	20/15	12/14	4,0/ 2,5

Tabla 27 *continuación...*

© Copyright, Alliance Laundry Systems LLC - NO COPIAR ni TRANSMITIR

Modelos de capacidad de 29,5 kg [65 libras] - Certificación norteamericana									
Designación de voltaje						Especificaciones			
Códigos		Voltaje	Ciclo	Fase	Hilo	Amperios a plena carga	Disyuntor	AWG	mm^2
Q	Calefacción eléctrica	200-240	50- 60	3	3	71	80	4	25,0
N	Estándar	440-480	50- 60	3	3	5	15	14	2,5
	Calefacción eléctrica					36	40	8	10,0
P	Estándar	380-415	50- 60	3	3	5	15	14	2,5
	Calefacción eléctrica					32	40	8	10,0
Modelos de Velocidad V									
X		200-240	50- 60	1/3	2/3	16/10	20/15	12/14	4,0/ 2,5
Q	Calefacción eléctrica	200-240	50- 60	3	3	71	80	4	25,0
N	Estándar	440-480	50- 60	3	3	7	15	14	2,5
	Calefacción eléctrica					36	40	8	10,0
P	Estándar	380-415	50- 60	3	3	8	15	14	2,5
	Calefacción eléctrica					32	40	8	10,0

Tabla 27

© Copyright, Alliance Laundry Systems LLC - NO COPIAR ni TRANSMITIR

Modelos de capacidad de 38,6 kg [85 libras] - Certificación norteamericana									
Designación de voltaje						Especificaciones			
Códigos		Voltaje	Ciclo	Fase	Hilo	Amperios a plena carga	Disyuntor	AWG	mm^2
Modelos de Velocidad M									
Q	Estándar	200-240	50- 60	3	3	14	20	12	4
	Calefacción eléctrica					105	110	2	35
N	Estándar	440-480	50- 60	3	3	9	15	14	2,5
	Calefacción eléctrica					39	40	8	10
P	Estándar	380-415	50- 60	3	3	9	15	14	2,5
	Calefacción eléctrica					35	40	8	10
Modelos de Velocidad V									
Q	Estándar	200-240	50- 60	3	3	16	20	12	4
	Calefacción eléctrica					105	110	2	35
N	Estándar	440-480	50- 60	3	3	10	15	14	2,5
	Calefacción eléctrica					39	40	8	10
P	Estándar	380-415	50- 60	3	3	10	15	14	2,5
	Calefacción eléctrica					35	40	8	10

Tabla 28

© Copyright, Alliance Laundry Systems LLC - NO COPIAR ni TRANSMITIR

Modelos de capacidad de 47,6 kg [105 libras] - Certificación norteamericana									
Designación de voltaje						Especificaciones			
Códigos		Voltaje	Ciclo	Fase	Hilo	Amperios a plena carga	Disyuntor	AWG	mm^2
Modelos de Velocidad M									
Q	Estándar	200-240	50- 60	3	3	14	20	12	4
	Calefacción eléctrica					108	110	2	35
N	Estándar	440-480	50- 60	3	3	9	15	14	2,5
	Calefacción eléctrica					40	50	8	10
P	Estándar	380-415	50- 60	3	3	9	15	14	2,5
	Calefacción eléctrica					36	40	8	10
Modelos de Velocidad V									
Q	Estándar	200-240	50- 60	3	3	16	20	12	4
	Calefacción eléctrica					108	110	2	35
N	Estándar	440-480	50- 60	3	3	10	15	14	2,5
	Calefacción eléctrica					40	50	8	10
P	Estándar	380-415	50- 60	3	3	10	15	14	2,5
	Calefacción eléctrica					36	40	8	10

Tabla 29

© Copyright, Alliance Laundry Systems LLC - NO COPIAR ni TRANSMITIR

Modelos de capacidad de 59 kg [130 libras] - Certificación norteamericana									
Designación de voltaje						Especificaciones			
Códigos		Voltaje	Ciclo	Fase	Hilo	Amperios a plena carga	Disyuntor	AWG	mm^2
Modelos de Velocidad M									
Q	Estándar	200-240	50- 60	3	3	16	20	12	4
N	Estándar	440-480	50- 60	3	3	10	15	14	2,5
	Calefacción eléctrica					74	80	4	25
P	Estándar	380-415	50- 60	3	3	10	15	14	2,5
	Calefacción eléctrica					65	70	4	25
Modelos de Velocidad V									
Q	Estándar	200-240	50- 60	3	3	21	30	10	6
N	Estándar	440-480	50- 60	3	3	12	15	14	2,5
	Calefacción eléctrica					74	80	4	25
P	Estándar	380-415	50- 60	3	3	12	15	14	2,5
	Calefacción eléctrica					65	70	4	25

Tabla 30

© Copyright, Alliance Laundry Systems LLC - NO COPIAR ni TRANSMITIR

Modelos de capacidad de 72,6 kg [160 libras] - Certificación norteamericana									
Designación de voltaje						Especificaciones			
Códigos		Voltaje	Ciclo	Fase	Hilo	Amperios a plena carga	Disyuntor	AWG	mm^2
Modelos de Velocidad V									
Q	Estándar	200-240	50- 60	3	3	22	30	10	6
N	Estándar	440-480	50- 60	3	3	12	15	14	2,5
	Calefacción eléctrica					74	80	4	25
P	Estándar	380-415	50- 60	3	3	12	15	14	2,5
	Calefacción eléctrica					65	70	4	25

Tabla 31

Modelos de capacidad de 90,7 kg [200 libras] - Certificación norteamericana									
Designación de voltaje						Especificaciones			
Códigos		Voltaje	Ciclo	Fase	Hilo	Amperios a plena carga	Disyuntor	AWG	mm^2
Modelos de Velocidad M									
Q	Estándar	200-240	50- 60	3	3	22	30	10	6
N	Estándar	440-480	50- 60	3	3	12	15	14	2,5
	Calefacción eléctrica					74	80	4	25
P	Estándar	380-415	50- 60	3	3	12	15	14	2,5
	Calefacción eléctrica					65	70	4	25

Tabla 32

© Copyright, Alliance Laundry Systems LLC - NO COPIAR ni TRANSMITIR

© Copyright, Alliance Laundry Systems LLC - NO CO-PIAR ni TRANSMITIR

Aprobación de la CE

NOTA: Los tamaños de los cables que figuran en esta tabla se basan en el Artículo 310, Tabla 310.16 del NEC; a 40°C [104°F] de temperatura ambiente. Siga los códigos eléctricos locales. Utilice sólo conductores de cobre, clasificados para 90°C [194°F] o más, tipo THHN o mejores. No más de tres conductores que transporten corriente por cada conducto eléctrico. Póngase en contacto con las autoridades locales que tengan jurisdicción si tiene preguntas. Los disyuntores deben estar en la lista de UL 489 o ser superiores. Los disyuntores monofásicos sólo para máquinas monofásicas; los disyuntores trifásicos para todas las demás.

NOTA: N y P Designación de voltaje - Donde el conductor de protección tiene un área transversal de menos de 10 mm2 Cu, un segundo conductor de protección de, al menos, la misma área transversal debe proporcionarse hasta un punto donde el conductor de protección tenga un área transversal de no menos de 10 mm2 Cu.

Modelos de capacidad de 20,4 kg [45 libras] - Certificación de la marca CE								
Designación de voltaje						Especificaciones		
Código		Voltaje	Ciclo	Fase	Hilo	Amperios a plena carga	Disyuntor	mm^2
Modelos de Velocidad L								
X		200-240	50-60	1/3	2/3	11/7	16/10	2,5
Modelos de Velocidad M								
X		200-240	50-60	1/3	2/3	11/8	16/10	2,5
Q	Calefacción eléctrica	200-240	50-60	3	3	59-70	80	16
N	Estándar	440-480	50-60	3	3	5	6	2,5
	Calefacción eléctrica					35	40	4
P	Estándar	380-415	50-60	3	3	5	6	2,5
	Calefacción eléctrica					30	40	4
Modelos de Velocidad V								
X		200-240	50-60	1/3	2/3	17/11	20/16	2,5
Q	Calefacción eléctrica	200-240	50-60	3	3	59-70	80	16

Tabla 33 *continuación...*

© Copyright, Alliance Laundry Systems LLC - NO COPIAR ni TRANSMITIR

Modelos de capacidad de 20,4 kg [45 libras] - Certificación de la marca CE								
Designación de voltaje						Especificaciones		
Código		Voltaje	Ciclo	Fase	Hilo	Amperios a plena carga	Disyuntor	mm^2
N	Estándar	440-480	50-60	3	3	7	10	2,5
	Calefacción eléctrica					35	40	4
P	Estándar	380-415	50-60	3	3	8	10	2,5
	Calefacción eléctrica					30	40	4

Tabla 33

Modelos de capacidad de 29,5 kg [65 libras] - Certificación de la marca CE								
Designación de voltaje						Especificaciones		
Código		Voltaje	Ciclo	Fase	Hilo	Amperios a plena carga	Disyuntor	mm^2
Modelos de Velocidad L								
X		200-240	50-60	1/3	2/3	12/7	16/10	2,5
Modelos de Velocidad M								
X		200-240	50-60	1/3	2/3	17/9	20/10	2,5
Q	Calefacción eléctrica	200-240	50-60	3	3	59-70	80	16

Tabla 34 *continuación...*

© Copyright, Alliance Laundry Systems LLC - NO COPIAR ni TRANSMITIR

Modelos de capacidad de 29,5 kg [65 libras] - Certificación de la marca CE								
Designación de voltaje						Especificaciones		
Código		Voltaje	Ciclo	Fase	Hilo	Amperios a plena carga	Disyuntor	mm^2
N	Estándar	440-480	50-60	3	3	5	6	2,5
	Calefacción eléctrica					35	40	4
P	Estándar	380-415	50-60	3	3	5	6	2,5
	Calefacción eléctrica					30	40	4
Modelos de Velocidad V								
X		200-240	50-60	1/3	2/3	17/11	20/16	2,5
Q	Calefacción eléctrica	200-240	50-60	3	3	59-70	80	16
N	Estándar	440-480	50-60	3	3	7	10	2,5
	Calefacción eléctrica					35	40	4
P	Estándar	380-415	50-60	3	3	8	10	2,5
	Calefacción eléctrica					30	40	4

Tabla 34

© Copyright, Alliance Laundry Systems LLC - NO COPIAR ni TRANSMITIR

Modelos de capacidad de 38,6 kg [85 libras] - Certificación de la marca CE								
Designación de voltaje						Especificaciones		
Código		Voltaje	Ciclo	Fase	Hilo	Amperios a plena carga	Disyuntor	mm^2
Modelos de Velocidad M y V								
Q	Estándar	200-240	50-60	3	3	17	20	2,5
	Calefacción eléctrica					87-103	125	35
N	Estándar	440-480	50-60	3	3	11	16	2,5
	Calefacción eléctrica					35	40	4
P	Estándar	380-415	50-60	3	3	11	16	2,5
	Calefacción eléctrica					30	40	4

Tabla 35

Modelos de capacidad de 47,6 kg [105 libras] - Certificación de la marca CE								
Designación de voltaje						Especificaciones		
Código		Voltaje	Ciclo	Fase	Hilo	Amperios a plena carga	Disyuntor	mm^2
Modelos de Velocidad M y V								
Q	Estándar	200-240	50-60	3	3	17	20	2,5
	Calefacción eléctrica					67-103	125	35

Tabla 36 *continuación...*

© Copyright, Alliance Laundry Systems LLC - NO COPIAR ni TRANSMITIR

Modelos de capacidad de 47,6 kg [105 libras] - Certificación de la marca CE								
Designación de voltaje						Especificaciones		
Código		Voltaje	Ciclo	Fase	Hilo	Amperios a plena carga	Disyuntor	mm^2
N	Estándar	440-480	50-60	3	3	11	16	2,5
	Calefacción eléctrica					35	40	4
P	Estándar	380-415	50-60	3	3	11	16	2,5
	Calefacción eléctrica					30	40	4

Tabla 36

Modelos de capacidad de 59 kg [130 libras] - Certificación de la marca CE								
Designación de voltaje						Especificaciones		
Código		Voltaje	Ciclo	Fase	Hilo	Amperios a plena carga	Disyuntor	mm^2
Modelos de Velocidad M								
Q	Estándar	200-240	50-60	3	3	17	20	2,5
N	Estándar	440-480	50-60	3	3	11	16	2,5
	Calefacción eléctrica					70	80	16
P	Estándar	380-415	50-60	3	3	11	16	2,5
	Calefacción eléctrica					61	80	16

Tabla 37 *continuación...*

© Copyright, Alliance Laundry Systems LLC - NO COPIAR ni TRANSMITIR

Modelos de capacidad de 59 kg [130 libras] - Certificación de la marca CE								
Designación de voltaje						Especificaciones		
Código		Voltaje	Ciclo	Fase	Hilo	Amperios a plena carga	Disyuntor	mm^2
Modelos de Velocidad V								
Q		200-240	50-60	3	3	21	25	2,5
N	Estándar	440-480	50-60	3	3	12	16	2,5
	Calefacción eléctrica					70	80	16
P	Estándar	380-415	50-60	3	3	12	16	2,5
	Calefacción eléctrica					61	80	16

Tabla 37

Modelos de capacidad de 72,6 kg [160 libras] - Certificación de la marca CE								
Designación de voltaje						Especificaciones		
Código		Voltaje	Ciclo	Fase	Hilo	Amperios a plena carga	Disyuntor	mm^2
Modelos de Velocidad V								
Q	Estándar	200-240	50-60	3	3	22	25	2,5
N	Estándar	440-480	50-60	3	3	12	16	2,5
	Calefacción eléctrica					70	80	16

Tabla 38 *continuación...*

© Copyright, Alliance Laundry Systems LLC - NO COPIAR ni TRANSMITIR

Modelos de capacidad de 72,6 kg [160 libras] - Certificación de la marca CE								
Designación de voltaje						Especificaciones		
Código		Voltaje	Ciclo	Fase	Hilo	Amperios a plena carga	Disyuntor	mm^2
P	Estándar	380-415	50-60	3	3	12	16	2,5
	Calefacción eléctrica					61	80	16

Tabla 38

Modelos de capacidad de 90,7 kg [200 libras] - Certificación de la marca CE								
Designación de voltaje						Especificaciones		
Código		Voltaje	Ciclo	Fase	Hilo	Amperios a plena carga	Disyuntor	mm^2
Modelos de Velocidad M								
Q	Estándar	200- 240	50-60	3	3	22	25	2,5
N	Estándar	440- 480	50-60	3	3	12	16	2,5
	Calefacción eléctrica					70	80	16
P	Estándar	380- 415	50-60	3	3	12	16	2,5
	Calefacción eléctrica					61	80	16

Tabla 39

© Copyright, Alliance Laundry Systems LLC - NO COPIAR ni TRANSMITIR

Requisitos del vapor (Sólo para opción de calefacción de vapor)

ADVERTENCIA

Superficies calientes. Causarán quemaduras graves. Apague el vapor y deje que las tuberías de vapor, las conexiones y los componentes se enfríen antes de tocarlos.

W505

Para las máquinas equipadas con calor por vapor opcional, deben instalarse tuberías de acuerdo con las prácticas de vapor comerciales aprobadas. Los requisitos del vapor se presentan en *Table 1*.

Sistema de suministro de inyección de productos químicos

ADVERTENCIA

Sustancias químicas peligrosas. Pueden dañar los ojos y la piel. Use gafas y protección de las manos al manipular sustancias químicas; evite siempre el contacto directo con sustancias químicas en bruto. Antes de manipular los productos químicos lea las instrucciones del fabricante sobre contacto accidental. Asegúrese de que haya un sitio de acceso fácil donde enjuagar los ojos y una ducha de emergencia. Revise a intervalos regulares si hay fugas de sustancias químicas.

W363

IMPORTANTE: El goteo de productos químicos sin diluir puede dañar la máquina. Todas las bombas de los dispensadores de suministro de inyección de productos químicos y las tuberías de los dispensadores deben montarse debajo del punto de inyección de la lavadora. Los circuitos no evitan el goteo si no se siguen estas instrucciones. *Figura 34* muestra un sistema típico de suministro de inyección.*Figura 35* muestra un sistema de suministro típico de cinco compartimentos.

IMPORTANTE: El incumplimiento de estas instrucciones podría dañar la máquina y anular la garantía.

El conector de suministro químico está ubicado en la parte trasera derecha de la máquina. Hay 12 puertos químicos en el conector, a través de cada uno de ellos se puede conectar una manguera de suministro de líquido.

IMPORTANTE: La presión de agua no debe superar los 275 kPa [40 psi].

1. Perfore a través de los puertos en el conector de suministro químico según sea necesario para las mangueras de suministro externo.

   NOTA: Los puertos de 3/8 plg. deben perforarse con una broca de 3/16 plg. de diámetro y los puertos de 1/2 plg. deben perforarse con una broca de 5/16 plg. de diámetro antes de conectar las líneas de químicos. Consulte *Figura 33* .

   IMPORTANTE: Tenga cuidado de perforar solo a través de la primera pared para no dañar la máquina.
2. Retire los residuos de plástico.
3. Conecte las mangueras de suministro externo a los puertos en cada uno de los agujeros perforados.
4. Fije con abrazaderas adecuadas.

PRECAUCIÓN

Taladre los tapones y los racores antes de hacer la conexión de la manguera de suministro. El no hacerlo puede causar acumulación de la presión y el riesgo de una ruptura de la tubería.

W491

Dispensación de suministros	
Cantidad de señales de suministros químicos líquidos (si están incluidas)	4 u 8
Cantidad de compartimientos de suministro	5
Cantidad de conexiones de suministro externo de líquido	12

Tabla 40

© Copyright, Alliance Laundry Systems LLC - NO COPIAR ni TRANSMITIR

Conexión para mangueras de suministro químico (consulte *Figura 33* para ver detalles del conector de suministro químico)

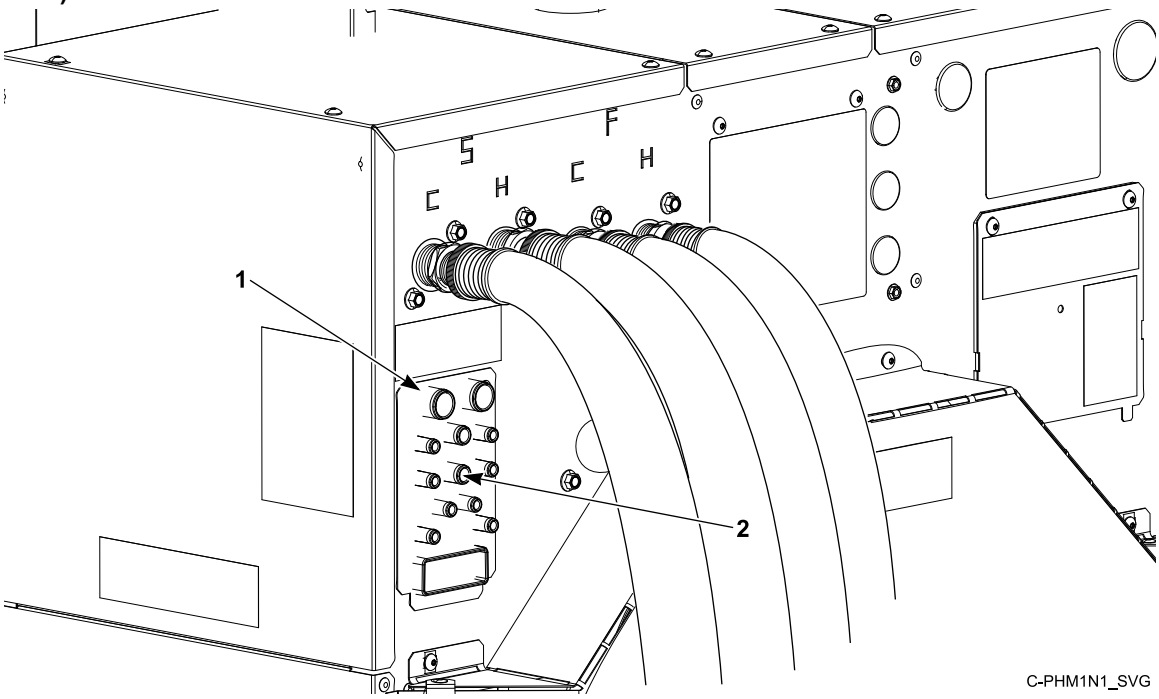

1. Conector para suministro de productos químicos
2. Puertos de conexión de suministro de líquido externo (12)

Figura 32

Puertos de conexión de suministro de líquido externo

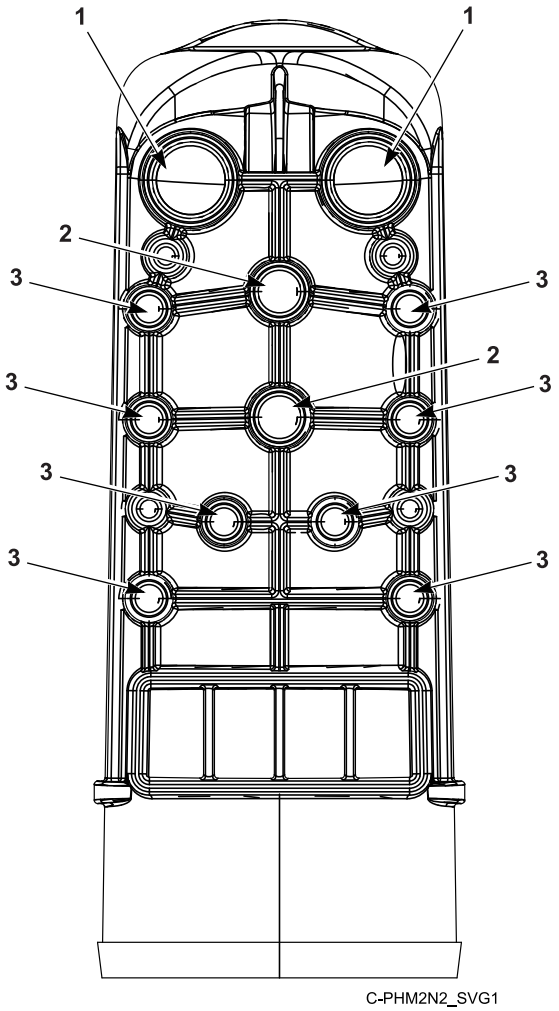

1. Puerto de 3/4 plg., D. E.
2. Puerto de 1/2 plg., D. E.
3. Puerto de 3/8 plg., D. E.

Figura 33

© Copyright, Alliance Laundry Systems LLC - NO COPIAR ni TRANSMITIR

Instalación del suministro químico

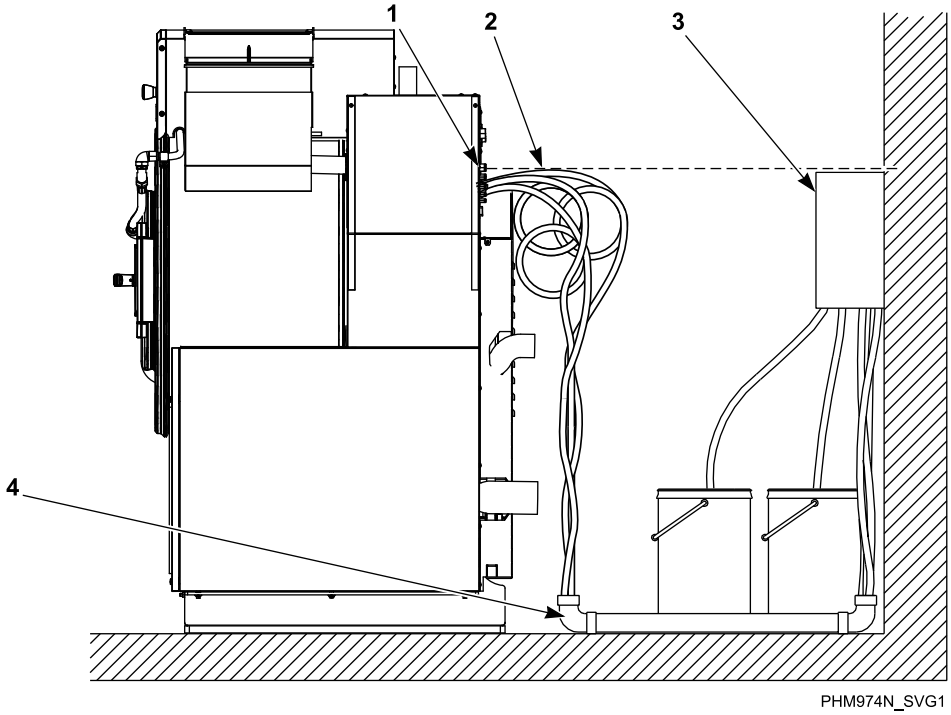

* Use una válvula de retención al final del tubo

† Las bombas deben montarse por debajo del punto de inyección.

1. Punto de inyección*
2. Bucles
3. Salida de bomba de distribuidor de productos químicos †
4. Tubería PVC

Figura 34

© Copyright, Alliance Laundry Systems LLC - NO COPIAR ni TRANSMITIR

Dispensador de suministros de cinco compartimientos (Opcional)

Dispensador de suministros de cinco compartimientos (Opcional)

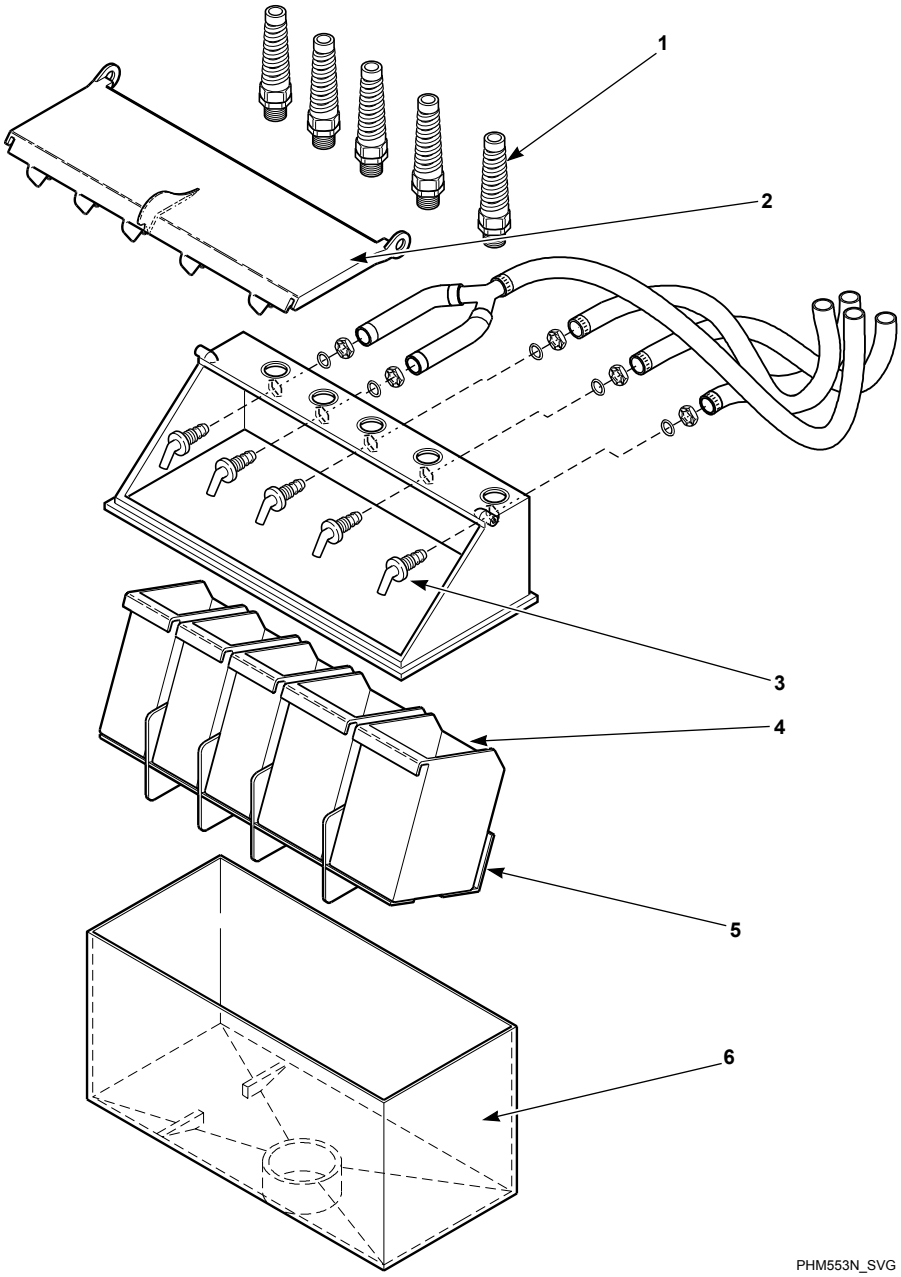

IMPORTANTE: No acople nada en las boquillas. Se debe mantener la separación de aire.

1. Protector contra tirones de las líneas de suministro para productos químicos líquidos
2. Cubierta del dispensador de suministros
3. Boquillas
4. Tazas de suministro de productos secos
5. Inserto de suministros secos
6. Dispensador de suministros de polipropileno

Figura 35

© Copyright, Alliance Laundry Systems LLC - NO COPIAR ni TRANSMITIR

1. Retire la pieza desmontable del dispensador de suministro. Consulte la *Figura 35* . Los tapones se ensamblan en el interior del anillo de la tubería.
2. Instale el conector PG en el orificio con protectores contra tirones, incluida la tuerca de sellado.
3. Introduzca las tuberías por la base PG. No quite las tazas. El tubo debe extenderse dentro de la taza de plástico, con excepción del tubo de suavizante, que debe ir a la parte exterior de la taza.
4. Apriete la tuerca de sellado para impedir que el tubo se salga del montaje.
5. Antes de poner la máquina en funcionamiento, confirme que la tapa está bien cerrada.

No intente hacer conexiones eléctricas de la bomba de suministro de inyección de productos químicos en puntos distintos de los previstos específicamente por la fábrica para tal fin.

Instalación del suministro químico utilizando el dispensador de suministro de cinco compartimentos

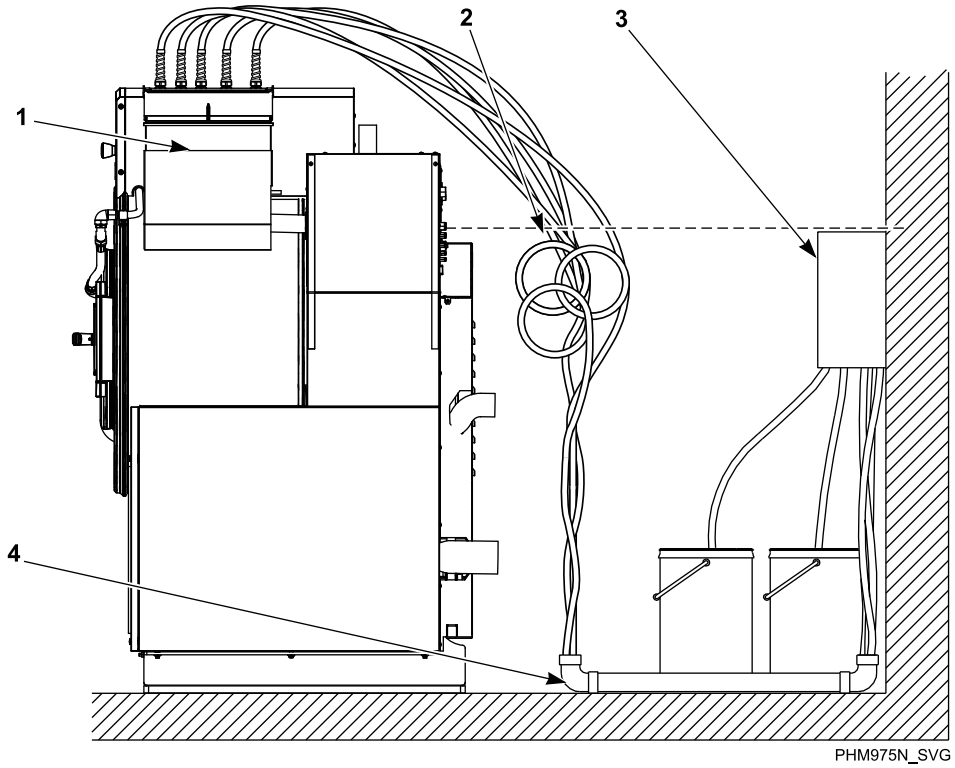

* Use una válvula de retención al final del tubo

† Debe montarse por debajo del punto de inyección.

1. Punto de inyección*
2. Bucles
3. Salida de bomba de distribuidor de productos químicos †
4. Tubería PVC

Figura 36

Suministros externos

Para la comunicación apropiada entre la máquina y un sistema de suministro externo de productos químicos, es importante que la energía para la señal de baja tensión esté conectada correctamente. El diagrama de cableado incluido muestra varias opciones diferentes para el cableado correcto y seguro de esta interfaz.

El método preferido para conectar el cableado desde el sistema de suministro químico externo hasta la máquina es usar la potencia de 300 mA del transformador de control de 24 V CA de la má-

© Copyright, Alliance Laundry Systems LLC - NO COPIAR ni TRANSMITIR

quina, que está diseñado estrictamente para este fin. Consulte *Figura 37* y *Figura 38* . Se encuentran disponibles otras opciones de voltaje y corriente, pero requieren algunos cambios en el cableado y deben entregarse con una fuente de potencia externa. En ninguna circunstancia, deben usarse las conexiones de suministro o la fuente de alto voltaje de la máquina para el cableado de comunicación.

Las conexiones del cableado de comunicación, que es H2 un conector verde de una sola fila en un tablero de salida pequeño y H4 un conector verde de una sola fila en un tablero de salida grande, pueden encontrarse debajo del panel de servicio en la parte superior trasera de la máquina.

Inyección de sustancias químicas usando el transformador de control Interno de 24VCA

NOTA: Alliance Laundry Systems recomienda usar el transformador de Control Interno de 300 miliamperios y 24 VCA.

PRECAUCIÓN

No trate de aumentar la capacidad de los fusibles o alterar el cableado de la regleta de terminales de suministro externo de productos químicos de tal forma que puedan entrar en conflicto con los métodos sugeridos que aparecen en el Diagrama de cableado de la alimentación externa opcional.

W699

IMPORTANTE: No utilice los terminales del transformador si se utiliza una fuente de alimentación externa.

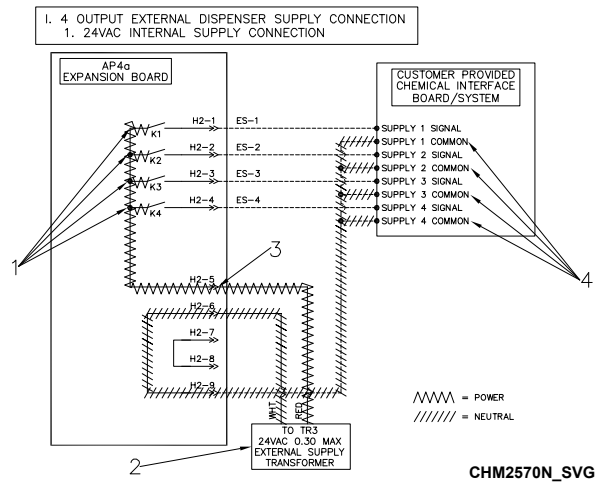

1. Salida de fuente de alimentación externa
2. Transformador de control interno
3. Terminal RELAY COM
4. Común de la señal de entrada del dispensador externo

Figura 37

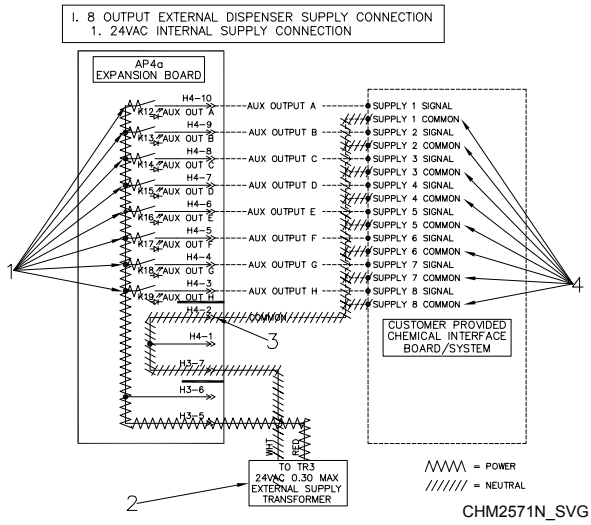

1. Salida de fuente de alimentación externa
2. Transformador de control interno
3. Terminal RELAY COM
4. Común de la señal de entrada del dispensador externo

Figura 38

© Copyright, Alliance Laundry Systems LLC - NO COPIAR ni TRANSMITIR

Inyección de productos químicos Usando Fuente de alimentación CA externa

NOTA: Alliance Laundry Systems NO suministra una fuente de alimentación CA externa.

NOTA: La energía para los suministros externos no debe ser derivada del punto de conexión de la energía principal de alta tensión.

IMPORTANTE: La fuente de alimentación externa debe suministrar energía a 240 VCA o menos y estar protegida para 3 amperios o menos.

1. Desconecte los cables rojos y blancos de 24 V CA y colóqueles un tapón.
2. Conecte un lado de la potencia externa al “RELAY COM” y el otro al común de señales de entrada del dispensador externo. Consulte la *Figura 39* y la *Figura 40* .

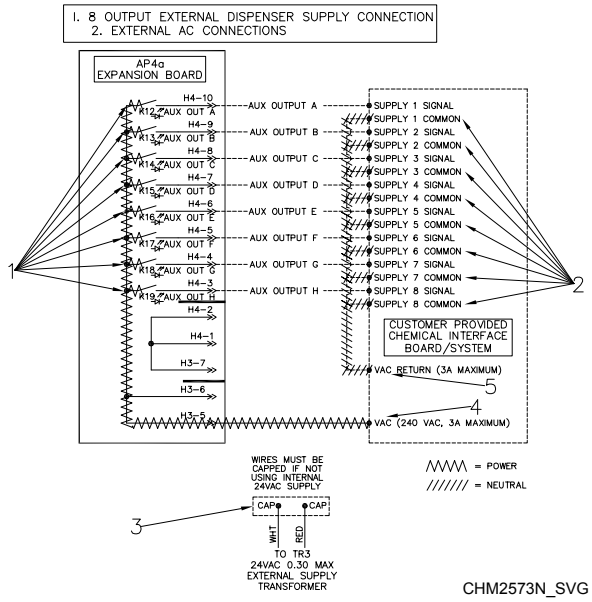

1. Salida de fuente de alimentación externa
2. Común de señales de entrada del dispensador externo
3. Suministro de 24 V CA con tapón
4. Terminal V CA
5. Terminal V CA COM

Figura 39

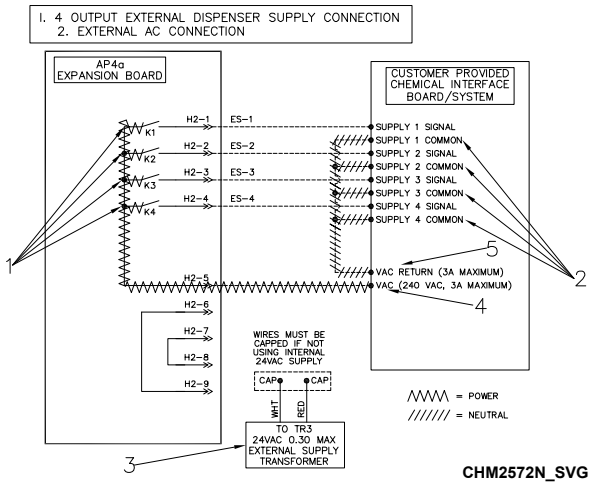

1. Salida de potencia del dispensador externo
2. Común de señales de entrada del dispensador externo
3. Suministro de 24 V CA con tapón
4. Terminal V CA
5. Terminal V CA COM

Figura 40

PRECAUCIÓN

No trate de aumentar la capacidad de los fusibles o alterar el cableado de la regleta de terminales de suministro externo de productos químicos de tal forma que puedan entrar en conflicto con los métodos sugeridos que aparecen en el Diagrama de cableado de la alimentación externa opcional.

W699

señales de alimentación externa

Se proporcionan las señales de ciclo de lavado al equipo de suministro externo de productos químicos y se puede recibir una señal de "esperar por el siguiente paso" desde el equipo de suministro.

Por ejemplo, de un tablero de 4 señales, si se selecciona ES1 el contacto K1 se cierra y se suministra potencia a Señal de suministro 1. El contacto permanecerá cerrado por el tiempo programado en el control. Consulte la *Figura 41* para ver Conexión de suministro interno o la *Figura 43* para ver Conexión de CA externa.

Por ejemplo, de un tablero de 8 señales, si se selecciona ES1 el contacto K12 se cierra y se suministra potencia a Señal de suministro 1. El contacto permanecerá cerrado por el tiempo programado en el control. Consulte la *Figura 42* para ver Conexión de suministro interno o la *Figura 44* para ver Conexión de CA externa.

© Copyright, Alliance Laundry Systems LLC - NO COPIAR ni TRANSMITIR

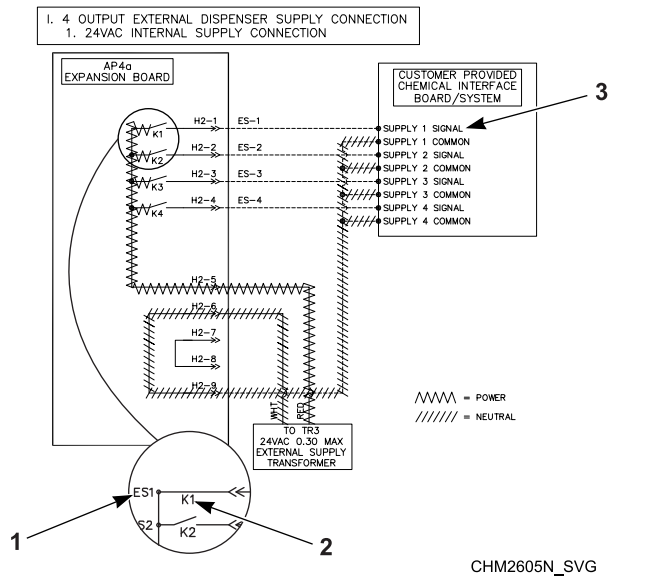

1. Fuente de alimentación ES1
2. Contacto K1
3. Señal de Suministro 1

Figura 41

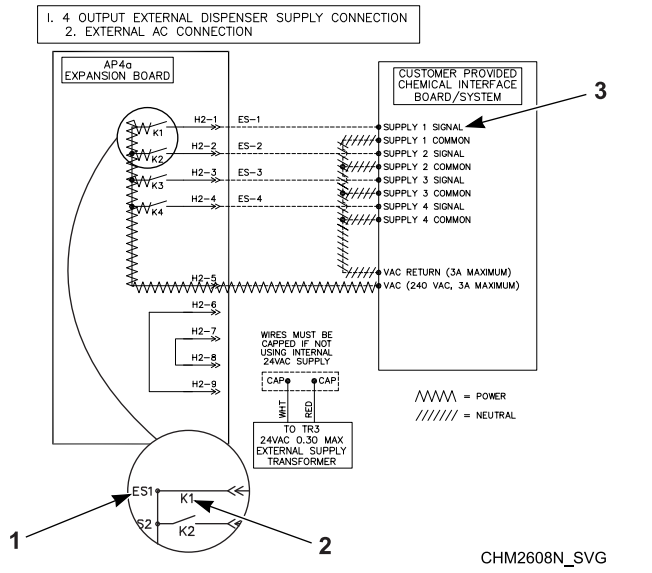

1. Fuente de alimentación ES1
2. Contacto K1
3. Señal de Suministro 1

Figura 42

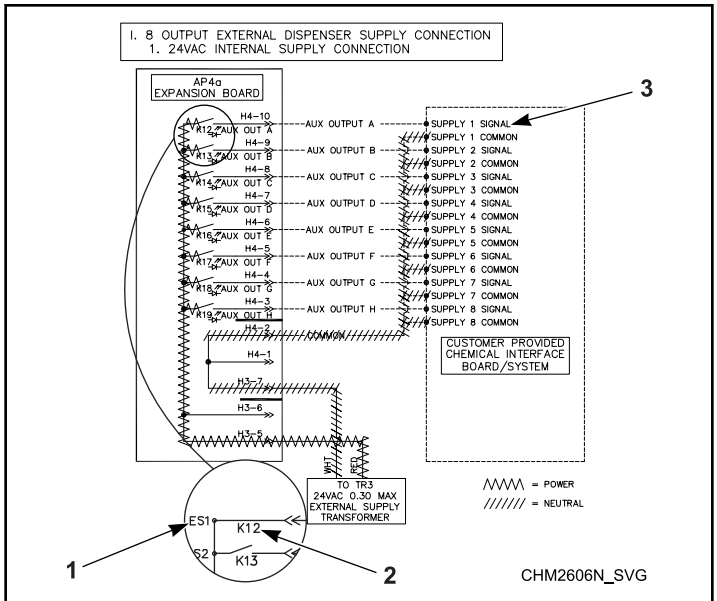

1. Fuente de alimentación ES1
2. Contacto K12
3. Señal de Suministro 1

Figura 43

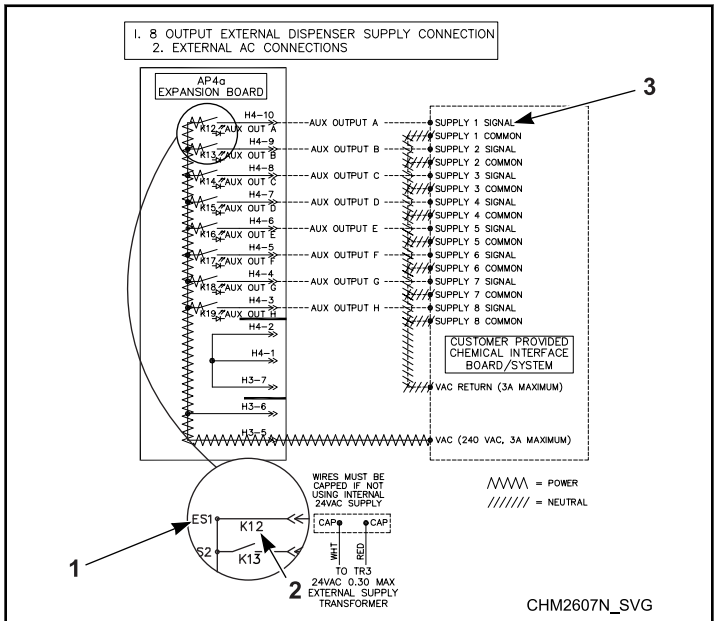

1. Fuente de alimentación ES1
2. Contacto K12
3. Señal de Suministro 1

Figura 44

Inicio

Rotación de la canasta

Cuando se complete la instalación, haga funcionar la máquina con un ciclo de prueba y compruebe que la rotación de la canasta sea en el sentido contrario al de las agujas del reloj en el paso de centrifugación.

1. Si la rotación no es en el sentido contrario al de las agujas del reloj, desconecte la alimentación eléctrica a la máquina.
2. Haga que un electricista calificado invierta en el motor dos cables cualesquiera del motor.

Operación del interruptor de estabilidad de seguridad

Después de que la máquina se haya instalado correctamente, se debe verificar el funcionamiento del interruptor de estabilidad de seguridad.

1. Localice el interruptor de color verde de la parte posterior, al lado izquierdo del marco.
2. Coloque un imán grande por encima del interruptor de bola normalmente cerrado, para verificar el funcionamiento del interruptor.

   IMPORTANTE: Las máquinas se fabrican con un interruptor de bola cerrado normalmente y no deben necesitar ningún tipo de ajuste. Para evitar desconexiones incómodas, la máquina debe estar nivelada con un valor sumado de 3/8 de pulgada (9,5 mm) de delante a atrás y de derecha a izquierda con respecto al suelo. Si el interruptor se salta, compruebe si la máquina está nivelada y luego si el mortero es deficiente y si hay pernos de anclaje rotos. NO PONGA EN DERIVACIÓN EL INTERRUPTOR DE SEGURIDAD. Póngase en contacto con un técnico de servicio calificado para obtener asistencia adicional.

© Copyright, Alliance Laundry Systems LLC - NO COPIAR ni TRANSMITIR

Operación

Instrucciones de uso

1. Encienda la fuente de alimentación principal (disyuntor).
2. Gire la manija hacia la derecha para abrir. Referirse a la *Figura 45* .

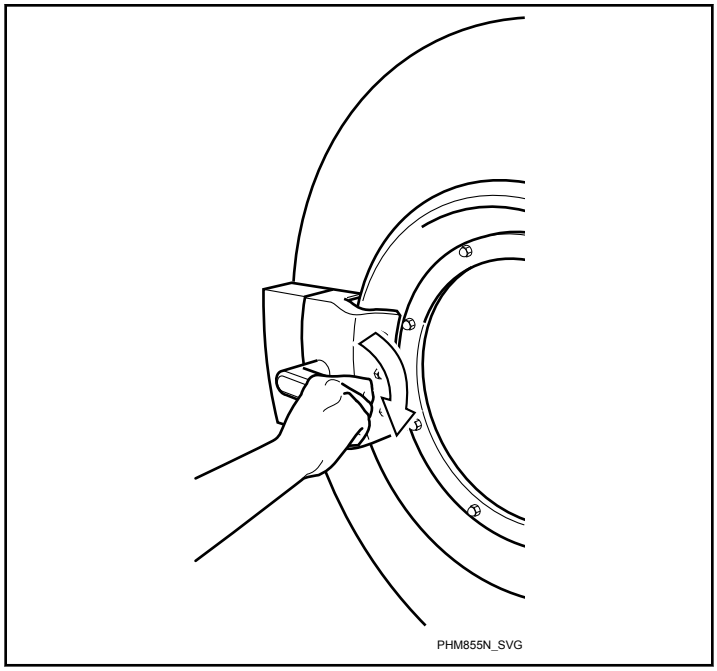

Figura 45

3. Cargue hasta la capacidad siempre que sea posible. NO SOBRECARGUE. Consulte la *Figura 46* .

   NOTA: Una carga inferior puede provocar condiciones de desequilibrio que pueden acortar la vida de la máquina.

PRECAUCIÓN

Tenga cuidado cerca de la puerta abierta, especialmente cuando se carga desde un nivel abajo de la puerta. El impacto con los bordes de la puerta puede ocasionar lesiones personales.

SW025

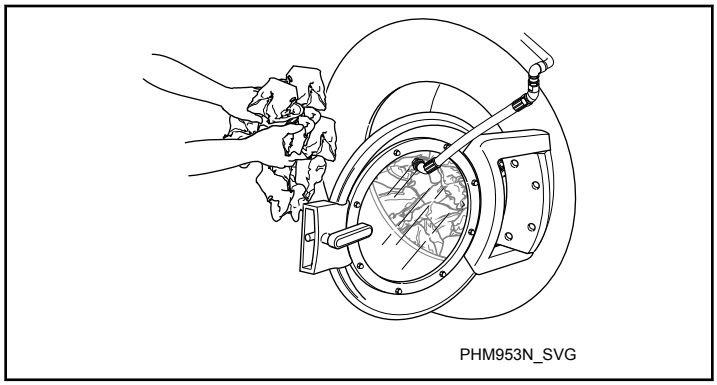

Figura 46

   NOTA: Cuando lave artículos que pudieran desintegrarse o fragmentarse, como trapeadores o esponjas, utilice redes para lavadora para evitar que se tape el desagüe.

   IMPORTANTE: Para evitar situaciones de desequilibrio de la carga, desgaste o daño prematuro en la máquina cuando utiliza mallas de lavandería, use varias mallas pequeñas en una carga.

4. Cierre la puerta y gire la manija en sentido contrario a las agujas del reloj. Consulte la *Figura 47* .

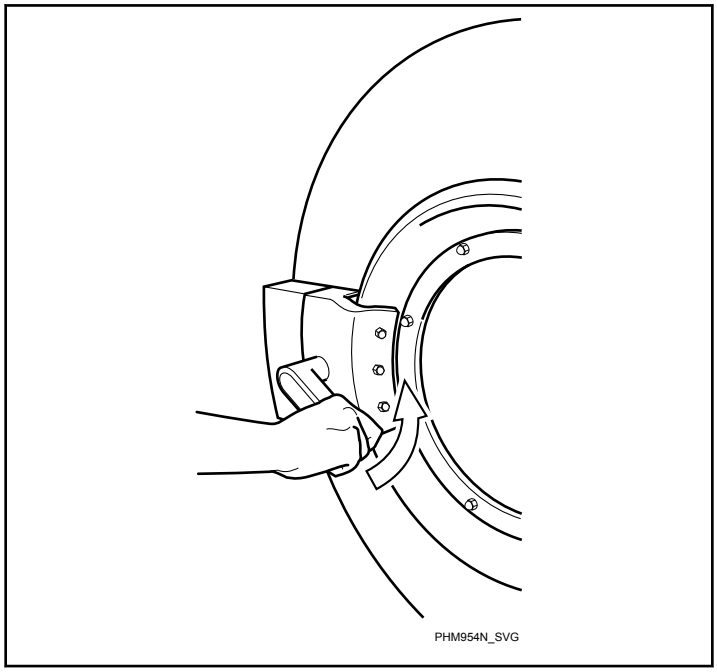

Figura 47

5. Consulte *Instrucciones de control de OPL (locales de lavandería)* para seleccionar e iniciar un ciclo.

© Copyright, Alliance Laundry Systems LLC - NO COPIAR ni TRANSMITIR

PRECAUCIÓN

No se puede extraer agua de elementos con respaldo de caucho. Para evitar daños a la máquina por causa de condiciones de desbalanceo, no utilice un paso de giro (extracción) cuando lave artículos con respaldo de caucho. La garantía resultará anulada.

W880

ADVERTENCIA

Para evitar lesiones personales, evite el contacto con el agua de entrada a temperaturas superiores a 51° Celsius [125° Fahrenheit] y con las superficies calientes.

W748

© Copyright, Alliance Laundry Systems LLC - NO COPIAR ni TRANSMITIR

Instrucciones de los controles

NOTA: El dígito de control es el séptimo dígito en el número de modelo. Ejemplo: UWT045[D]30VQ050LA00

Modelos con control N

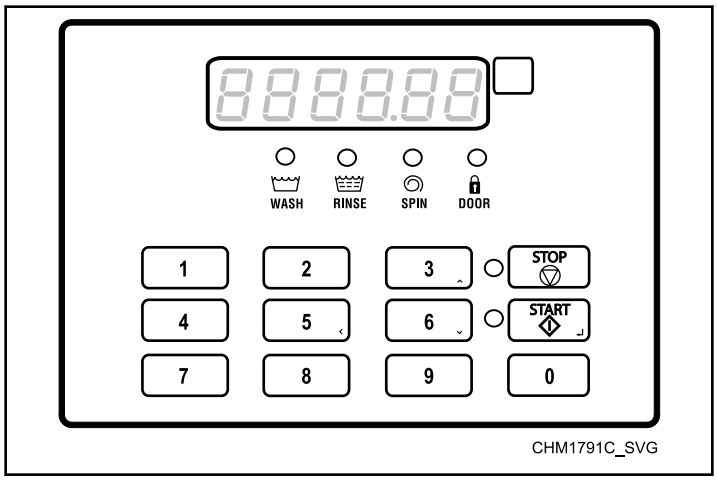

Figura 48

1. Si está equipada con un dispensador de suministro opcional, agregue suministros secos a los receptáculos del compartimento antes del inicio de cada ciclo. Los suministros líquidos pueden inyectarse directamente en el dispensador de suministro mediante un sistema de suministro de químicos externo.

   NOTA: Los recipientes del surtidor no deben quitarse cuando se conecte un sistema de suministro externo de productos químicos a la máquina.
2. Presione la tecla 1, 2, 3, 4, 5, 6, 7, 8, 9 o 0 para seleccionar el ciclo deseado.
3. Presione la tecla START (entrar) para seleccionar.

   NOTA: Los ciclos no se pueden cambiar en ningún momento después de que haya arrancado la máquina.
4. Cuando un ciclo está completo, el control muestra OPENDOOR (ABRIR PUERTA).

Modelos con control D

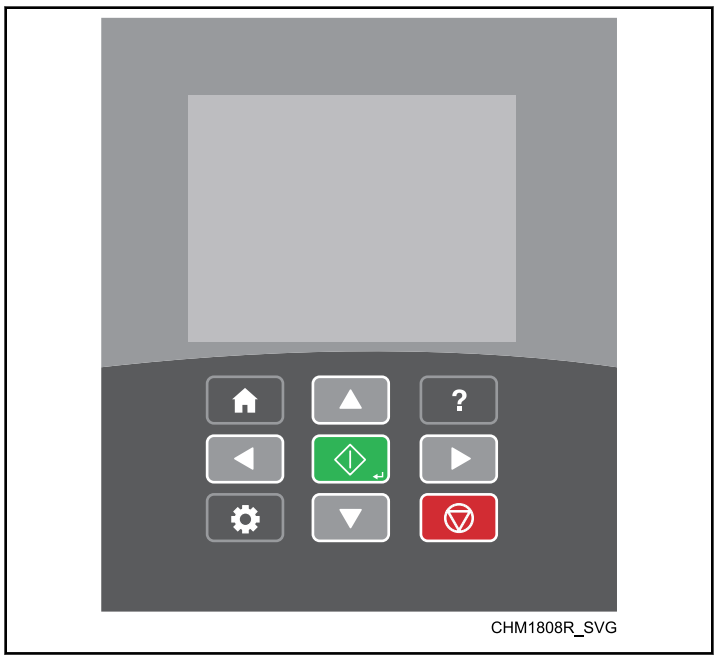

Figura 49

1. Si está equipada con un dispensador de suministro opcional, agregue suministros secos a los receptáculos del compartimento antes del inicio de cada ciclo. Los suministros líquidos pueden inyectarse directamente en el dispensador de suministro mediante un sistema de suministro de químicos externo.

   NOTA: Los recipientes del surtidor no deben quitarse cuando se conecte un sistema de suministro externo de productos químicos a la máquina.
2. Si la pantalla se pone en blanco por estar inactiva, presione la tecla ⌂.
3. Presione las teclas ▲ o ▼ para desplazarse por la lista de ciclos.

   NOTA: Consulte el Manual de programación para personalizar un ciclo.
4. Presione la tecla ◇ para iniciar el ciclo resaltado.

   NOTA: Consulte el Manual de programación para conocer la opción Avance rápido de un ciclo.
5. Cuando un ciclo está completo, el control muestra “Ciclo completo”.

© Copyright, Alliance Laundry Systems LLC - NO COPIAR ni TRANSMITIR

Botón de parada de emergencia

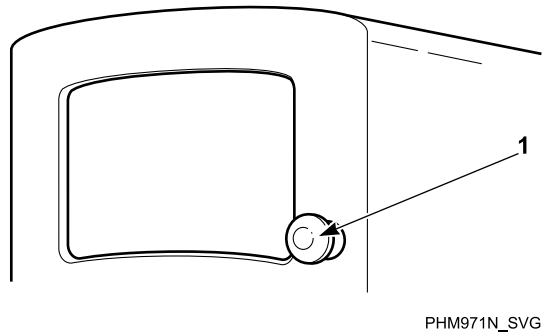

1. Botón de parada de emergencia

Figura 50

1. Presione el botón rojo de parada de emergencia para detener toda actividad.
2. Para reiniciar el funcionamiento de la máquina, jale del botón de parada de emergencia rojo y presione START (entrar) en el control.

Rutina de agitación

ADVERTENCIA

NUNCA introduzca las manos ni objetos en la canasta antes de que se haya detenido por completo. Hacerlo podría ocasionar heridas graves

SW012

Se ha programado un paso de agitación al final de cada ciclo y esto ayudará a evitar que la ropa se enrede.

El tiempo de agitación se fija en la fábrica para que agite por 40 segundos. Consulte el **Manual de programación** para desactivar o cambiar el tiempo de agitación.

Función de movimiento intermitente de la cesta (solo para modelos de 160 y 200 lb)

Con la puerta abierta y el control en Cycle Menu (menú del ciclo), presione y MANTENGA ambos botones de movimiento intermitente con las dos manos. Se oirá una serie de pitidos altos, indicando que la opción de movimiento intermitente de la canasta va a comenzar.

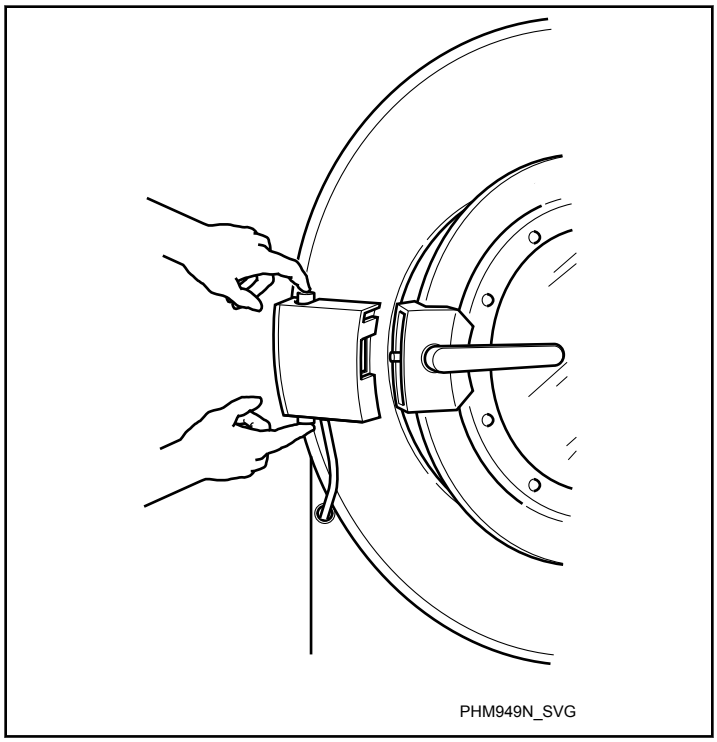

Figura 51

Esta función se desactiva cuando la puerta de carga está cerrada y los botones de movimiento intermitente no se pulsan.

ADVERTENCIA

Para evitar lesiones personales, NO meta las manos en la canasta mientras está girando. Mantenga a todo el personal a una distancia segura de la máquina durante el uso de la función de Movimiento a pasos de la canasta.

W641

© Copyright, Alliance Laundry Systems LLC - NO COPIAR ni TRANSMITIR

Mantenimiento

El mantenimiento de rutina aumenta al máximo la eficiencia del funcionamiento y reduce al mínimo el tiempo de inactividad. Los procedimientos de mantenimiento descritos a continuación prolongarán la duración de la máquina y ayudarán a prevenir accidentes.

ADVERTENCIA

Los bordes afilados pueden causar lesiones personales. Utilice gafas de seguridad y guantes, utilice las herramientas adecuadas y proporcionar iluminación al manipular las piezas de chapa metálica.

W366R1

PRECAUCIÓN

Vuelva a colocar todos los paneles que se retiren para efectuar los procedimientos de servicio y mantenimiento. No haga funcionar la máquina si faltan protecciones o piezas, o con piezas dañadas. No puentee ningún dispositivo de seguridad.

SW019

Siga los códigos locales para obtener consejo apropiado sobre el lavado de prendas infectadas.

Los siguientes procedimientos de mantenimiento se deben realizar con regularidad en los intervalos requeridos.

Diariamente

IMPORTANTE: Reemplace todos los paneles que se quitan para realizar el procedimiento de mantenimiento. No ponga en funcionamiento la máquina con protectores faltantes o con piezas rotas o faltantes. No altere ningún dispositivo de seguridad.

ADVERTENCIA

No rocíe la máquina con agua. Puede ocasionar cortocircuito y daños graves.

unique_68_Connect_42_note-1437506691659

IMPORTANTE: El bloqueo de la puerta debe ser revisado diariamente para garantizar un funcionamiento correcto. Compruebe también que las calcomanías de seguridad e instrucciones se encuentren en la máquina. Cualquier calcomanía de instrucción de seguridad que falte o sea ilegible debe ser reemplazada inmediatamente.

© Copyright, Alliance Laundry Systems LLC - NO COPIAR ni TRANSMITIR

Comienzo del día

1. Inspeccione el interbloqueo de puerta antes de poner en funcionamiento.
   a. Trate de arrancar la máquina con la puerta abierta. La máquina no debe arrancar.
   b. Cierre la puerta sin asegurarla y arranque la máquina. La máquina no debe arrancar.
   c. Intente abrir la puerta mientras se realiza el ciclo. La puerta no debe abrirse.

Si la cerradura y el bloqueo de la puerta no funcionan correctamente, desconecte la energía y llame a un técnico de servicio.

2. Inspeccione si hay fugas en las conexiones de la manguera de la válvula de entrada de agua en la parte posterior de la máquina.
3. Inspeccione si hay fugas o grietas en las conexiones de productos químicos en las máquinas equipadas con un sistema de suministro químico automático revisando todas las conexiones y mangueras de productos químicos.
4. Si corresponde, inspeccione si hay fugas en las conexiones de la manguera de vapor.
5. Si la máquina cuenta con un módulo de limpieza en húmedo superior, revise las conexiones de la tubería de recirculación de agua para asegurarse de que esté firme y no presenten fugas.
6. Garantice que todos los paneles y protectores están correctamente instalados.

Final el día

1. Limpie el detergente residual y todo material extraño en el tambor de lavado, el vidrio de la puerta y la junta de la puerta.
2. Limpie el dispensador de productos químicos enjuagándolo con agua limpia.
3. Limpie las superficies expuestas de la máquina con un limpiador multipropósito.

   IMPORTANTE: Use únicamente alcohol isopropílico para limpiar las cubiertas gráficas. NO utilice limpiadores a base de amoníaco o vinagre en las cubiertas gráficas.

   NOTA: Descargue la máquina rápidamente después de cada ciclo completo para evitar la acumulación de humedad. Deje la puerta de carga y tapa del dispensador abiertas al finalizar cada ciclo completo para permitir que se evapore la humedad.
4. Si corresponde, limpie el filtro de la unidad del inversor de CA:
   a. Quite la tapa de plástico externa que contiene el filtro.
   b. Quite el filtro de espuma de la tapa.
   c. Lave el filtro con agua templada y deje que se seque al aire. Se puede limpiar el filtro con una aspiradora.

   NOTA: La tapa del módulo de control y la caja de mando y el filtro del ventilador deben estar en su sitio para que el ventilador enfríe de forma apropiada el mando inversor de CA y el control de la parte del frente. De no observar esta advertencia se anulará la garantía y se podrían ocasionar reparaciones costosas del mando del inversor de CA o el remplazo del control delantero.
5. Deje la puerta de carga y la tapa del dispensador abiertas para permitir que se evapore la humedad.

   NOTA: Descargue la máquina rápidamente después de cada ciclo completo para evitar la acumulación de humedad.
6. Corte el suministro de agua.

© Copyright, Alliance Laundry Systems LLC - NO COPIAR ni TRANSMITIR

Mensualmente

NOTA: Desconecte la energía de la máquina en su origen mismo antes de realizar los procedimientos de mantenimiento mensuales.

1. Inspeccione si las conexiones eléctricas están flojas. Apriételas según sea necesario después de desconectar la energía.
   a. Verifique que el aislamiento esté intacto en todos los cables externos y que todas las conexiones estén aseguradas. Si hay evidencia de cables pelados, llame a un técnico de servicio.
2. Limpie las rejillas del filtro de la manguera de entrada.
   a. Cierre el agua y permita que la válvula y la línea de agua se enfríen, si es necesario.
   b. Desenrosque la manguera de entrada de la llave y extraiga la rejilla de los filtros.
   c. Limpie con agua jabonosa y vuelva a instalar. Reemplace si está desgastada o dañada.
   d. Repita el procedimiento con el filtro ubicado en el interior de la válvula en la parte posterior de la máquina.

   NOTA: Todas las rejillas del filtro deben reemplazarse cada cinco años.
3. Si corresponde, limpie el filtro de vapor suministrado por el cliente. Consulte *Figura 52* .
   a. Cierre el suministro de vapor y deje que la válvula se enfríe.
   b. Desatornille la tapa.
   c. Quite el elemento y límpielo.
   d. Vuelva a colocar el elemento y la tapa.

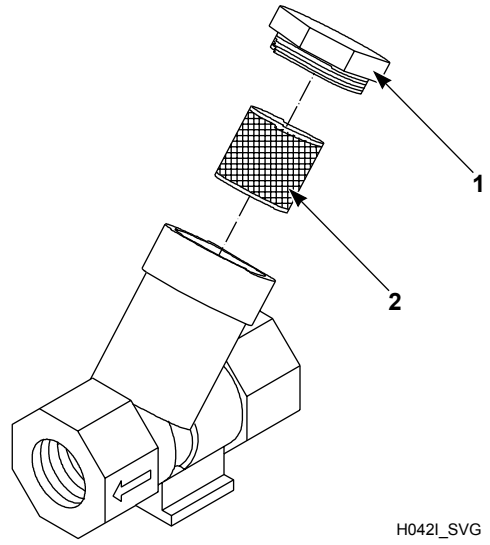

1. Tapa
2. Elemento de filtro de vapor

Figura 52

4. Solo para modelos con calefacción eléctrica, revise si hay exceso de residuos en los elementos de calefacción girando la cesta para inspeccionar a través de los orificios. Extraiga la manguera de la válvula de drenaje para acceder y retire los residuos utilizando una pinza. Reemplace los elementos si es necesario.

   NOTA: Puede que la acumulación de pelusas ocurra con el correr de varios meses. Inspeccione los elemento de calefacción al menos una vez cada seis meses.
5. lubrique los cojinetes mensualmente o cada 200 horas de funcionamiento. Visualmente inspeccione si hay bolsas de aire en la línea de engrase y púrguelas según sea necesario.

La grasa debe tener las siguientes características:

- NLGI Grado 2
- A base de litio
- Insoluble en agua
- Antiherrumbre
- Antioxidante
- Mecánicamente estable

La grasa debe tener una viscosidad adecuada con una de las clasificaciones siguientes:

- ISO VG 150 (135–165 cSt a 40 °C [709–871 SUS a 100 °F])
- ISO VG 220 (198-242 cSt a 40 °C [1047-1283 SUS a 100 °F])
- También es aceptable una clasificación SAE 40 siempre que los valores de cSt o SUS se encuentren dentro de los intervalos especificados.

Bombee la pistola de grasa lentamente, permitiendo solamente 2 bombeos.

NOTA: No bombee la pistola engrasadora hasta que la grasa se salga de la caja del rodamiento. Esto puede resultar en lubricación excesiva, causando daños en los rodamientos y los sellos.

Anualmente

NOTA: Desconecte el suministro eléctrico de la máquina en la fuente de alimentación antes de realizar los procedimientos de mantenimiento.

1. Extraiga los paneles frontales y los paneles de acceso traseros y revise si hay fugas en las conexiones o los sujetadores de las mangueras, del drenaje y de sobreflujo. Revise si las mangueras presentan señales evidentes de deterioro. Reemplácelas según sea necesario.
2. Inspeccione si la correa presenta desgaste inusual, bordes desgastados y tensión incorrecta, y reemplace las correas o ajuste los elementos de tensionamiento según sea necesario.

   NOTA: Las correas no deben estar torcidas y deben estar correctamente asentadas sobre las poleas. La correa debe estar centrada en la polea de la cesta dentro de las 1 mm [0.04 plg.].

© Copyright, Alliance Laundry Systems LLC - NO COPIAR ni TRANSMITIR

a. Utilice los siguientes procedimientos para determinar si las correas deben ajustarse o reemplazarse. Póngase en contacto con un técnico de servicio calificado según el caso.

NOTA: La polea de la cesta debe rotarse tres (3) vueltas completas antes de evaluar la tensión de la correa después de cada ajuste.

- **Medidor de frecuencia.** Ajuste la tuerca superior del perno de anilla hasta que la frecuencia correcta (consulte *Table 6*) llegue a la mitad del vano. Aplique un par de apriete a la contratuerca de 20.6 ± 2 ft lb para sujetarla contra el sujetador del resorte. Consulte *Figura 53* .

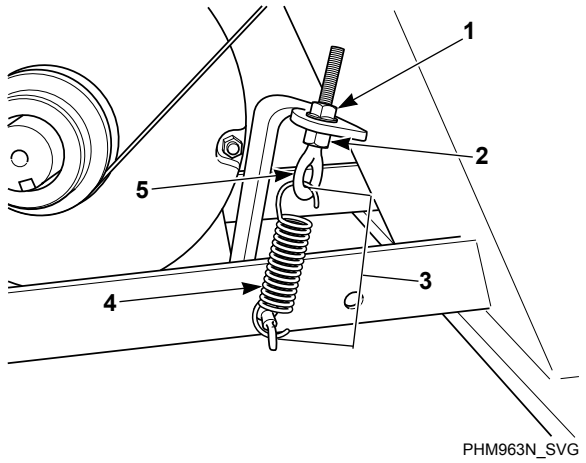

1. Tuerca superior
2. Contratuerca
3. Longitud del resorte
4. Resorte
5. Perno de anilla

Figura 53

- **Medidor de tensión.** Ajuste la tuerca superior del perno de anilla hasta que el medidor de la correa apropiado (consulte la *Table 6*) llegue a la mitad del vano. Aplique un par de apriete a la contratuerca para que suelte el soporte a 20.6 ± 2 ft-lb. Consulte la *Figura 53* .
- **Longitud del resorte.** Ajuste la tuerca superior del perno de anilla hasta que el resorte mida la distancia correcta entre los ganchos. Consulte la *Tabla 41* . Aplique un par de apriete a la contratuerca de 20.6 ± 2 ft-lb para sujetarla contra el sujetador del resorte. Consulte la *Figura 53* .

Longitud del resorte, mm [in]	
Modelo	**Distancia entre los ganchos**
45-65	103 [4-1/16]
85-105	139 [5-7/16]
130-160	149 [5-7/8]
200	165 [6-7/16]

Tabla 41

- **Mantenimiento de la tensión durante la extracción de la correa.** Si se logra la tensión adecuada, encinte la contratuerca en su lugar y afloje la tuerca superior del perno de anilla para liberar la correa. Reemplace la correa y ajuste nuevamente la tuerca superior del perno de anilla a la posición de la contratuerca. Consulte la *Figura 53* .

IMPORTANTE: Todas las uniones de par de apriete deben permanecer secas (sin lubricación).

b. Verifique que la correa esté debidamente alineada mediante el control de la alineación de la polea. En modelos de 45-105 lb, la polea del motor debe estar alineada con el extremo del eje del motor para alinear las correas. En modelos de 130-160 lb, deslice la polea del motor a lo largo del eje del motor y sujete una vez que se obtenga la alineación de la correa en el centro.

1. Instale la correa sobre la polea de la canasta.
2. Instale la correa sobre la polea del motor.
3. Coloque la correa en las ranuras de las poleas del motor correspondientes de manera que quede en el centro de la polea. La correa debe estar centrada en la polea de la cesta dentro de las 1 mm [0.04 plg.].

Tensión de la correa por frecuencia o medidor de la tensión de la correa			
Modelo	**Frecuencia (Hz)**	**Tensión de la correa (lb)**	**Medidor de tensión (N)**
45-65	58 ± 2	108 ± 7	481 ± 32
85-105	62 ± 2	183 ± 11	816 ± 52
130-160	52 ± 1	214 ± 16	954 ± 72
200	61 ± 1	300 ± 16	1335 ± 72

Tabla 42

3. Retire los residuos acumulados en el motor, o a su alrededor, y en los disipadores de calor del accionamiento de frecuencia variable del motor si corresponde.

© Copyright, Alliance Laundry Systems LLC - NO COPIAR ni TRANSMITIR

4. Si corresponde, desbloquee o desatornille la cubierta superior e inspeccione si hay señales visibles de deterioro en las mangueras del dispensador de suministro y las conexiones de las mangueras. Reemplace las mangueras si están desgatadas o dañadas.

   NOTA: Las mangueras y otras partes de goma natural se deterioran después de un uso prolongado. En las mangueras se pueden producir grietas, poros o desgaste del material debido a la temperatura y alta presión constante a la que están sometidas.

5. Retire el polvo de todos los componentes eléctricos, incluidas las ranuras para monedas si corresponde, con aire comprimido.
6. Inspeccione si hay tuercas, pernos o tornillos flojos entre los accesorios.
   a. Revise la tensión del resorte del motor y los accesorios de la polea del motor. También verifique que el perno de anilla esté correctamente apretado.
   b. Apriete las contratuercas de los pernos de montaje del motor y las contratuercas de los pernos de los rodamientos, si es necesario.
   c. Verifique los pernos de montaje del cojinete para asegurarse de que están debidamente ajustados. El valor de par de apriete debe ser 357 ± 35 ft-lb.
   d. Apriete las bisagras de las puertas y los elementos de fijación, si es necesario.
7. Coloque un imán grande encima del interruptor de bola normalmente cerrado, para verificar el funcionamiento del interruptor de estabilidad de seguridad.
8. Desde la parte trasera de la máquina, busque la manguera de retención de aire a través del orificio en el marco. Quítela y verifique que no haya residuos.
9. Asegúrese de que todos los paneles y protectores se hayan vuelto a instalar correctamente.
   a. Verifique que el protector del motor de desagüe, si está equipado, esté en su sitio y asegurado.
10. Realice una prueba de fábrica y consulte el manual de programación para conocer los detalles del procedimiento y los componentes que deben probarse.

    NOTA: Consulte el Manual de programación para conocer los detalles del procedimiento y los componentes que deben probarse.

11. Inspeccione si hay metal expuesto en todas las superficies pintadas. Reemplace o vuelva a pintar según sea necesario.
    - Si se ve metal al descubierto, píntelo con imprimador o pintura a base de disolvente.
    - Si aparece óxido, quítelo con lija o productos químicos. Vuelva a pintar con base o pintura a base de solvente.
12. Apriete pernos anclaje y revise si hay grieta en la lechada.

    NOTA: Consulte el Manual de instalación para conocer las especificaciones de los pernos de anclaje.

    IMPORTANTE: Todas las uniones de par de apriete deben permanecer secas (sin lubricación).

13. Cada 5 años, reemplace las mangueras de entrada, las rejillas de las mangueras, la correa y el filtro del ventilador (si corresponde).

© Copyright, Alliance Laundry Systems LLC - NO COPIAR ni TRANSMITIR

Cuidado del acero inoxidable

- Elimine la suciedad y la grasa con detergente y agua. Enjuague bien y seque después de lavar.
- Evite el contacto con metales distintos para prevenir la corrosión galvánica cuando están presentes soluciones de sales o ácidas.
- No permita que las soluciones de sales o ácidas se evaporen y se sequen sobre el acero inoxidable. Limpie todos los residuos.
- Frote en la dirección de las líneas de pulido o "grano" del acero inoxidable para evitar rayaduras al usar productos de limpieza abrasivos. Utilice lana de acero inoxidable o cepillos de cerdas no metálicas, blandas. No use lana de acero común o cepillos de acero.
- Si parece que el acero inoxidable se está oxidando, el origen de la oxidación puede ser una parte de hierro o acero que no sea de acero inoxidable, tal como un clavo o un tornillo.
- Retire la decoloración o tinte de calor debido al recalentamiento restregando con un polvo o empleando soluciones químicas especiales.
- No deje las soluciones para esterilizar sobre equipos de acero inoxidable durante períodos prolongados.
- Cuando se utiliza un suministro químico externo, asegúrese de que no ocurra un sifonaje de químicos cuando no se utiliza la máquina. Los químicos de alta concentración puede causar daños graves al acero inoxidable y a otros componentes dentro de la máquina. La garantía no cubre este tipo de daños. Ubique la bomba y la tubería debajo del punto de inyección de la máquina para prevenir el sifonaje de químico en la máquina.

© Copyright, Alliance Laundry Systems LLC - NO COPIAR ni TRANSMITIR

Cómo desechar la unidad

Este aparato está marcado de acuerdo con la directiva europea 2002/96/CE sobre Desecho de Aparatos Eléctricos y Electrónicos.

Este símbolo en el producto o en su embalaje indica que este producto no se tratará como un desecho doméstico. Consulte la *Figura 54* . En cambio, deberá entregar en el punto de recolección correspondiente para reciclar equipo eléctrico y electrónico. Asegúrese de que este producto se deseche correctamente para ayudar a evitar potenciales consecuencias negativas para el medio ambiente y la salud humana que, si no, podrían producirse por desechar de modo inadecuado este producto. El reciclaje de materiales contribuirá a conservar los recursos naturales. Para obtener información más detallada sobre cómo reciclar este producto, comuníquese con la oficina local de su ciudad para servicios de desechos, o con el proveedor a quien compró el producto.

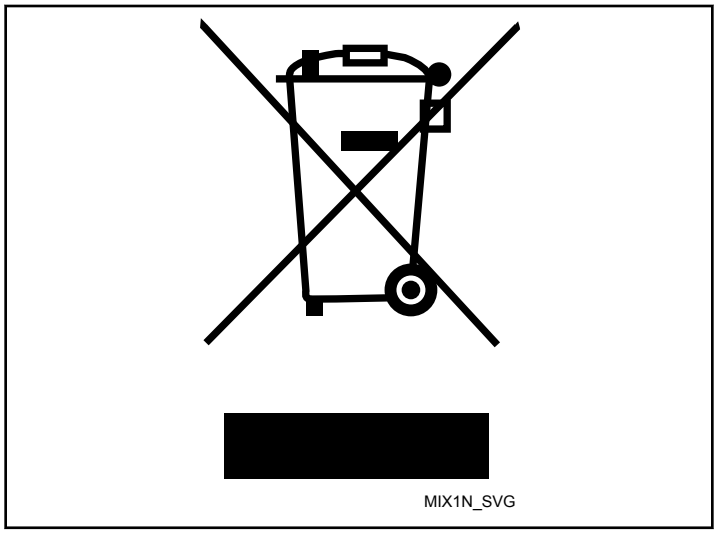

Figura 54

© Copyright, Alliance Laundry Systems LLC - NO COPIAR ni TRANSMITIR

Restricción de sustancias peligrosas (RoHS, por sus siglas en inglés) de China

La tabla de sustancias/elementos peligrosos y sus contenidos

Según lo requieren los métodos de gestión para el uso restringido de sustancias peligrosas en productos eléctricos y electrónicos de China

Sustancias peligrosas						
Nombre de pieza	Plomo (Pb)	Mercurio (Hg)	Cadmio (Cd)	Cromo hexa-valente (CR[VI])	Bifenilos po-libromados (PBB)	Polibromodi-fenil éteres (PBDE)
PCBs (Tableros de circui-tos impresos)	X	O	O	O	O	O
Piezas electromecánicas	O	O	O	O	O	O
Cables	O	O	O	O	O	O
Piezas de metal	O	O	O	O	O	O
Piezas de plástico	O	O	O	O	O	O
Baterías	O	O	O	O	O	O
Mangueras y tubería	O	O	O	O	O	O
Correas de distribución	O	O	O	O	O	O
Aislamiento	O	O	O	O	O	O
Vidrio	O	O	O	O	O	O
Visualización	O	O	O	O	O	O

Esta tabla se preparó según las provisiones de SJ/T-11364.

O: Indica que el contenido de dicha sustancia peligrosa en todos los materiales homogéneos del componente se encuentra dentro de los límites requeridos por GB/T 26572.

X: Indica que el contenido de dicha sustancia peligrosa supera los límites requeridos por GB/T 26572 en al menos un material homogéneo del componente.

Todas las piezas que aparecen con una “X” en esta tabla cumplen con la legislación de RoHS de la Unión Europea.

NOTA: El marcado del período de uso para la protección del medio ambiente mencionado se determinó según las condiciones de funcionamiento normales del producto como la temperatura y la humedad.

La duración de la protección del medio ambiente de este producto, en condiciones de uso normal, es de 15 años.

© Copyright, Alliance Laundry Systems LLC - NO COPIAR ni TRANSMITIR