Lavacentrifughe

Lavacentrifuga rigida supercentrifugata
Disegno 5
Per il riconoscimento del modello consultare la pagina 9

Installazione/Funzionamento/Manutenzione

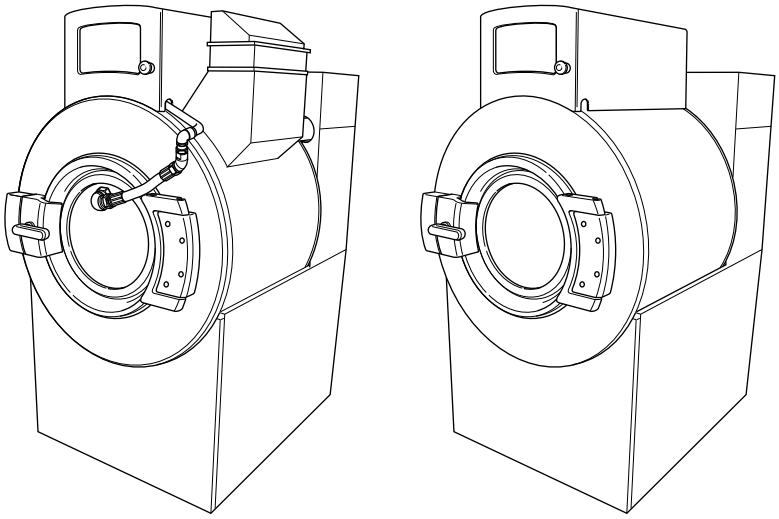

PHM1430C_SVG

Traduzione delle istruzioni originali
Conservare le presenti instruzioni in caso di necessità.
ATTENZIONE: Leggere le istruzioni prima di utilizzare la macchina.
(La documentazione dovrà rimanere con la macchina, se questa cambia di proprietario.)

Alliance™ Laundry Systems

www.alliancelaundry.com

F8620601ITR4
Luglio 2018

Indice

Modelli con Scheda Wireless Installata..... 5

Informazioni sulla sicurezza.....6
Spiegazione dei Messaggi di Sicurezza..... 6
Istruzioni Importanti Sulla Sicurezza..... 6
Etichette Adesive di Sicurezza..... 8
Sicurezza dell'operatore.....9

Introduzione..... 10
Identificazione del modello.....10
Controlli alla consegna..... 11
Ubicazione della piastrina di matricola.....11
Parti di ricambio..... 11
Servizio di assistenza clienti.....11
Data di produzione.....12

Dati tecnici e dimensioni..... 13
Dimensioni della macchina..... 17
Posizione dei fori per i bulloni di montaggio – Modelli da 45 e 65 libbre..... 23
Posizione dei fori per i bulloni di montaggio – Modelli da 85 e 105 libbre.....25
Posizione dei fori per i bulloni di montaggio – Modelli da 130-200 libbre..... 27

Installazione..... 29
Opzioni di fondazione..... 29
Installazione della macchina su pavimento esistente..... 29
Installazione su soletta elevata con pavimento esistente.....29
Fondazione nuova..... 29
Installazione su soletta isolata.....29
Disposizione pavimento e dimensioni soletta.....30
Requisiti della fondazione.....34
Installazione della macchina e cementazione..... 40
Schema dei bulloni di montaggio.....44
Dati di carico sul pavimento.....45
Requisiti dell'allacciamento di scarico.....46
Requisiti dell'allacciamento dell’acqua.....48
Collegare i tubi flessibili di ingresso.....50
Collegare i tubi flessibili di ingresso con i connettori a Y..... 51
Schemi delle tubazioni..... 53
Requisiti dell'installazione elettrica.....56
Condizionamento della potenza in ingresso..... 58
Requisiti della tensione in entrata.....58
Interruttori automatici e scollegamenti rapidi.....58

© Copyright 2018, Alliance Laundry Systems LLC
Tutti i diritti riservati. Nessuna parte di questo manuale può essere riprodotta o trasmessa in forma qualsiasi, o con mezzo qualsiasi, senza l'autorizzazione scritta di chi l’ha pubblicato.

Dati tecnici della connessione..... 58
Connessioni monofase..... 59
Connessioni trifase..... 60
Messa a terra.....60
Sommatore di fasi.....61
Protezione contro il sovraccarico termico.....61
Approvazione Nordamericana..... 61
Approvazione CE.....69
Requisiti del vapore (solo per l'opzione calore del vapore).....77
Sistema di alimentazione per l'iniezione delle sostanze chimiche.....77
Erogatore di fornitura a cinque vaschette (opzionale).....82
Forniture esterne.....83
Iniezione di prodotti chimici mediante il trasformatore del pannello di controllo interno a 24VAC.....84
Iniezione di prodotti chimici utilizzando una fonte di energia AC esterna..... 84
Segnali di fornitura esterna.....85

Avviamento.....87
Rotazione del cestello.....87
Funzionamento dell'interruttore di sbilanciamento di sicurezza.....87

Funzionamento.....88
Istruzioni per il funzionamento.....88
Istruzioni per l'uso dei comandi..... 90
Modelli con controllo N.....90
Modelli con controllo D.....90
Pulsante di arresto d'emergenza..... 90
Routine di Shakeout.....91
Funzione di scuotimento del cestello (solo modelli da 160 e 200 libbre).....91

Manutenzione.....92
Giornalmente.....92
All'inizio della giornata..... 92
Alla fine della giornata.....92
Settimanalmente..... 93
Ogni anno..... 94
Cura dell'acciaio inossidabile.....95

Smaltimento dell'unità.....97

Restrizione cinese all'uso di Sostanze Pericolose (RoHS)..... 98

© Copyright, Alliance Laundry Systems LLC - NON RIPRODURRE o DIFFONDERE

Modelli con Scheda Wireless Installata

Il presente dispositivo è garantito per l'utilizzo solo in configurazioni mobili in cui occorre installare le antenne utilizzate per questo trasmettitore in modo da fornire una distanza di separazione di almeno 20 cm dalle persone e da non essere co-posizionate con nessun altro tipo di trasmettitore se non in accordo con produttori di multi-trasmettitori FCC e Industry Canada.

R-CRM-LAI-ProFlex01-R2

Informazioni sulla sicurezza

Spiegazione dei Messaggi di Sicurezza

Nel presente manuale e sulle etichette adesive applicate alla macchina sono riportate indicazioni precauzionali (“PERICOLO,” “AVVERTENZA”, e “ATTENZIONE”) seguite dalle relative istruzioni specifiche. Tali indicazioni sono intese per la sicurezza degli operatori, degli utenti, e degli addetti alla manutenzione, e alle riparazione della macchina.

PERICOLO

Indica una situazione di pericolo imminente che, se non viene evitata, può provocare lesioni gravi o mortali.

AVVERTENZA

Indica una situazione pericolosa che, se non viene evitata, può provocare lesioni gravi o mortali.

ATTENZIONE

Indica una situazione pericolosa che, se non viene evitata, può provocare lesioni lievi o moderate o danni alle apparecchiature.

Le indicazioni precauzionali (“IMPORTANTE” e “NOTA") sono seguite da istruzioni specifiche.

IMPORTANTE: Il termine “IMPORTANTE” viene usato per segnalare al lettore procedure specifiche la cui mancata osservanza causa danni lievi alla macchina.

NOTA: Il termine “NOTA” viene usato per indicare informazioni relative a installazione, uso, manutenzione o riparazione che sono importanti ma non sono connesse a pericoli.

Istruzioni Importanti Sulla Sicurezza

AVVERTENZA

Per ridurre il rischio d’incendio, di scossa elettrica o di lesioni gravi alla persona, o morte, seguire queste istruzioni basilari tutte le volte che si usa la lavatrice:

W023

- Leggere tutte le istruzioni prima di usare la lavatrice.
- Installare la lavatrice seguendo le istruzioni di INSTALLAZIONE. Fare riferimento alle istruzioni di MESSA A TERRA nel Manuale di INSTALLAZIONE per eseguire una connessione di messa a terra corretta della lavatrice. Tutte le connessioni per acqua, scarico, corrente elettrica e messa a terra devono attenersi alle norme locali e devono essere eseguite da personale autorizzato, laddove richiesto. È consigliabile che l'installazione della macchina sia eseguita da tecnici qualificati.
- Non installare né conservare la lavatrice in un luogo esposto all’acqua e/o all’aperto.
- Per evitare incendi ed esplosioni, l’area intorno alla macchina deve essere sgombra da prodotti infiammabili e combustibili. Nell’acqua di lavaggio non aggiungere mai le seguenti sostanze, o tessuti contenenti tracce delle seguenti sostanze: benzina, cherosene, cera, olio da cucina, olio vegetale, olio per macchinari, solventi per il lavaggio a secco, sostanze chimiche infiammabili, diluenti o altre sostanze infiammabili o esplosive. Tali sostanze emanano vapori che potrebbero infiammarsi, esplodere o causare la combustione dei tessuti.
- In determinate condizioni, un sistema ad acqua calda che non sia stato utilizzato per due settimane o più può produrre gas di idrogeno. L’IDROGENO È UN GAS ESPLOSIVO. Se un sistema ad acqua calda non è stato utilizzato per il suddetto periodo di tempo, prima di usare la lavatrice, o la combinazione lavatrice-asciugatrice, aprire tutti i rubinetti dell’acqua calda e lasciar scorrere l’acqua per alcuni minuti. In tal modo l’idrogeno eventualmente accumulatosi viene rilasciato. Il gas è infiammabile, pertanto non fumare né usare fiamme libere durante tale operazione.
- Per ridurre il rischio di scosse elettriche o incendi, NON usare una prolunga o un adattatore per collegare la lavatrice all'alimentazione elettrica.
- Non permettere che i bambini giochino sulla lavatrice o al suo interno. Sorvegliare attentamente i bambini nelle vicinanze di una lavatrice in uso. L’uso di questo apparecchio non è destinato ai bambini o a persone con capacità limitate senza fornire loro la dovuta sorveglianza. I bambini vanno sorvegliati per evitare che giochino con il macchinario. Questa è una regola di sicurezza valida per tutti i macchinari.
- NON entrare nel cestello e/o salire sulla lavatrice, SPECIALMENTE se il tamburo di lavaggio è in movimento. Questa è una situazione estremamente pericolosa che, se non viene evitata, causa gravi lesioni personali o la morte.
- Non azionare mai la lavatrice se sono stati rimossi gli schermi di protezione, i pannelli e/o se presenta parti mancanti o rotte. NON neutralizzare i dispositivi di sicurezza né manomettere i comandi.
- Usare la lavatrice solo per l’uso previsto: lavare i tessuti. Non lavare mai nella macchina le parti di macchinari o di automobili. Ciò potrebbe danneggiare gravemente il cestello o la vasca.

© Copyright, Alliance Laundry Systems LLC - NON RIPRODURRE o DIFFONDERE

- Usare solo detersivi poco o non schiumogeni disponibili in commercio. I detersivi possono contenere sostanze chimiche pericolose. Proteggere le mani e gli occhi quando si aggiungono i detersivi e le sostanze chimiche. Leggere e seguire sempre le istruzioni del produttore riportate sulla confezione dei detersivi e di altri prodotti per la pulizia. Osservare tutte le avvertenze e le precauzioni. Per ridurre il pericolo di avvelenamento o di ustioni chimiche, tenere sempre queste sostanze fuori dalla portata dei bambini [preferibilmente in un armadietto chiuso a chiave].
- Non usare ammorbidenti o prodotti antistatici, a meno che ciò non sia raccomandato dal produttore dell'ammorbidente o del prodotto antistatico.
- Seguire sempre le istruzioni per la cura dei tessuti fornite dal relativo produttore.
- Il portello di carico DEVE ESSERE SEMPRE CHIUSO durante il riempimento della lavatrice, il lavaggio e la centrifuga. NON neutralizzare l'interruttore del portello e consentire il funzionamento della lavatrice con il portello aperto. Non tentare di aprire il portello fino a quando la lavatrice non ha scaricato tutta l'acqua e tutte le parti in movimento si sono arrestate.
- Non applicare nulla agli ugelli della vaschetta detersivi. Lo spazio deve rimanere libero.
- Non mettere in funzione la macchina senza il tappo per il riutilizzo dell'acqua o il sistema di riutilizzo dell'acqua.
- Accertarsi che gli allacciamenti all'alimentazione dell'acqua siano dotati di valvole di chiusura e che i raccordi del tubo di riempimento siano ben serrati. CHIUDERE le valvole di chiusura dell'acqua alla fine di ogni giornata di lavaggio.
- Mantenere la lavatrice in buone condizioni. Urtando o facendo cadere la lavatrice, se ne possono compromettere le caratteristiche di sicurezza. Se ciò dovesse accadere, far controllare la lavatrice da un tecnico qualificato.
- PERICOLO: Prima di ispezionare la macchina o eseguirvi interventi di manutenzione, DISINSERIRE l'alimentazione elettrica. Il tecnico deve attendere almeno 5 minuti dopo aver disinserito l'alimentazione e deve controllare l'eventuale presenza di tensione residua utilizzando un voltmetro. Per un po' di tempo dopo il disinserimento dell'alimentazione, nel condensatore dell'invertitore o nel filtro EMC permane una tensione elevata. Questa è una situazione estremamente pericolosa che, se non viene evitata, causa gravi lesioni personali o la morte.
- Non riparare o sostituire parti della lavatrice, o tentarne la manutenzione, a meno che ciò non sia espressamente specificato dalle istruzioni di manutenzione da parte dell'utente o in istruzioni di riparazione da parte dell'utente pubblicate che l'utente abbia compreso e abbia l'abilità di portare a termine. Prima di effettuare interventi di manutenzione, scollegare SEMPRE gli allacciamenti elettrici e idrici della macchina.
- Disinserire l'alimentazione spegnendo l'interruttore o scollegando la macchina dalla presa di corrente. Sostituire i cavi usurati.
- Prima che la lavatrice venga messa in disuso o venga eliminata, staccare lo portello del comparto di lavaggio.
- La mancata osservanza delle istruzioni del produttore nell'installazione, nella manutenzione e/o nell'uso della lavatrice può creare condizioni in grado di causare lesioni personali e/o danni materiali.

NOTA: Le AVVERTENZE e le ISTRUZIONI IMPORTANTI SULLA SICUREZZA contenute nel presente manuale non sono intese per coprire tutte le condizioni e le situazioni che si potrebbero verificare. Nell'installazione, nella manutenzione e nell'uso della lavatrice, utilizzare sempre il buon senso, tutti gli accorgimenti e la dovuta attenzione del caso.

Qualsiasi problema o condizione non chiara dovrà essere riferito al rivenditore, al distributore, al tecnico dell'assistenza o al produttore.

AVVERTENZA

L'installazione delle macchine deve essere conforme alle specifiche e i requisiti minimi descritti nel relativo Manuale di installazione, ai regolamenti edilizi municipali, ai requisiti relativi alla fornitura idrica e a ogni altro regolamento o normativa applicabile. Per la varietà dei requisiti e delle normative locali applicabili, l'installazione, la regolazione e la manutenzione della macchina devono venire eseguite da tecnici qualificati che conoscano bene le normative locali applicabili, nonché la costruzione e il funzionamento di questo tipo di macchinari. Essi devono anche conoscere bene i potenziali rischi presenti. La mancata osservanza di questa avvertenza può provocare lesioni personali, danni alle cose e/o danni all'apparecchiatura, nonché l'annullamento della garanzia.

W820

IMPORTANTE: Assicurarsi che la macchina sia installata su un pavimento ben livellato e sufficientemente robusto. Assicurare che gli spazi consigliati per l'ispezione e la manutenzione vengano lasciati liberi. Non consentire mai che gli spazi per l'ispezione e la manutenzione vengano ostruiti.

AVVERTENZA

Non toccare mai i tubi del vapore interni o esterni, le connessioni o le parti componenti. Queste superfici possono essere estremamente calde e provocare gravi ustioni. Prima di toccare i tubi, chiudere il vapore e lasciare raffreddare i tubi, le connessioni e le parti componenti.

SW014

© Copyright, Alliance Laundry Systems LLC - NON RIPRODURRE o DIFFONDERE

AVVERTENZA

Installare la macchina su un pavimento ben livellato e abbastanza stabile. La mancata osservanza di queste istruzioni può comportare condizioni in grado di causare lesioni gravi, la morte e/o danni materiali.

W703

NOTA: Tutti gli apparecchi sono prodotti in conformità con la direttiva EMC (Compatibilità Elettromagnetica). Sono utilizzabili esclusivamente all'interno di aree limitate (quindi conformi almeno ai requisiti della Classe A). Per ragioni di sicurezza, con i dispositivi elettrici o elettronici sensibili occorre mantenere la distanza di precauzione necessaria. Questi apparecchi non sono destinati all'uso domestico da parte di consumatori privati all'interno delle loro abitazioni.

© Copyright, Alliance Laundry Systems LLC - NON RIPRODURRE o DIFFONDERE

Etichette Adesive di Sicurezza

Le etichette adesive di sicurezza sono applicate nei punti cruciali della macchina. Le etichette adesive di sicurezza devono essere sempre leggibili, in quanto la loro mancata osservanza può causare lesioni agli operatori o ai tecnici.

Per evitare rischi per la sicurezza, utilizzare parti di ricambio autorizzate dal produttore.

Sicurezza dell'operatore

AVVERTENZA

NON INSERIRE MAI le mani o altri oggetti nel cestello sino a quando non si sia completamente fermato, altrimenti si potrebbero rischiare gravi infortuni.

SW012

In questo manuale, le macchine indicate con il modello sono destinate all'uso pubblico in applicazioni quali:

- aree staff in negozi, uffici, cucine e altri ambienti lavorativi
- da clienti in hotel, motel e altri ambienti di tipo residenziale
- aree di uso comune in condomini o lavanderie automatiche
- altre applicazioni simili

L'installazione di queste macchine deve essere pienamente conforme alle istruzioni contenute nel presente manuale.

I seguenti controlli di manutenzione devono essere eseguiti giornalmente:

1. Verificare che tutte le etichette di avvertenza siano presenti e leggibili, sostituirle se necessario.
2. Prima di avviare la macchina controllare la chiusura del portello:
   a. Tentare di mettere in funzione la macchina con il portello aperto. La macchina non dovrebbe avviarsi.
   b. Chiudere il portello senza bloccarlo e avviare la macchina. La macchina non dovrebbe avviarsi.
   c. Tentare di aprire il portello durante il ciclo. Il portello non dovrebbe aprirsi.

Se la chiusura del portello e il dispositivo di blocco non funzionano, staccare la corrente e chiamare il tecnico addetto all’assistenza.

3. Non tentare di mettere in funzione la macchina se si nota quanto segue:
   a. La porta non rimane bloccata durante l’intero ciclo.
   b. Il livello dell'acqua è troppo alto.
   c. La macchina non è collegata ad un circuito con una messa a terra adeguato.

Fare attenzione a tutti i dispositivi di sicurezza presenti sulla macchina.

AVVERTENZA

Se si mettono in funzione macchine con un carico fortemente sbilanciato si potrebbero causare lesioni alle persone e seri danni alle attrezzature.

W728

© Copyright, Alliance Laundry Systems LLC - NON RIPRODURRE o DIFFONDERE

Introduzione

Identificazione del modello

Le informazioni contenute nel presente manuale si riferiscono ai seguenti modelli:

Modelli 20,4 kg [45 Libbre]					
UWG045D3 UWG045D4 UWG045N1 UWG045N2	UWH045D3 UWH045D4 UWH045N1 UWH045N2	UWJ045D3 UWJ045D4 UWJ045N1 UWJ045N2	UWK045D3 UWK045D4 UWK045N1 UWK045N2	UWT045D3 UWT045D4 UWT045N1 UWT045N2	UWU045D3 UWU045D4 UWU045N1 UWU045N2

Modelli 29,5 kg [65 Libbre]					
UWG065D3 UWG065D4 UWG065N1 UWG065N2	UWH065D3 UWH065D4 UWH065N1 UWH065N2	UWJ065D3 UWJ065D4 UWJ065N1 UWJ065N2	UWK065D3 UWK065D4 UWK065N1 UWK065N2	UWT065D3 UWT065D4 UWT065N1 UWT065N2	UWU065D3 UWU065D4 UWU065N1 UWU065N2

Modelli 38,6 kg [85 Libbre]					
UWG085D3 UWG085D4 UWG085N1 UWG085N2	UWH085D3 UWH085D4 UWH085N1 UWH085N2	UWJ085D3 UWJ085D4 UWJ085N1 UWJ085N2	UWK085D3 UWK085D4 UWK085N1 UWK085N2	UWT085D3 UWT085D4 UWT085N1 UWT085N2	UWU085D3 UWU085D4 UWU085N1 UWU085N2

Modelli 47,6 kg [105 Libbre]					
UWG105D3 UWG105D4 UWG105N1 UWG105N2	UWH105D3 UWH105D4 UWH105N1 UWH105N2	UWJ105D3 UWJ105D4 UWJ105N1 UWJ105N2	UWK105D3 UWK105D4 UWK105N1 UWK105N2	UWT105D3 UWT105D4 UWT105N1 UWT105N2	UWU105D3 UWU105D4 UWU105N1 UWU105N2

Modelli 59 kg [130 Libbre]					
UWG130D3 UWG130D4 UWG130N1 UWG130N2	UWH130D3 UWH130D4 UWH130N1 UWH130N2	UWJ130D3 UWJ130D4 UWJ130N1 UWJ130N2	UWK130D3 UWK130D4 UWK130N1 UWK130N2	UWT130D3 UWT130D4 UWT130N1 UWT130N2	UWU130D3 UWU130D4 UWU130N1 UWU130N2

Modelli 72,6 kg [160 Libbre]					
UWG160D3 UWG160D4	UWH160D3 UWH160D4	UWJ160D3 UWJ160D4	UWK160D3 UWK160D4	UWT160D3 UWT160D4	UWU160D3 UWU160D4

© Copyright, Alliance Laundry Systems LLC - NON RIPRODURRE o DIFFONDERE

Modelli 90,7 Kg [200 Libbre]					
UWG200D3 UWG200D4	UWH200D3 UWH200D4	UWJ200D3 UWJ200D4	UWK200D3 UWK200D4	UWT200D3 UWT200D4	UWU200D3 UWU200D4

Controlli alla consegna

Al momento della consegna, ispezionare a vista la cassa, l'imballo protettivo e l'unità stessa per accertarsi che non ci siano evidenti danni di spedizione. Qualora siano presenti segni evidenti di un possibile danno, prima di firmare la bolletta di spedizione chiedere allo spedizioniere di annotare sui moduli di spedizione le condizioni osservate, oppure comunicare allo spedizioniere tali condizioni non appena si scopre il danno.

Ubicazione della piastrina di matricola

La piastrina di matricola, ovvero la targhetta del numero di serie si trova sul pannello posteriore e all'interno dello sportello della macchina.

La targhetta di identificazione si trova sul pannello posteriore e all'interno dell'oblò della macchina ed è programmata nel pannello di controllo. Per accedere al menu ID macchina (Machine ID Menu) per mezzo del pannello di controllo:

1. Premere il tasto per accedere a *System Menu (Menu Sistema)*.
2. Scorrere fino a Diagnostica (Diagnostics) e premere il tasto per accedere a *Diagnostics Menu (Menu Diagnostica)*.
3. Scorrere fino a evidenziare l'ID macchina e premere il tasto per inserire *Machine ID Menu (ID Macchina)*.

Ogni volta che si ordinano dei componenti o si richiede l'assistenza tecnica occorre fornire sempre il numero di serie e di modello della macchina. Fare riferimento alla *Figura 1* .

Modello di esempio posizionamento targhetta numero di serie

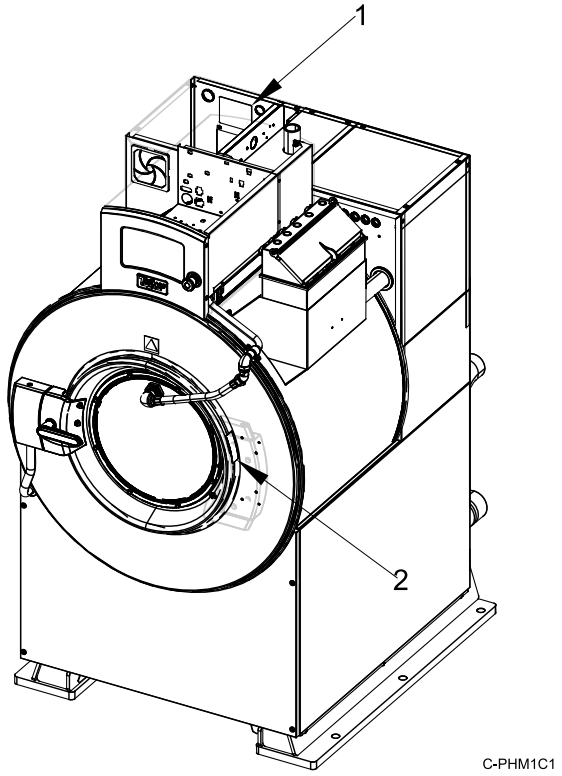

1. Targhetta del numero di serie sul pannello
2. Targhetta del numero di serie sul telaio dello sportello

Figura 1

Parti di ricambio

Contattare il rivenditore presso il quale la macchina è stata acquistata se si rende necessario procurarsi documentazione o parti di ricambio, ovvero contattare la Alliance Laundry Systems al numero telefonico +1 (920) 748-3950 per ottenere il nominativo del distributore autorizzato locale di parti di ricambio.

Servizio di assistenza clienti

Per assistenza tecnica, contattare il proprio rivenditore locale oppure:

Alliance Laundry Systems
Shepard Street
P.O. Box 990
Ripon, WI 54971-0990
U.S.A.
www.alliancelaundry.com

© Copyright, Alliance Laundry Systems LLC - NON RIPRODURRE o DIFFONDERE

Telefono: +1 (920) 748-3121 Ripon, Wisconsin

Data di produzione

La data di produzione dell'unità è riportata nel numero di serie. Le prime due cifre indicano l'anno. La terza e la quarta cifra indicano il mese. Ad esempio, un'unità avente numero di serie 1505000001 è stata prodotta in maggio 2015.

© Copyright, Alliance Laundry Systems LLC - NON RIPRODURRE o DIFFONDERE

Dati tecnici e dimensioni

Dati tecnici	45	65	85	105	130	160	200
Dimensioni complessive							
Larghezza complessiva, mm [pollici]	867 [34,1]	867 [34,1]	1019 [40,1]	1019 [40,1]	1171 [46,1]	1171 [46,1]	1171 [46,1]
Altezza complessiva, mm [pollici]	1637 [64,4]	1637 [64,4]	1755 [69,1]	1755 [69,1]	1932 [76,1]	1932 [76,1]	1171 [76,1]
Profondità complessiva, mm [pollici]	1151 [45,3]	1298 [51,1]	1300 [51,2]	1427 [56,2]	1384 [54,5]	1524 [60,0]	1715 [67,5]
Dati di trasporto							
Peso netto, kg [lb.]	490 [1080]	499 [1110]	757 [1670]	771 [1700]	925 [2040]	939 [2070]	980 [2160]
Peso di spedizione standard, kg [libbre]	508 [1120]	522 [1150]	780 [1720]	794 [1750]	953 [2100]	966 [2130]	1007 [2220]
Volume di spedizione standard, m^3 [piedi^3]	2 [75]	2 [75]	3 [107]	3 [107]	4 [139]	4 [139]	4,4 [157]
Dimensioni di spedizione standard (larg. x prof. x alt.), mm [pollici]	945 x 1370 x 1650 [37,2 x 53,8 x 65]	945 x 1370 x 1650 [37,2 x 53,8 x 65]	1097 x 1570 x 1763 [43,2 x 61,8 x 69,4]	1097 x 1570 x 1763 [43,2 x 61,8 x 69,4]	1250 x 1646 x 1941 [49,2 x 64,8 x 76,4]	1250 x 1646 x 1941 [49,2 x 64,8 x 76,4]	1250 x 1836 x 1941 [49,2 x 72,3 x 76,4]
Peso di spedizione gabbia di imballaggio, kg [libbre]	567 [1250]	581 [1280]	848 [1870]	862 [1900]	1025 [2260]	1039 [2290]	1084 [2390]
Volume di spedizione gabbia di imballaggio, m^3 [piedi^3]	3 [97]	3 [97]	4,5 [158]	4,5 [158]	5,3 [186]	5,3 [186]	5,9 [207]
Dimensioni di spedizione gabbia di imballaggio (larg. x prof. x alt.), mm [pollici]	1060 x 1440 x 1800 [41,7 x 56,8 x 70,8]	1060 x 1440 x 1800 [41,7 x 56,8 x 70,8]	1212 x 1646 x 2243 [47,7 x 64,8 x 88,3]	1212 x 1646 x 2243 [47,7 x 64,8 x 88,3]	1364 x 1722 x 1915 [53,7 x 67,8 x 88,3]	1364 x 1722 x 1915 [53,7 x 67,8 x 88,3]	1364 x 1913 x 2243 [53,7 x 75,3 x 88,3]
Dati del cilindro di lavaggio							
Diametro del cilindro, mm [poll.]	787 [31,0]	787 [31,0]	914 [36,0]	914 [36,0]	1067 [42,0]	1067 [42,0]	1067 [42,0]
Profondità del cilindro, mm [poll.]	4222 [16,6]	561 [22,1]	559 [22,0]	686 [27,0]	622 [24,5]	762 [30,0]	953 [37,5]
Volume del cilindro, l [piedi^3]	185 [7,3]	246 [9,7]	368 [13,0]	450 [15,9]	555 [19,6]	682 [24,1]	852 [30,1]
Capacità cilindro, kg [libbre]	20,4 [45]	29,5 [65]	38,6 [85]	47,6 [105]	59 [130]	72,6 [160]	90,7 [200]
Dimensione della perforazione, mm [pollici]	4,8 [0,188]	4,8 [0,188]	4,8 [0,188]	4,8 [0,188]	4,8 [0,188]	4,8 [0,188]	4,8 [0,188]

Tabella 1 *continua...*

© Copyright, Alliance Laundry Systems LLC - NON RIPRODURRE o DIFFONDERE

Dati tecnici	45	65	85	105	130	160	200
Area aperta della perforazione, %	21,3	21,3	23,0	23,4	27,4	27,9	27,3
Dati dell'apertura del portello							
Dimensione dell'apertura della porta, mm [poll.]	452 [17,8]	452 [17,8]	533 [21,0]	533 [21,0]	630 [24,8]	630 [24,8]	630 [24,8]
Distanza dal pavimento del fondo della porta, mm [poll.]	732 [28,8]	732 [28,8]	732 [28,8]	732 [28,8]	775 [30,5]	775 [30,5]	775 [30,5]
Consumo elettrico							
Consumo elettrico medio per ciclo, kWh (Modelli senza riscaldamento)	0,30	0,35	0,45	0,52	0,64	0,75	0,80
Carica necessaria per abbassare la temperatura dell'ambiente							
Carico impianto riscaldamento/ventilazione/aria condizionata	Utilizzo del 15% del consumo elettrico impiegato per ciclo.						
Dati della trasmissione							
Numero di motori della trasmissione	1	1	1	1	1	1	1
Potenza motore di azionamento, kW [hp]	3,7 [5,0]	3,7 [5,0]	5,6 [7,5]	5,6 [7,5]	7,5 [10]	7,5 [10]	7,5 [10]
Velocità del cilindro							
1/2 Lavaggio/inversione, G [giri/min.]	0,4 [30]	0,4 [30]	0,4 [28]	0,4 [28]	0,4 [26]	0,4 [26]	0,4 [26]
Lava/inversione, g [giri/min]	0,78 [42]	0,78 [42]	0,78 [39]	0,78 [39]	0,77 [36]	0,77 [36]	0,77 [36]
Distribuzione, G [giri/min.]	2,5 [75]	2,5 [75]	2,5 [70]	2,5 [70]	2,5 [65]	2,5 [65]	2,5 [65]
Centrifuga molto bassa, G [giri/min.]	27 [248]	27 [248]	27 [230]	27 [230]	27 [213]	27 [213]	27 [213]
Centrifuga bassa, G [giri/min.]	100 [477] (velocità L)*	100 [477] (velocità L)*	100 [443]	100 [443]	100 [410]	100 [410]	80 [366]
Centrifuga media, G [giri/min.]	200 [674] (velocità M)*	200 [674] (velocità M)*	150 [542]	150 [542]	150 [502]	150 [502]	100 [410]
Estrazione elevata, g [giri/min]	250 [754]	250 [754]	200 [626] (velocità M)*	200 [626] (velocità M)*	200 [579] (velocità M)*	200 [579]	125 [458]
Centrifuga molto alta, G [giri/min.]	300 [826]	300 [826]	250 [700]	250 [700]	250 [648]	250 [648]	150 [502]

Tabella 1 *continua...*

© Copyright, Alliance Laundry Systems LLC - NON RIPRODURRE o DIFFONDERE

Dati tecnici		45	65	85	105	130	160	200
Centrifuga ultra alta, G [giri/min]		400 [954] (velocità V)*	400 [954] (velocità V)*	300 [766] (velocità V)*	300 [766] (velocità V)*	300 [710] (velocità V)*	300 [710] (velocità V)*	200 [579] (velocità M)*
*Velocità di centrifuga massima, in base al modello. Fare riferimento a L, M o V al 10° posto nel numero del modello.								
Rilevazione equilibratura								
Interruttore di sbilanciamento installato		Standard	Standard	Standard	Standard	Standard	Standard	Standard
Riscaldamento a vapore diretto (opzionale)								
Dimensione connessione ingresso vapore, pollici (NPT)		1/2	1/2	1/2	1/2	3/4	3/4	3/4
Numero di ingressi vapore		1	1	1	1	1	1	1
Pressione massima, kPa [psi]		570 [85]	570 [85]	570 [85]	570 [85]	570 [85]	570 [85]	570 [85]
Pressione richiesta, (min. - max. kPa [psi])		200-570 [30-85]	200-570 [30-85]	200-570 [30-85]	200-570 [30-85]	200-570 [30-85]	200-570 [30-85]	200-570 [30-85]
Vapore richiesto per alzare la temperatura del bagno di 10 °C, kg [10 °F, libbre]	LOW (Basso)	1,1 [2,5]	1,5 [3,3]	2,1 [4,6]	2,6) [5,7]	3,0 [6,7]	3,8 [8,3]	4,6 [10,4]
	MED (Medio)	1,2 [2,7]	1,7 [3,7]	2,4 [5,2]	2,9 [6,5]	3,5 [7,8]	4,3 [9,5]	5,2 [11,9]
	HIGH (Alto)	1,4 [3,1]	1,9 [4,1]	2,8 [6,1]	3,4 [7,6]	4,1 [9,1]	5,0 [11,1]	6,1 [13,9]
Consumo medio per ciclo, kgf m [BHP]		122 [1,6]	160 [2,1]	236 [3,1]	289 [3,8]	350 [4,6]	441 [5,8]	551 [7,25]
Riscaldamento elettrico (opzionale)								
Capacità totale di riscaldamento elettrico, kW	200V	19,1	19,1	28,6	28,6	Non applicabile	Non applicabile	Non applicabile
	240V	27,4	27,4	41,2	41,2	Non applicabile	Non applicabile	Non applicabile
	380V	17,2	17,2	17,2	17,2	34,4	34,4	34,4
	415V	20,5	20,5	20,5	20,5	41,0	41,0	41,0
	480V	27,4	27,4	27,4	27,4	54,8	54,8	54,8
Numero di resistenze		6/6	6/6	9/6	9/6	12	12	12
Misura resistenze elettriche, kW		4,2	4,2	4,2	4,2	4,2	4,2	4,2

Tabella 1 *continua...*

© Copyright, Alliance Laundry Systems LLC - NON RIPRODURRE o DIFFONDERE

Dati tecnici		45	65	85	105	130	160	200
Tempo richiesto per aumentare la temperatura del bagno, minuti per 5,5 °C [10 °F]	LOW (Basso)	1,562	1,633	1,685	1,997	1,927	2,215	2,471
	MED (Medio)	1,718	1,896	1,874	2,168	2,015	2,375	2,676
	HIGH (Alto)	1,739	2,239	2,095	2,471	2,272	2,675	2,860
Rumorosità								
dBA	Centrifuga max	77	77	78	78	80	80	75
	Centrifuga media	69	69	70	70	75	75	68
	Agitare	64	64	66	66	66	66	66
N/A = Non applicabile								

Tabella 1

© Copyright, Alliance Laundry Systems LLC - NON RIPRODURRE o DIFFONDERE

Dimensioni della macchina

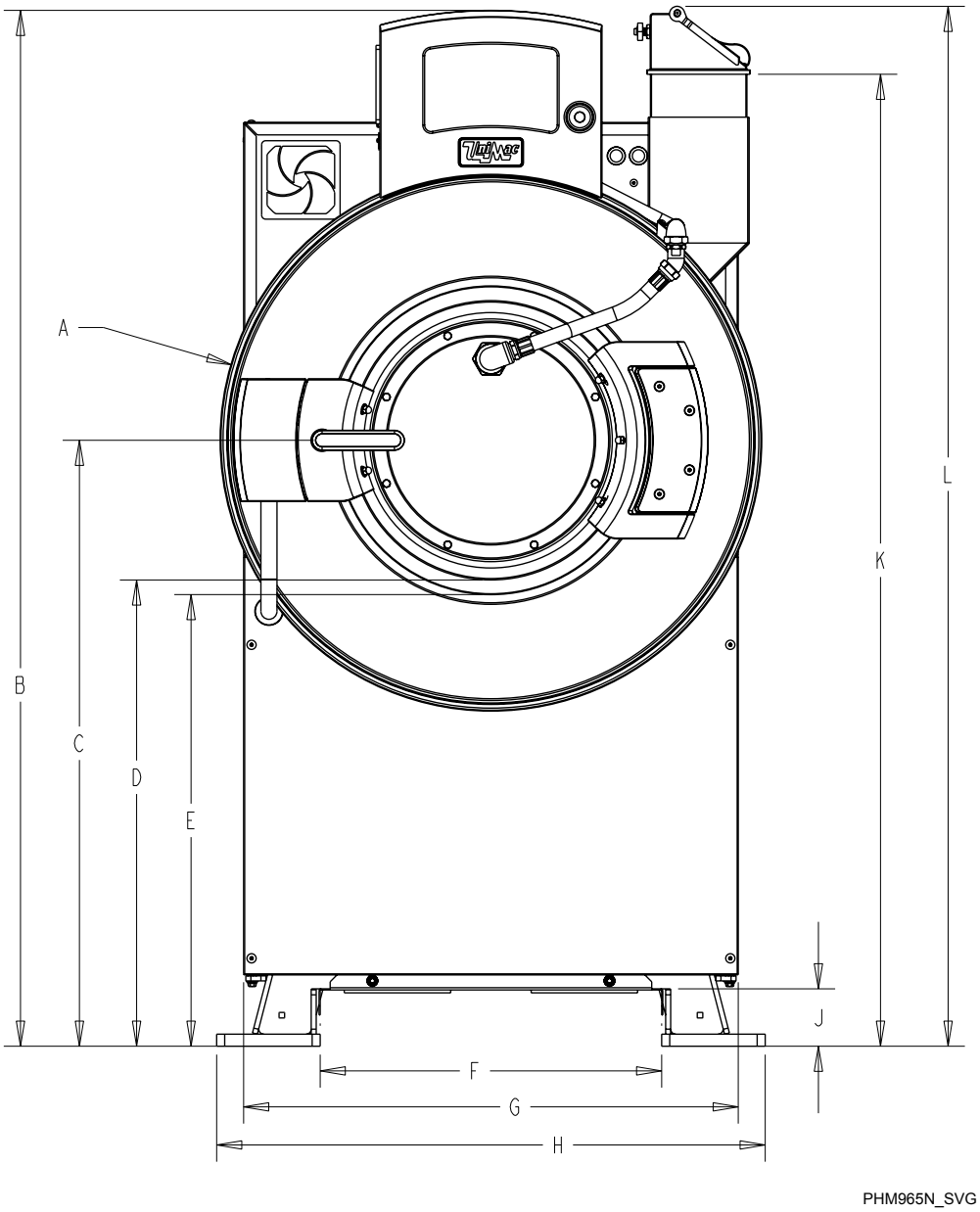

NOTA: Illustrato con spruzzo ed erogatore di fornitura a cinque comparti opzionale.

Figura 2

© Copyright, Alliance Laundry Systems LLC - NON RIPRODURRE o DIFFONDERE

Dimensioni della macchina, mm [poll.]							
	45	**65**	**85**	**105**	**130**	**160**	**200**
A	856 [33,7]	856 [33,7]	1001 [39,4]	1001 [39,4]	1161 [45,7]	1161 [45,7]	1161 [45,7]
B	1636 [64,4]	1636 [64,4]	1755 [69,1]	1755 [69,1]	1933 [76,1]	1933 [76,1]	1933 [76,1]
C	958 [37,7]	958 [37,7]	998 [39,3]	998 [39,3]	1090 [42,9]	1090 [42,9]	1090 [42,9]
D	732 [28,8]	732 [28,8]	732 [28,8]	732 [28,8]	775 [30,5]	775 [30,5]	775 [30,5]
E	544 [21,4]	544 [21,4]	716 [28,2]	716 [28,2]	757 [29,8]	757 [29,8]	757 [29,8]
F	538 [21,2]	538 [21,2]	615 [24,2]	615 [24,2]	792 [31,2]	767 [30,2]	767 [30,02]
G	782 [30,8]	782 [30,8]	935 [36,8]	935 [36,8]	1087 [42,8]	1087 [42,8]	1087 [42,8]
H	866 [34,1]	866 [34,1]	1019 [40,1]	1019 [40,1]	1171 [46,1]	1171 [46,1]	1171 [46,1]
J	97 [3,8]	97 [3,8]	97 [3,8]	97 [3,8]	97 [3,8]	97 [3,8]	97 [3,8]
K	1542 [60,7]	1542 [60,7]	1615 [63,6]	1615 [63,6]	1745 [68,7]	1745 [68,7]	1745 [68,7]
L	1643 [64,7]	1643 [64,7]	1717 [67,6]	1717 [67,6]	1844 [72,6]	1844 [72,6]	1844 [72,6]

Tabella 2

© Copyright, Alliance Laundry Systems LLC - NON RIPRODURRE o DIFFONDERE

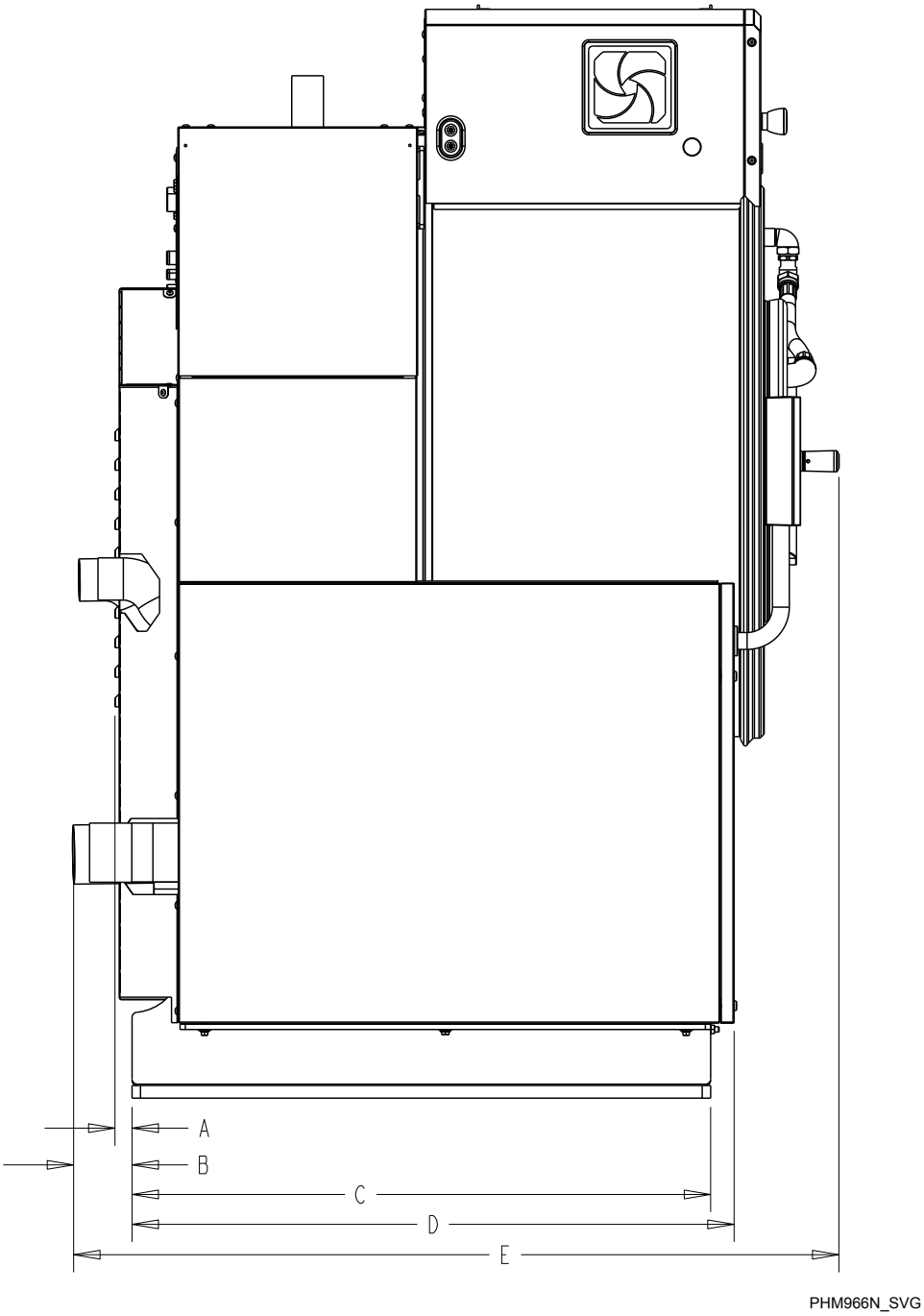

NOTA: Illustrato con spruzzo ed erogatore di fornitura a cinque comparti opzionale.

Figura 3

© Copyright, Alliance Laundry Systems LLC - NON RIPRODURRE o DIFFONDERE

Dimensioni della macchina, mm [pollici]							
	45	**65**	**85**	**105**	**130**	**160**	**200**
A	20 [0,8]	20 [0,8]	15 [0,6]	15 [0,6]	23 [0,9]	23 [0,9]	23 [0,9]
B	89 [3,5]	89 [3,5]	46 [1,8]	46 [1,8]	51 [2,0]	51 [2,0]	51 [2,0]
C	869 [34,2]	869 [34,2]	1072 [42,2]	1072 [42,2]	1135 [44,7]	1135 [44,7]	1135 [44,7]
D	904 [35,6]	1044 [41,1]	1105 [43,5]	1283 [50,5]	1168 [46,0]	1308 [51,5]	1499 [59,0]
E	1151 [45,3]	1298 [51,1]	1300 [51,2]	1427 [56,2]	1384 [54,5]	1524 [60,0]	1715 [67,5]
Larghezza sportello	589 [23,19]	589 [23,19]	670 [26,38]	670 [26,38]	757 [29,8]	757 [29,8]	757 [29,8]
Cardine sportello*	51 [2]	51 [2]	51 [2]	51 [2]	51 [2]	51 [2]	51 [2]
*Da lato anteriore macchina a lato telaio sportello (quando aperto)							

Tabella 3

© Copyright, Alliance Laundry Systems LLC - NON RIPRODURRE o DIFFONDERE

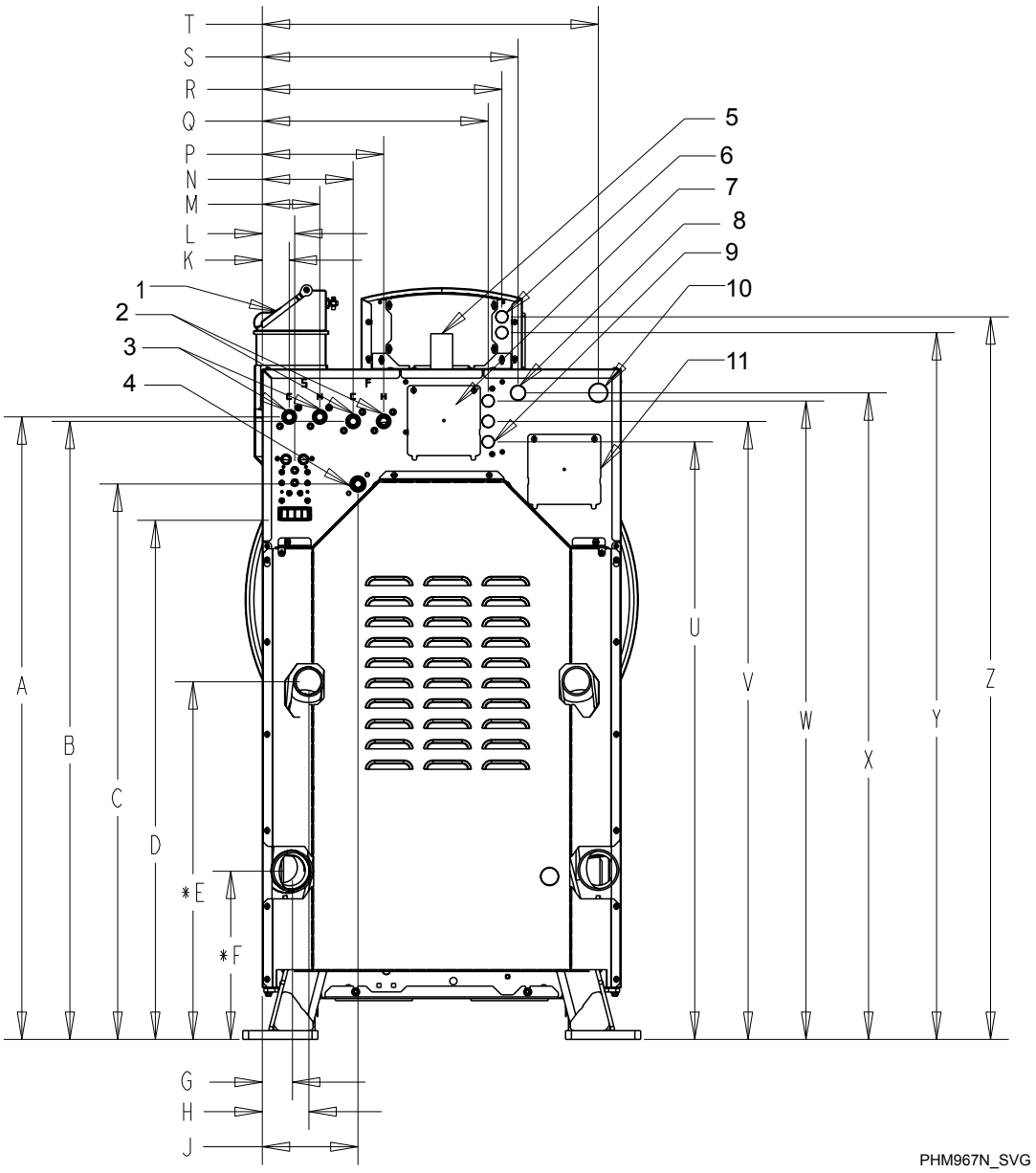

NOTA: Illustrato con spruzzo ed erogatore di fornitura a cinque comparti opzionale.

1. Vaschetta detersivi
2. Connessioni riempimento principale
3. Connessioni risciacquo a spruzzo
4. Collegamento del vapore
5. Sfogo a conchiglia
6. Connessione elettrica 0,875
7. Coperchio fornitura sostanze chimiche
8. Connessione elettrica 1,125
9. Connessione elettrica fornitura prodotti chimici 0,875
10. Connessione elettrica 1,5000
11. Pannello di accesso all’alimentazione elettrica.

Figura 4

© Copyright, Alliance Laundry Systems LLC - NON RIPRODURRE o DIFFONDERE

Dimensioni della macchina, mm [pollici]							
	45	**65**	**85**	**105**	**130**	**160**	**200**
A	1356 [53,4]	1356 [53,4]	1471 [57,9]	1471 [57,9]	1648 [64,9]	1648 [64,9]	1648 [64,9]
B	1346 [53,0]	1346 [53,0]	1461 [57,5]	1461 [57,5]	1638 [64,5]	1638 [64,5]	1384 [54,5]
C	1.133 [44,6]	1.133 [44,6]	1247 [49,1]	1247 [49,1]	1425 [56,1]	1425 [56,1]	1425 [56,1]
D	1209 [47,6]	1209 [47,6]	1326 [52,2]	1326 [52,2]	1433 [56,4]	1433 [56,4]	1433 [56,4]
E*	780 [30,7]	780 [30,7]	782 [30,8]	782 [30,8]	749 [29,5]	749 [29,5]	749 [29,5]
F*	366 [14,4]	366 [14,4]	312 [12,3]	312 [12,3]	310 [12,2]	310 [12,2]	310 [12,2]
G	109 [4,3]	150 [5,9]	64 [2,5]	64 [2,5]	74 [2,9]	74 [2,9]	74 [2,9]
H	91 [3,6]	91 [3,6]	66 [2,6]	66 [2,6]	74 [2,9]	74 [2,9]	74 [2,9]
J	208 [8,2]	208 [8,2]	208 [8,2]	208 [8,2]	196 [7,7]	196 [7,7]	196 [7,7]
K	58 [2,3]	58 [2,3]	58 [2,3]	58 [2,3]	58 [2,3]	58 [2,3]	58 [2,3]
L	71 [2,8]	71 [2,8]	71 [2,8]	71 [2,8]	71 [2,8]	71 [2,8]	71 [2,8]
M	124 [4,9]	124 [4,9]	124 [4,9]	124 [4,9]	124 [4,9]	124 [4,9]	124 [4,9]
N	198 [7,8]	198 [7,8]	211 [8,3]	211 [8,3]	211 [8,3]	211 [8,3]	211 [8,3]
P	264 [10,4]	264 [10,4]	290 [11,4]	290 [11,4]	290 [11,4]	290 [11,4]	290 [11,4]
Q	493 [19,4]	493 [19,4]	569 [22,4]	569 [22,4]	645 [25,4]	645 [25,4]	645 [25,4]
R	521 [20,5]	521 [20,5]	597 [23,5]	597 [23,5]	673 [26,5]	673 [26,5]	673 [26,5]
S	556 [21,9]	556 [21,9]	709 [27,9]	709 [27,9]	861 [33,9]	861 [33,9]	861 [33,9]
T	732 [28,8]	732 [28,8]	884 [34,8]	884 [34,8]	1086 [40,8]	1086 [40,8]	1086 [40,8]
U	1300 [51,2]	1300 [51,2]	1425 [56,1]	1425 [56,1]	1603 [63,1]	1603 [63,1]	1603 [63,1]
V	1346 [53,0]	1346 [53,0]	1468 [57,8]	1468 [57,8]	1646 [64,8]	1646 [64,8]	1646 [64,8]
W	1389 [54,7]	1389 [54,7]	1514 [59,6]	1514 [59,6]	1692 [66,6]	1692 [66,6]	1692 [66,6]
X	1407 [55,4]	1407 [55,4]	1364 [53,7]	1524 [60,0]	1702 [67,0]	1702 [67,0]	1702 [67,0]
Y	1539 [60,6]	1539 [60,6]	1656 [65,2]	1656 [65,2]	1834 [72,2]	1834 [72,2]	1834 [72,2]
Z	1573 [61,94]	1573 [61,94]	1691 [66,59]	1691 [66,59]	1868 [73,56]	1868 [73,56]	1868 [73,56]
*Lo scarico doppio è usato solo nei modelli 85-200 D3 e D4							

Tabella 4

© Copyright, Alliance Laundry Systems LLC - NON RIPRODURRE o DIFFONDERE

Posizione dei fori per i bulloni di montaggio – Modelli da 45 e 65 libbre

Modelli di 20,4 e 29,5 kg [45 e 65 libbre] (vedere *Tabella 5*)

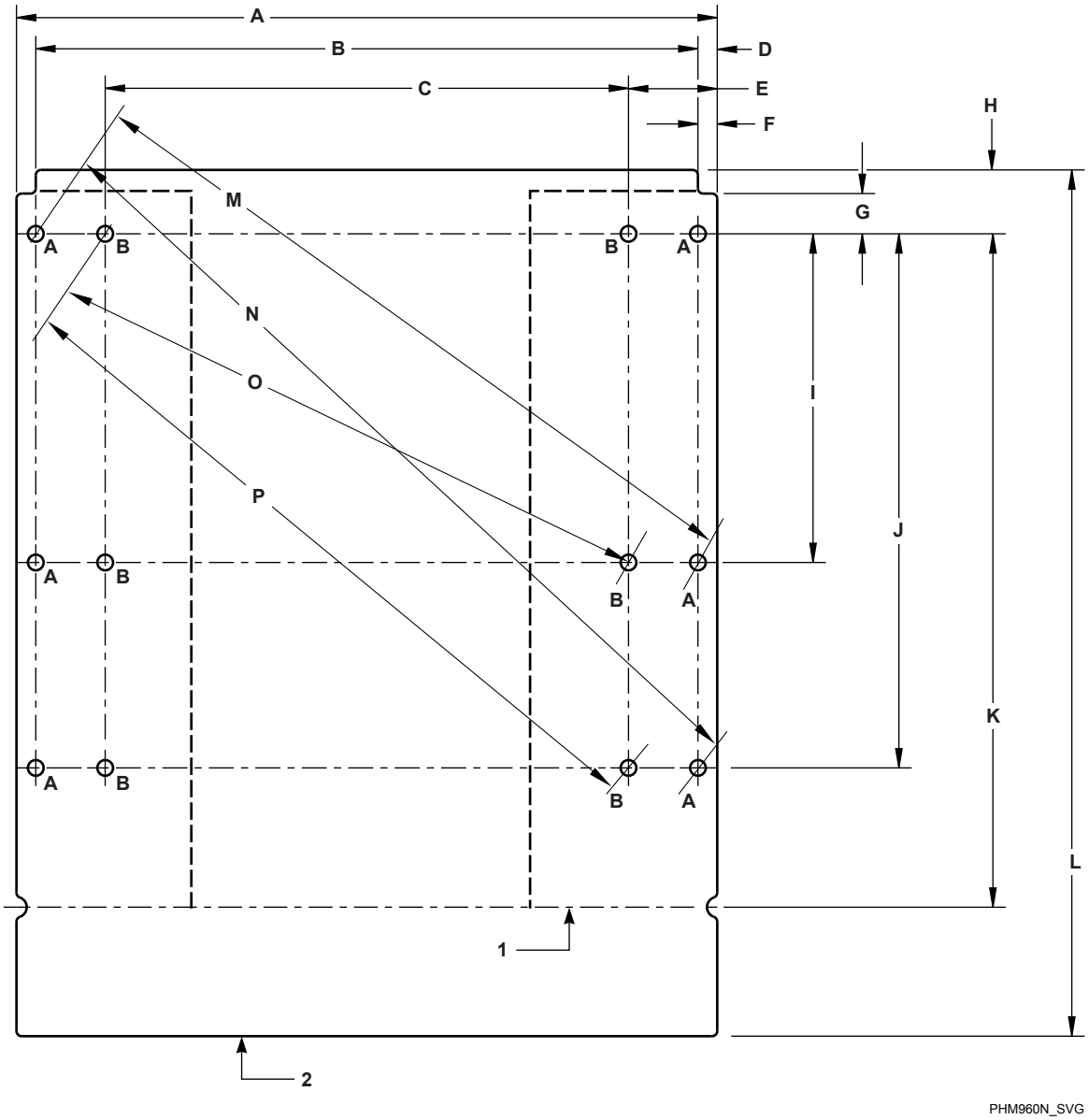

NOTA: Per l'installazione di macchine singole o di due macchine contrapposte (retro contro retro), usare i fori esterni contrassegnati con “A”. Per l'installazione di più macchine affiancate con spazio libero minimo, usare il foro interno contrassegnato con “B”.

1. Avanti mascherina per bulloni di montaggio (45)
2. Avanti mascherina per bulloni di montaggio (65)

Figura 5

© Copyright, Alliance Laundry Systems LLC - NON RIPRODURRE o DIFFONDERE

Posizione dei fori per i bulloni di montaggio – Modelli da 20,4 e 29.5 Kg [45 e 65 libbre], mm [pollici]			
		45	**65**
A		867 [34,12]	867 [34,12]
B		819 [32,24]	819 [32,24]
C		647 [25,48]	647 [25,48]
D		24 [0,94]	24 [0,94]
E		110 [4,32]	110 [4,32]
F		24 [0,94]	24 [0,94]
G		50 [1,96]	50 [1,96]
H		76 [3]	76 [3]
I		406 [16]	406 [16]
J		660 [26]	660 [26]
K		855 [33.67]	Non applicabile
L		Non applicabile	1071 [42,17]
M	Esterno	914 [35,99]	914 [35,99]
N		1051 [41,41]	1051 [41,41]
O	Interno	764 [30,08]	764 [30,08]
P		924 [36,4]	924 [36,4]

Tabella 5

© Copyright, Alliance Laundry Systems LLC - NON RIPRODURRE o DIFFONDERE

Posizione dei fori per i bulloni di montaggio – Modelli da 85 e 105 libbre

Modelli di 38,6 e 47,6 kg [85 e 105 libbre] (vedere *Tabella 6*)

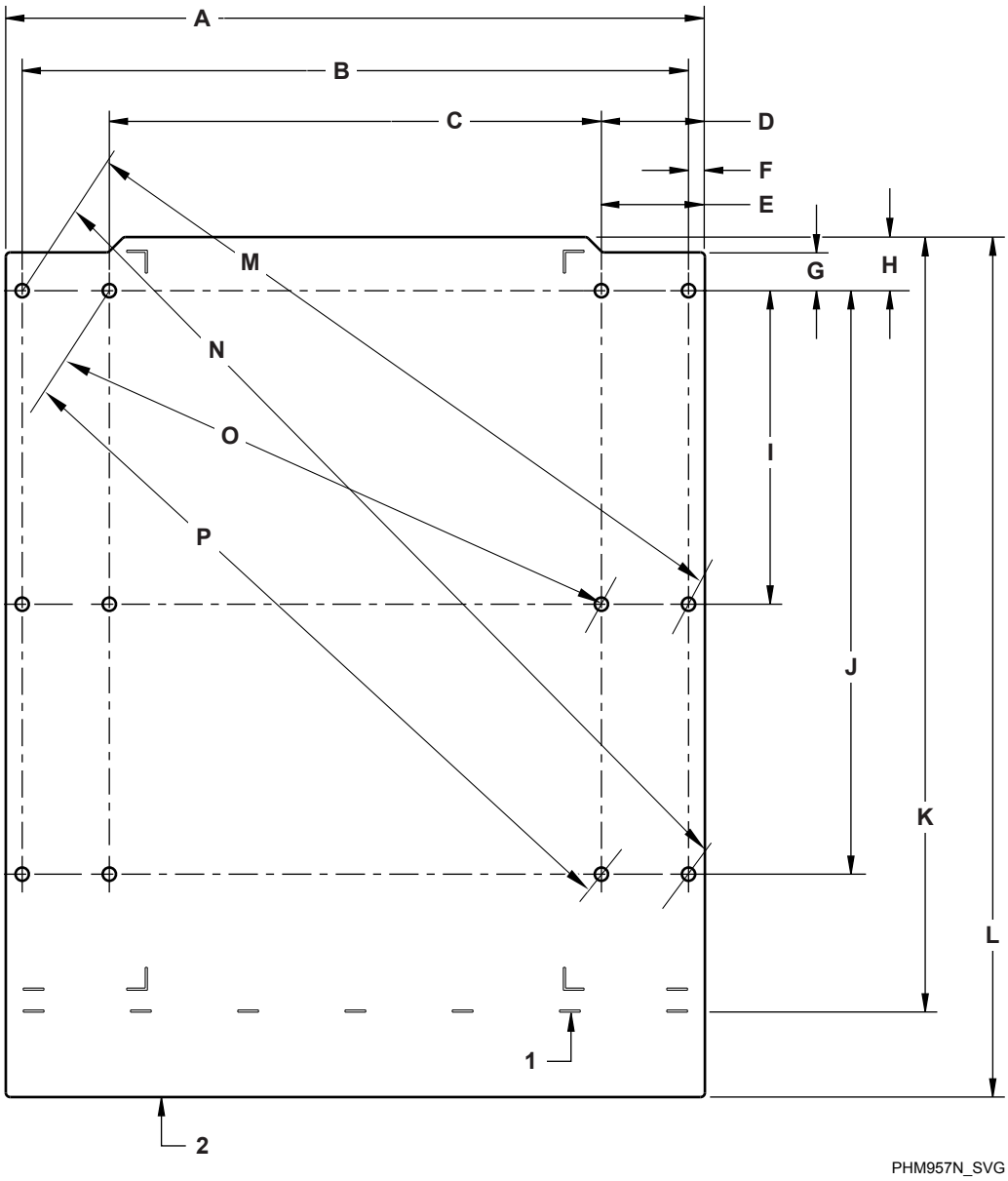

1. Avanti mascherina per bulloni di montaggio (85)
2. Avanti mascherina per bulloni di montaggio (105)

Figura 6

© Copyright, Alliance Laundry Systems LLC - NON RIPRODURRE o DIFFONDERE

Posizione dei fori per i bulloni di montaggio – Modelli da 38,6 e 47.6 Kg [85 e 105 libbre], mm [pollici]			
		85	**105**
A		1019 [40,12]	1019 [40,12]
B		971 [38,24]	971 [38,24]
C		717 [28,24]	717 [28,24]
D		151 [5,94]	151 [5,94]
E		149 [5,89]	149 [5,89]
F		24 [0,94]	24 [0,94]
G		56 [2,20]	56 [2,20]
H		78 [3,08]	78 [3,08]
I		457 [18]	457 [18]
J		851 [33,50]	851 [33,50]
K		1127 [44,38]	Non applicabile
L		Non applicabile	1254 [49,38]
M	Esterno	1074 [42,27]	1074 [42,27]
N		1291 [50,84]	1291 [50,84]
O	Interno	851 [33,49]	851 [33,49]
P		1113 [43,82]	1113 [43,82]

Tabella 6

© Copyright, Alliance Laundry Systems LLC - NON RIPRODURRE o DIFFONDERE

Posizione dei fori per i bulloni di montaggio – Modelli da 130-200 libbre

Modelli da 59-90,7 Kg [130-200 libbre] (vedere *Tabella 7*)

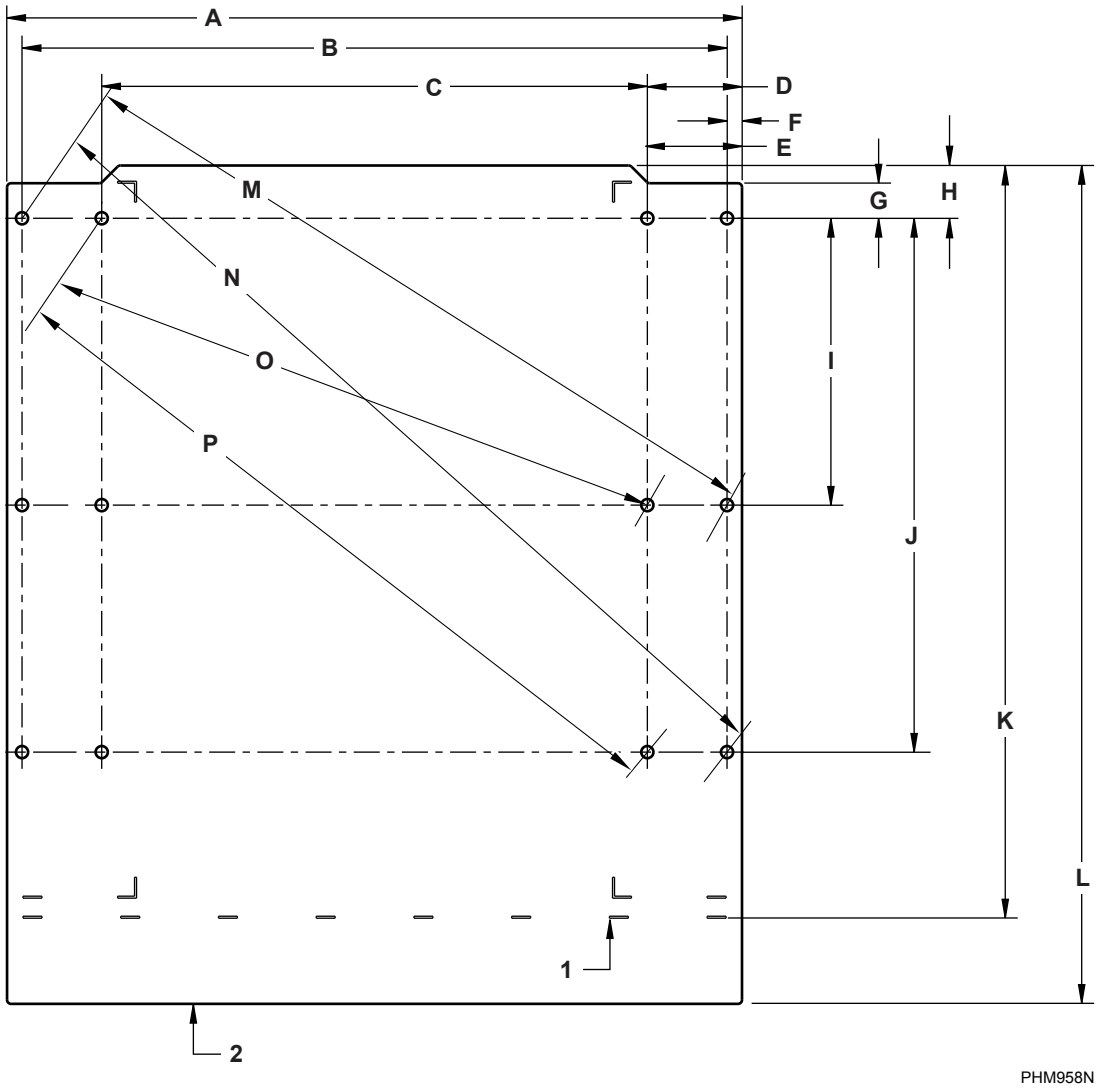

1. Avanti mascherina per bulloni di montaggio (130)
2. Lato anteriore della dima per i bulloni di montaggio (160 e 200)

Figura 7

Posizione dei fori per i bulloni di montaggio – Modelli da 59-90,7 Kg [130-200 libbre], mm [pollici]		
	130	**160-200**
A	1171 [46,12]	1171 [46,12]
B	1124 [44,24]	1124 [44,24]
C	870 [34,24]	870 [34,24]

Tabella 7 *continua...*

© Copyright, Alliance Laundry Systems LLC - NON RIPRODURRE o DIFFONDERE

Posizione dei fori per i bulloni di montaggio – Modelli da 59-90,7 Kg [130-200 libbre], mm [pollici]			
		130	**160-200**
D		151 [5,94]	151 [5,94]
E		150 [5,89]	150 [5,89]
F		24 [0,94]	24 [0,94]
G		56 [2,20]	56 [2,20]
H		84 [3,31]	84 [3,31]
I		457 [18]	457 [18]
J		851 [33,50]	851 [33,50]
K		1197 [47,11]	Non applicabile
L		Non applicabile	1336 [52,61]
M	Esterno	1213 [47,76]	1213 [47,76]
N		1409 [55,49]	1409 [55,49]
O	Interno	1.097 [43.17]	1.097 [43.17]
P		1217 [47,90]	1217 [47,90]

Tabella 7

© Copyright, Alliance Laundry Systems LLC - NON RIPRODURRE o DIFFONDERE

Installazione

Opzioni di fondazione

Per tutte le installazioni nuove delle macchine è richiesta una pavimentazione in cemento rinforzato avente una resistenza minima di 3500 psi (fare riferimento alla classificazione per fornitore) posato su un fondo appositamente predisposto.

NOTA: Data l'elevata velocità di centrifuga e le forze G esercitate, non installare la macchina su telai di base in metallo, pavimenti in legno, pavimenti piastrellati o su piani superiori al piano terra, sopra gli scantinati o i vespai areati.

Per garantire un'installazione stabile dell'unità che elimini la possibilità di vibrazioni eccessive in centrifuga, si consiglia di prestare molta attenzione al lavoro di fondazione.

Per le fondazioni nuove è disponibile una mascherina con bulloni di montaggio a prezzo aggiuntivo, oppure è possibile usare la base della macchina, se disponibile.

La macchina deve essere ancorata su una superficie piana e liscia in modo che la base della macchina poggi saldamente sulla superficie di montaggio.

IMPORTANTE: Non appoggiare permanentemente la macchina solo su quattro punti utilizzando i distanziatori. È richiesta la cementazione e i distanziatori devono essere rimossi.

Installazione della macchina su pavimento esistente

Il pavimento esistente deve essere composto da cemento rinforzato senza vuoti sottostanti e deve soddisfare i requisiti di profondità indicati nella *Tabella 12* . Se il pavimento soddisfa questi requisiti e NON si desidera una soletta elevata, vedere la *Figura 11* e passare alla sezione *Installazione della macchina e cementazione*.

Se il pavimento non soddisfa questi requisiti e NON si desidera una soletta elevata, vedere la *Figura 14* e passare alla sezione *Installazione della macchina e cementazione*.

Installazione su soletta elevata con pavimento esistente

La soletta del pavimento esistente deve essere in cemento rinforzato dello spessore di 152 mm [6 pollici] senza vuoti sotto la soletta. Se il pavimento soddisfa questi requisiti e si desidera una soletta elevata, fare riferimento a *Figura 13* e passare a *#unique_25*.

Fondazione nuova

Se il pavimento esistente non soddisfa i requisiti della fondazione per macchina singola per il modello in questione e/o si desidera una nuova fondazione monolitica, vedere la *Figura 12* e passare alla sezione *#unique_25*.

Installazione su soletta isolata

Questo tipo di installazione NON è consigliato. L'installatore DEVE consultare un tecnico delle strutture per i requisiti e le specifiche del cemento per installazioni che non saranno collegate a fondazioni adiacenti.

IMPORTANTE: Le istruzioni e raccomandazioni sopra sono specifiche conservative per un'installazione tipica basate sulla consulenza di un tecnico delle strutture. Alliance Laundry Systems garantisce tutte le installazioni che soddisfino queste specifiche. Per specifiche di installazione diverse, a seconda del tipo di terreno, posizione, struttura dell'edificio, particolare geometria della pavimentazione, tipo di macchina e utilità, rivolgersi a un tecnico delle strutture locale.

© Copyright, Alliance Laundry Systems LLC - NON RIPRODURRE o DIFFONDERE

Disposizione pavimento e dimensioni soletta

Spazi liberi - Montaggio macchina singola (vedere la *Tabella 8*)

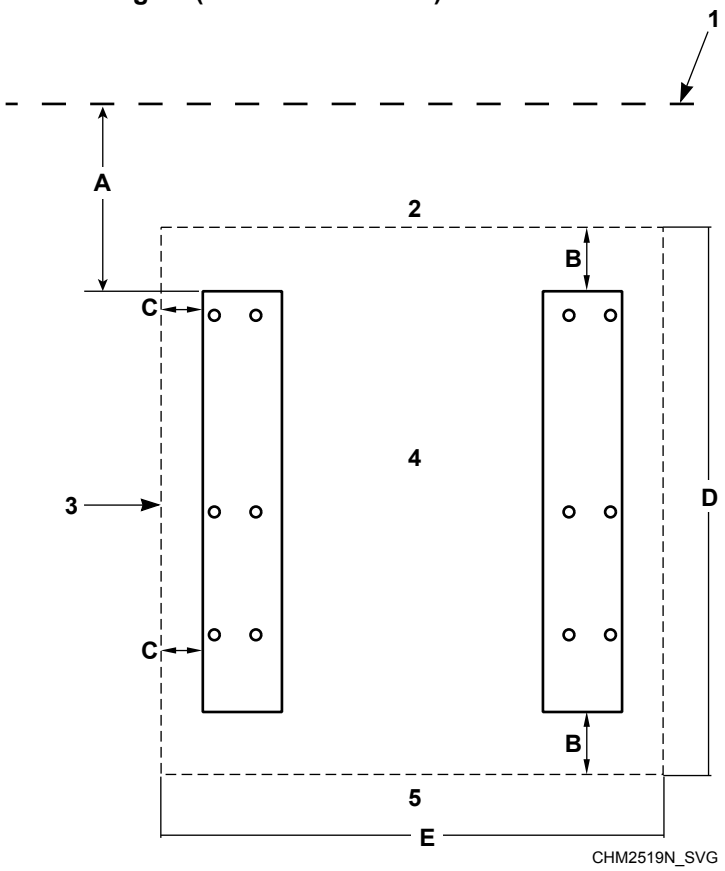

1. Parete
2. Bordo posteriore della soletta
3. Bordo laterale della soletta
4. Macchina 1
5. Bordo anteriore della soletta

Figura 8

Montaggio macchina singola, mm [pollici]					
Descrizione			**45-65**	**85-105**	**130-200**
A-	Distanza dalla parete (minimo)		508 [20]	508 [20]	508 [20]
B	Distanza tra la base della macchina e il bordo anteriore/posteriore della soletta (minima)	Standard	305 [12]	305 [12]	407 [16]
		Ridotta*	226 [9]	226 [9]	226 [9]
		Ridottissima*	153 [6]	153 [6]	153 [6]

Tabella 8 *continua...*

© Copyright, Alliance Laundry Systems LLC - NON RIPRODURRE o DIFFONDERE

Montaggio macchina singola, mm [pollici]					
Descrizione			**45-65**	**85-105**	**130-200**
C	Distanza tra la base della macchina e il bordo laterale della soletta (minima)	Standard	305 [12]	305 [12]	407 [16]
		Ridotta*	226 [9]	226 [9]	226 [9]
		Ridottissimo*	153 [6]	153 [6]	153 [6]
D-	Lunghezza della soletta (minima)		1524 [60]	1721 [67,75]	2032 [80]
E-	Larghezza della soletta (minima)		1524 [60]	1654 [65,12]	1886 [74,25]
*Richiede maggiore profondità del cemento e barre di rinforzo. Vedere la *Tabella 11* e la *Requisiti della fondazione*.					

Tabella 8

© Copyright, Alliance Laundry Systems LLC - NON RIPRODURRE o DIFFONDERE

Spazi liberi - Montaggio affiancato (vedere la *Tabella 9*)

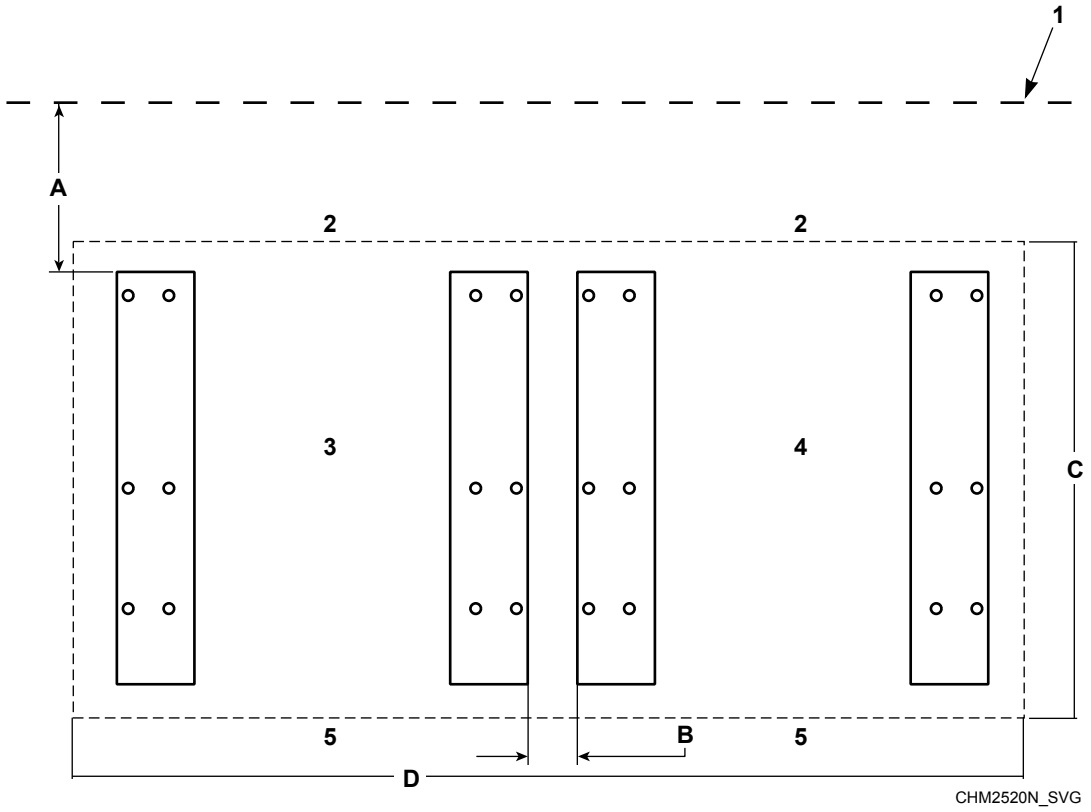

1. Parete
2. Bordo posteriore della soletta
3. Macchina 1
4. Macchina 2
5. Bordo anteriore della soletta

Figura 9

Montaggio affiancato, mm [pollici]					
Descrizione			**45-65**	**85-105**	**130-200**
A-	Distanza dalla parete (minimo)		508 [20]	508 [20]	508 [20]
B-	Distanza fra unità adiacenti (minimo)	Standard	457 [18]	457 [18]	457 [18]
		Ridotta*	305 [12]	305 [12]	305 [12]
		Ridottissima*	153 [6]	153 [6]	153 [6]
C-	Lunghezza della soletta (minima)	2 macchine	1524 [60]	1721 [67,75]	2032 [80]
		3 macchine	1524 [60]	1721 [67,75]	2032 [80]
D-	Larghezza della soletta (minima)	2 macchine	2489 [98]	3131 [123,25]	3515 [138,38]
		3 macchine	3505 [138]	4607 [181,37]	5144 [202,5]

Tabella 9 *continua...*

© Copyright, Alliance Laundry Systems LLC - NON RIPRODURRE o DIFFONDERE

Montaggio affiancato, mm [pollici]			
Descrizione	**45-65**	**85-105**	**130-200**
*Richiede maggiore profondità del cemento e barre di rinforzo. Vedere la *Tabella 11* e la *Requisiti della fondazione*.			

Tabella 9

Spazi liberi - Montaggio schiena contro schiena (vedere la *Tabella 10*)

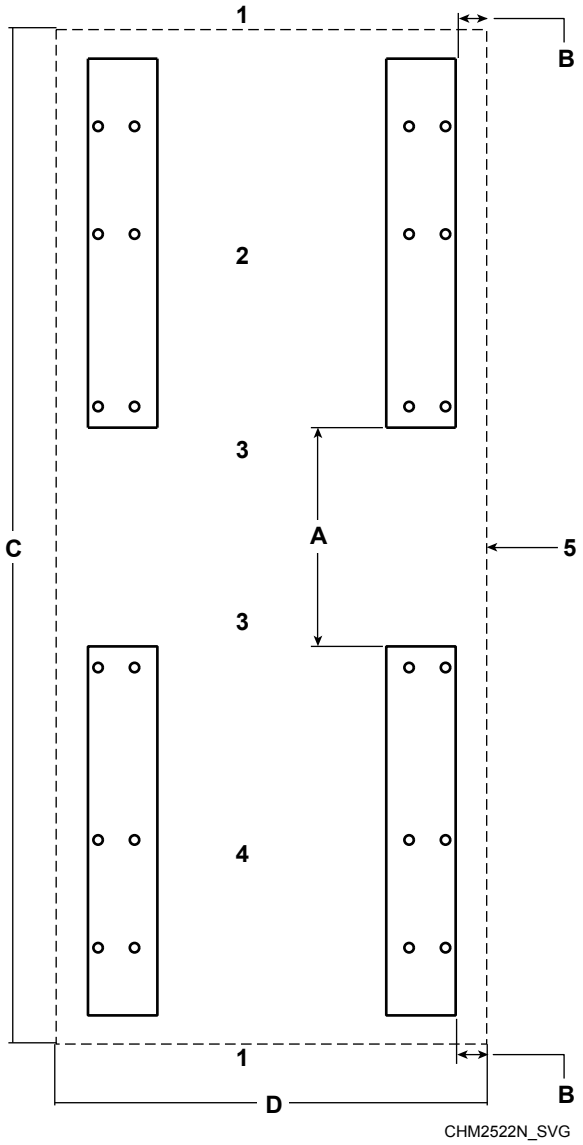

1. Bordo della soletta rivolto verso il lato anteriore
2. Macchina 2
3. Lato posteriore della macchina
4. Macchina 1
5. Bordo laterale della soletta o parete

Figura 10

© Copyright, Alliance Laundry Systems LLC - NON RIPRODURRE o DIFFONDERE

Montaggio schiena contro schiena, mm [pollici]					
Descrizione			**45-65**	**85-105**	**130-200**
A-	Spazio posteriore adiacente (minimo)		508 [20]	508 [20]	508 [20]
B-	Distanza tra la base della macchina e il bordo dello zoccolo (minima)	Standard	305 [12]	305 [12]	407 [16]
		Ridotta*	226 [9]	226 [9]	226 [9]
		Ridottissima*	153 [6]	153 [6]	153 [6]
C-	Lunghezza della soletta (minima)		2692 [106]	3442 [135,5]	4064 [160]
D-	Larghezza della soletta (minima)		1524 [60]	1654 [65,12]	1886 [74,25]
*Richiede maggiore profondità del cemento e barre di rinforzo. Vedere la *Tabella 11* e la *Requisiti della fondazione*.					

Tabella 10

Requisiti di spessore soletta, mm [pollici]					
Dati tecnici		**45**	**65**	**85-105**	**130-200**
Minimo spessore della fondazione*	L-speed	152 [6]	152 [6]	Non applicabile	Non applicabile
	M-speed	152 [6]	203 [8]	305 [12]	305 [12]
	Velocità V	305 [12]	305 [12]	305 [12]	305 [12]
Profondità minima scavo	L-speed	305 [12]	305 [12]	Non applicabile	Non applicabile
	M-speed	305 [12]	356 [14]	457 [18]	457 [18]
	Velocità V	457 [18]	457 [18]	457 [18]	457 [18]
*L'installazione di una massa di cemento aggiuntiva (fondazione più spessa) ridurrà ulteriormente le vibrazioni e i rischi di installazione.					

Tabella 11

© Copyright, Alliance Laundry Systems LLC - NON RIPRODURRE o DIFFONDERE

Requisiti della fondazione

Base esistente (fare riferimento a *Tabella 12*)

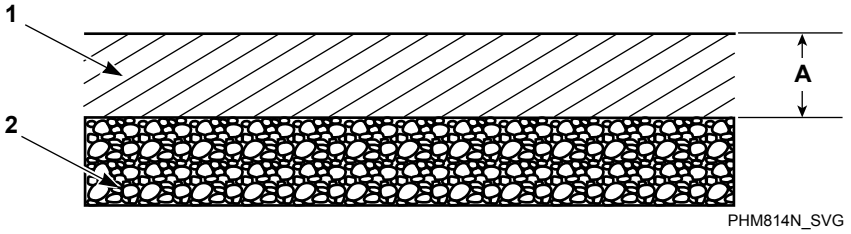

1. Pavimento esistente con cemento da 3500 PSI (minimo)
2. Riempimento compatto (minimo di 152 mm [6 pollici])

Figura 11

Pavimento esistente, mm [pollici]							
Descrizione			Velocità L / 45 (velocità M)	65 (velocità M)	45 - 65 (velocità V)	85-105	130-200
A	**Spessore richiesto del pavimento esistente (minimo)**	Standard*	152 [6]	203 [8]	305 [12]	305 [12]	305 [12]
		Ridotta*	203 [8]	254 [10]	356 [14]	356 [14]	356 [14] (posizione affiancata) 457 [18] (posizione dorso contro dorso)
		Ridottissima*	254 [10]	305 [12]	406 [16]	406 [16]	508 [20] (posizione affiancata) 508 [20] (posizione dorso contro dorso)
* Vedere *Disposizione pavimento e dimensioni soletta*.							

Tabella 12

© Copyright, Alliance Laundry Systems LLC - NON RIPRODURRE o DIFFONDERE

Pavimento monolitico nuovo (vedere la *Tabella 13*)

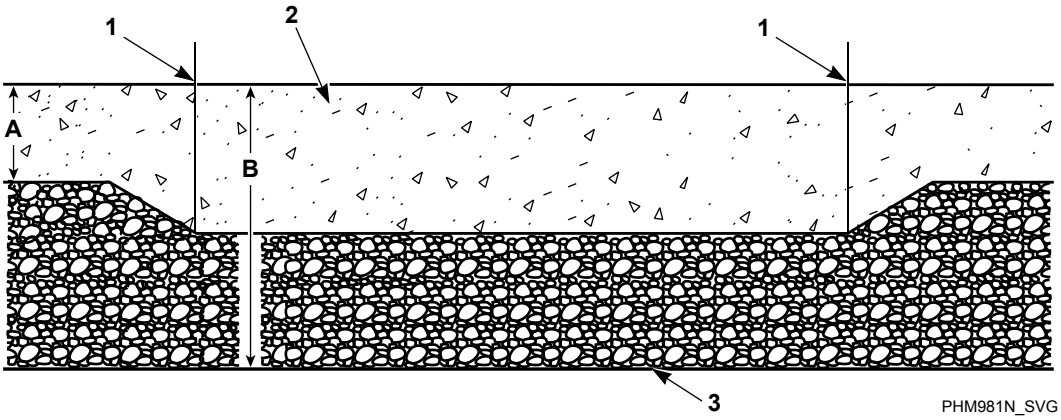

1. Bordo della soletta
2. Cemento da 3500 PSI (minimo)
3. Riempimento compatto (minimo di 152 mm [6 pollici] sotto la macchina)

Figura 12

Pavimento monolitico nuovo, mm [pollici]							
Descrizione			Velocità L / 45 (velocità M)	65 (velocità M)	45 - 65 (velocità V)	85-105	130-200
A	**Profondità del pavimento circostante**		152 [6]	152 [6]	152 [6]	152 [6]	152 [6]
B	**Profondità totale della fondazione (cemento più getto di 152 mm [6 pollici]) (minimo)**	Standard*	305 [12]	356 [14]	457 [18]	457 [18]	457 [18]
		Ridotta*	356 [14]	406 [16]	508 [20]	508 [20]	508 [20] (affiancate) 610 [24] (contrapposte)
		Ridottissima*	406 [16]	457 [18]	559 [22]	559 [22]	660 [26] (affiancate) 660 [26] (contrapposte)
* Vedere *Disposizione pavimento e dimensioni soletta*.							

Tabella 13

© Copyright, Alliance Laundry Systems LLC - NON RIPRODURRE o DIFFONDERE

Cuscinetto rialzato (fare riferimento a *Tabella 14*)

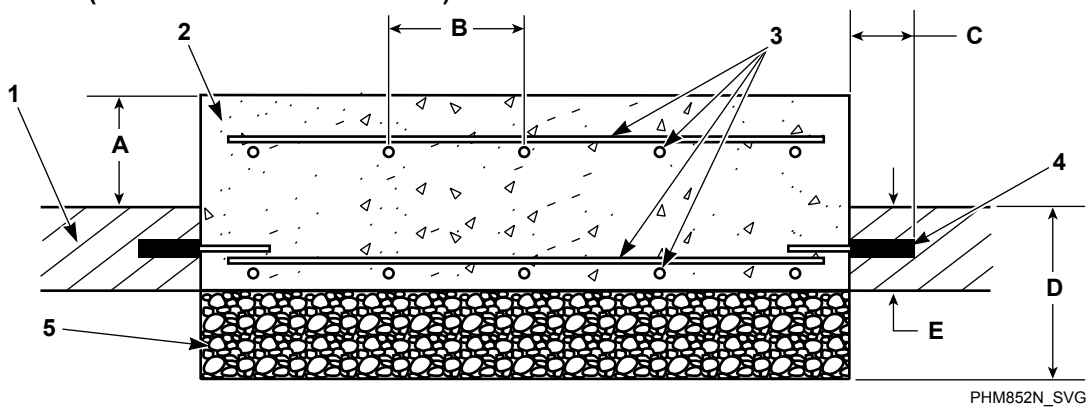

1. Pavimento esistente
2. Cemento da 3500 PSI (minimo)
3. Barra di rinforzo
4. Barra di rinforzo del perimetro
5. Riempimento compatto (minimo di 152 mm [6 pollici])

Figura 13

Soletta elevata, mm [pollici]							
Descrizione			**Velocità L / 45 (velocità M)**	**65 (velocità M)**	**45 - 65 (velocità V)**	**85-105**	**130-200**
A	**Altezza della soletta elevata rispetto al pavimento (massimo)**		203 [8]	203 [8]	203 [8]	203 [8]	203 [8]
B	**Distanza tra barre di rinforzo (massimo)**	Standard*	305 [12]	305 [12]	305 [12]	305 [12]	305 [12]
		Ridotta*	152 [6]	152 [6]	152 [6]	152 [6]	152 [6]
		Ridottissima*	152 [6]	152 [6]	152 [6]	152 [6]	152 [6]
C	**Lunghezza di penetrazione della barra di rinforzo nel pavimento esistente (minimo)**		64 [2,5]	64 [2,5]	64 [2,5]	64 [2,5]	64 [2,5]

Tabella 14 *continua...*

© Copyright, Alliance Laundry Systems LLC - NON RIPRODURRE o DIFFONDERE

Soletta elevata, mm [pollici]							
Descrizione			Velocità L / 45 (velocità M)	65 (velocità M)	45 - 65 (velocità V)	85-105	130-200
D	**Profondità totale della fondazione (cemento più getto di 152 mm [6 pollici]) (minimo)**	Standard*	305 [12]	356 [14]	457 [18]	457 [18]	457 [18]
		Ridotta*	356 [14]	406 [16]	508 [20]	508 [20]	508 [20] (affiancate) 610 [24] (contrapposte)
		Ridottissima*	406 [16]	457 [18]	559 [22]	559 [22]	660 [26] (affiancate) 660 [26] (contrapposte)
E	**Spessore richiesto del pavimento esistente (minimo)**		152 [6]	152 [6]	152 [6]	152 [6]	152 [6]
* Vedere *Disposizione pavimento e dimensioni soletta*.							

Tabella 14

© Copyright, Alliance Laundry Systems LLC - NON RIPRODURRE o DIFFONDERE

Collegamento con base esistente (fare riferimento a *Tabella 15*)

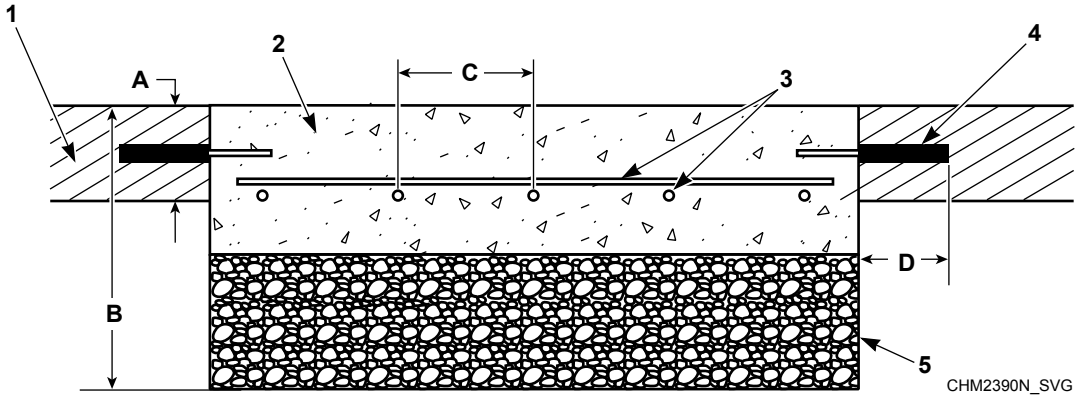

1. Pavimento esistente
2. Cemento da 3500 PSI (minimo)
3. Barra di rinforzo
4. Barra di rinforzo del perimetro
5. Riempimento compatto (minimo di 152 mm [6 pollici])

Figura 14

Ancoraggio al pavimento esistente, mm [pollici]							
Descrizione			Velocità L / 45 (velocità M)	65 (velocità M)	45 - 65 (velocità V)	85-105	130-200
A	**Spessore richiesto del pavimento esistente (minimo)**		152 [6]	152 [6]	152 [6]	152 [6]	152 [6]
B	**Profondità totale della fondazione (cemento più 152 mm [6 pollici] di malta)(minimo)**	Standard*	305 [12]	356 [14]	457 [18]	457 [18]	457 [18]
		Ridotta*	356 [14]	406 [16]	508 [20]	508 [20]	508 [20] (affiancate) 610 [24] (contrapposte)
		Ridottissima*	406 [16]	457 [18]	559 [22]	559 [22]	559 [22] (affiancate) 660 [26] (contrapposte)
C	**Distanza tra barre di rinforzo (massimo)**	Standard*	305 [12]	305 [12]	305 [12]	305 [12]	305 [12]
		Ridotta*	152 [6]	152 [6]	152 [6]	152 [6]	152 [6]
		Ridottissima*	152 [6]	152 [6]	152 [6]	152 [6]	152 [6]

Tabella 15 *continua...*

© Copyright, Alliance Laundry Systems LLC - NON RIPRODURRE o DIFFONDERE

Ancoraggio al pavimento esistente, mm [pollici]						
Descrizione		Velocità L / 45 (velocità M)	65 (velocità M)	45 - 65 (velocità V)	85-105	130-200
D	**Lunghezza di penetrazione della barra di rinforzo nel pavimento esistente (minimo)**	64 [2,5]	64 [2,5]	64 [2,5]	64 [2,5]	64 [2,5]
* Vedere *Disposizione pavimento e dimensioni soletta*.						

Tabella 15

© Copyright, Alliance Laundry Systems LLC - NON RIPRODURRE o DIFFONDERE

Installazione della macchina e cementazione

NOTA: Se è stato impiegato il metodo di incorporazione nel cemento, dopo l'indurimento completo del cemento fare riferimento alla *Figura 16* e passare al punto 7. Se si impiegano ancoraggi con adesivo acrilico, dopo l'indurimento completo del cemento fare riferimento alla *Figura 15* e passare al punto 1.

1. Per regolare il profondimetro per la perforazione fare riferimento alla *Figura 15* .
2. Praticare i fori alla profondità specificata.
3. Usare aria compressa per eliminare i detriti dai fori e un aspirapolvere per la polvere fine.
4. Riempire i fori per metà della loro profondità con un prodotto di ancoraggio adesivo accettato nel settore.
5. Inserire un bullone di ancoraggio fino al raggiungimento del fondo e fino ad ottenere la situazione seguente: un minimo di 70 mm [2-3/4 in.] di estensione sopra la superficie e un minimo di 152 mm [6 pollici] incastrato nel calcestruzzo.
6. Assicurarsi che vengano rimosse tutte le bolle d'aria dall'adesivo che circonda il bullone.
7. Consentire all'adesivo attorno al bullone di polimerizzare completamente.

   IMPORTANTE: Fare riferimento ai tempi di polimerizzazione dell'adesivo raccomandati dal produttore
8. Rimuovere i materiali di spedizione e posizionare con cautela la macchina sopra i bulloni. Non tentare mai di sollevare la macchina afferrandola dalla maniglia del portello o spingendo i pannelli di copertura. Per spostarla, inserire un palanchino o un altro dispositivo di sollevamento sotto il telaio della macchina.
9. Sollevare e livellare la macchina 12,7 mm [1/2 pollice] dal pavimento su quattro angoli, utilizzando distanziatori come dadi.

AVVERTENZA

Pericolo di schiacciamento Per evitare infortuni alle persone e/o danni materiali, non inclinare la macchina più di 25 gradi in nessuna direzione.

W793

10. Seguendo le istruzioni del produttore, miscelare una malta di precisione a ritiro nullo **per macchine di alta qualità**. La malta non deve essere troppo fluida né troppo asciutta e devono scorrere nella sede facilmente. Riempire completamente lo spazio tra la base della macchina e il pavimento con la malta per assicurare un'installazione stabile. Riempire completamente con la malta lo spazio sotto il telaio (se bullonato all'interno, rimuovere il pannello anteriore e quello posteriore per ottenere accesso a tutti i componenti del telaio). Vedere *Figura 5* . Spingere forzatamente la boiacca sotto la base della macchina fino a riempire tutti gli spazi vuoti.

    IMPORTANTE: Come bulloneria per l'ancoraggio della macchina ai bulloni sono raccomandati controdadi a flangia esagonale dentata di grado SAE 5 minimo e rondelle piane di grado SAE 5 minimo.
11. Posizionare le rondelle piane e i controdadi sui bulloni di ancoraggio e serrarli a mano sulla base della macchina.
12. Lasciare consolidare, ma non indurire, la malta.
13. **Togliere con attenzione i distanziatori lasciando che la macchina si appoggi sulla malta fresca.** Riempire tutti gli spazi vuoti rimanenti con la malta.
14. Dopo che la boiacca si è completamente indurita, serrare i controdadi alla coppia di 160 ± 16 piedi/libbra – uno dopo l'altro – finché tutti non sono serrati uniformemente e la macchina non è assicurata saldamente al pavimento.

    IMPORTANTE: Prima di serrare i controdadi, fare riferimento ai tempi di indurimento della boiacca raccomandati dal produttore.

    IMPORTANTE: Tutti i raccordi accoppiati devono rimanere asciutti (non lubrificati).

    NOTA: Controllare e serrare nuovamente i controdadi dopo cinque-dieci giorni di funzionamento, dopodiché ogni mese.

© Copyright, Alliance Laundry Systems LLC - NON RIPRODURRE o DIFFONDERE

Ancore adesive acriliche (consultare la *Tabella 16*)

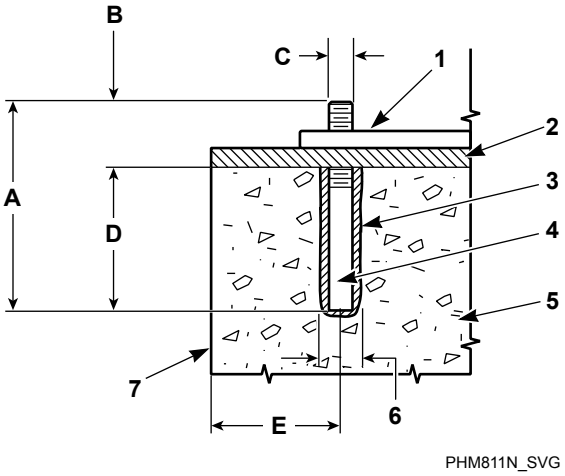

NOTA: *Acquistabile tramite un distributore. Se non si acquista tramite un distributore, procurarsi adesivo acrilico idoneo per l'installazione di macchine vibranti di grado commerciale.

1. Base del telaio della macchina
2. Intonaco 13 mm [1/2 in.]
3. Adesivo acrilico*
4. Bullone di ancoraggio* (minimo rating SAE grado 5)
5. Cemento
6. Praticare un foro di misura stabilita in fabbrica
7. Bordo della soletta

Figura 15

Ancoraggi incorporati nel cemento (consultare la *Tabella 16*)

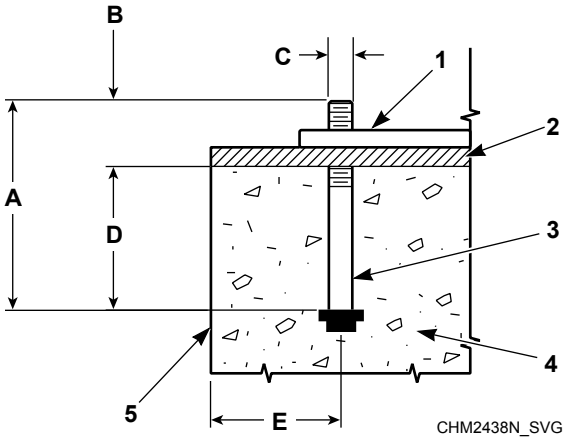

1. Base del telaio della macchina
2. Boiacca
3. Bullone di ancoraggio (minimo rating SAE grado 5)
4. Cemento
5. Bordo della soletta

Figura 16

© Copyright, Alliance Laundry Systems LLC - NON RIPRODURRE o DIFFONDERE

Specifiche minime per l'ancoraggio, mm [pollici]		
A	Lunghezza dei bulloni	22 [8-3/4]
B	Estensione della filettatura (minimo)	70 [2-3/4]
C	Diametro dei bulloni	19 [3/4]
D	Profondità di incorporazione	152 [6]
E	Distanza dal centro del bullone al bordo della soletta in cemento	305 [12]

Tabella 16

© Copyright, Alliance Laundry Systems LLC - NON RIPRODURRE o DIFFONDERE

Schema dei bulloni di montaggio

Consultare la *Tabella 17* .

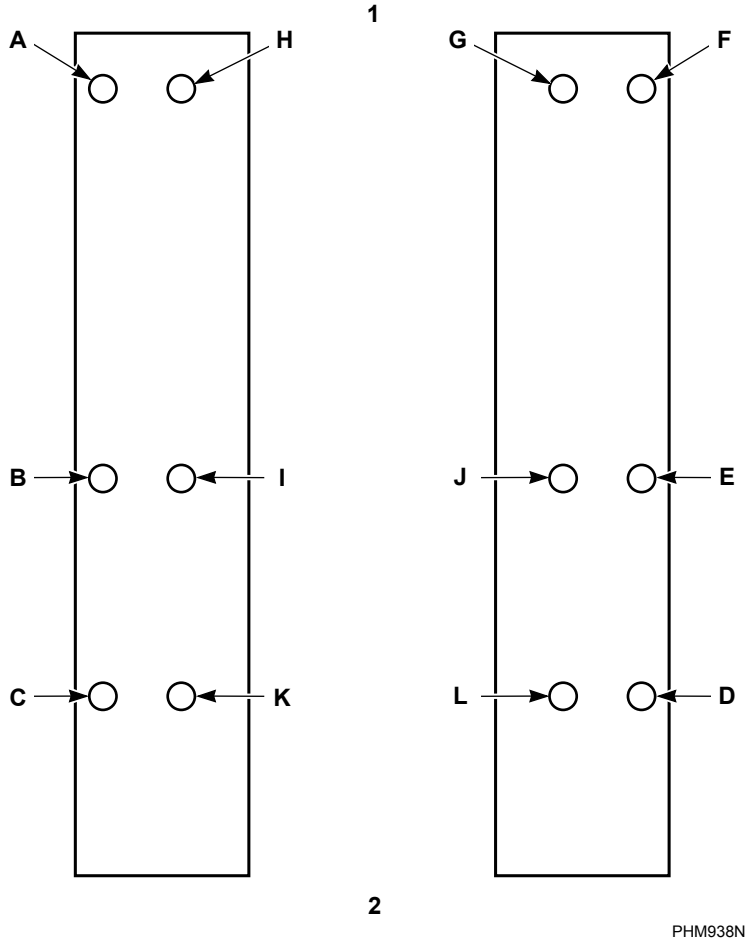

1. Lato posteriore della macchina
2. Avanti macchina

Figura 17

Modelli	Bulloni richiesti	Bulloni opzionali*
45-65	A-F	G-L
85-105	A-H	I-L
130-200	A-J	K-L
* Utilizzare per l'ulteriore riduzione delle vibrazioni.		

Tabella 17

© Copyright, Alliance Laundry Systems LLC - NON RIPRODURRE o DIFFONDERE

Dati di carico sul pavimento

Dati di carico sul pavimento								
Dati tecnici		**45**	**65**	**85**	**105**	**130**	**160**	**200**
Carico statico, kN [libbre]		5,7 [1280]	6,0 [1350]	8,9 [1990]	9,3 [2100]	11,3 [2540]	11,9 [2680]	13,0 [2920]
Pressione statica, kN/m^2 [libbre/piedi^2]		7,6 [158]	8,0 [167]	8,1 [170]	8,6 [179]	8,5 [178]	9,0 [187]	9,8 [204]
Carico dinamico massimo, kN [libbre]		12 [2690]	12 [2690]	14,5 [3300]	14,5 [3300]	18,7 [4200]	18,7 [4200]	18,7 [4200]
Pressione dinamica massima, kN/m^2 [libbre/piedi^2]	Velocità L	23,1 [483]	23,6 [493]	Non applicabile	Non applicabile	Non applicabile	Non applicabile	Non applicabile
	Velocità M	23,1 [483]	23,6 [493]	21,4 [446]	21,9 [457]	22,5 [469]	Non applicabile	23,8 [497]
	Velocità V	23,5 [491]	23,9 [499]	21,5 [450]	22,0 [459]	22,6 [471]	23,0 [480]	Non applicabile
Frequenza di carico dinamico, Hz	Velocità L	8,0	8,0	Non applicabile	Non applicabile	Non applicabile	Non applicabile	Non applicabile
	Velocità M	11,2	11,2	9,9	9,9	9,7	Non applicabile	9,7
	Velocità V	15,9	15,9	12,8	12,8	11,8	11,8	Non applicabile
[1]Massimo carico verticale,		17,2 [3870]	17,5 [3940]	22,9 [5140]	23,2 [5210]	28,9 [6500]	29,3 [6590]	30,1 [6760]
Momento base massima, kN/m [libbre/piedi]		11,5 [8470]	11,5 [8470]	14,5 [10700]	14,5 [10700]	20,3 [15000]	20,3 [15000]	20,3 [15000]
[1] In direzione discendente verso il pavimento.								

Tabella 18

© Copyright, Alliance Laundry Systems LLC - NON RIPRODURRE o DIFFONDERE

Requisiti dell'allacciamento di scarico

Sistema di drenaggio diretto

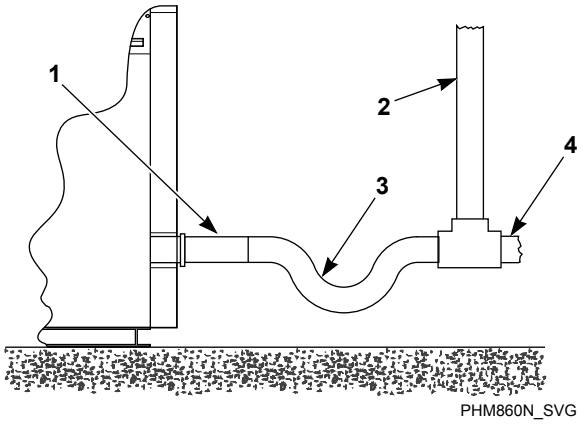

1. Tubo di scarico
2. Sfiato
3. Pozzetto (se richiesto da normative locali)
4. Condotto fognario

Figura 18

Tutti i sistemi di drenaggio devono essere ventilati per evitare un blocco d'aria e sifonamento.

Consultare la *Figura 18* .

IMPORTANTE: Le macchine devono essere installate in conformità con tutte le normative e ordinanze locali.

Se uno scarico di dimensioni adeguate non fosse disponibile o agevolmente raggiungibile, è necessario utilizzare un serbatoio di compensazione. Se lo scarico a gravità non fosse possibile, si deve usare un serbatoio di compensazione insieme a una pompa di estrazione.

Se si aumenta la lunghezza del tubo di scarico, si installano gomiti o si creano curve sul tubo di scarico si riducono le velocità di scarico e si allungano i tempi necessari per il lo scarico, compromettendo le prestazioni della lavatrice.

Sistema di drenaggio a pozzetto

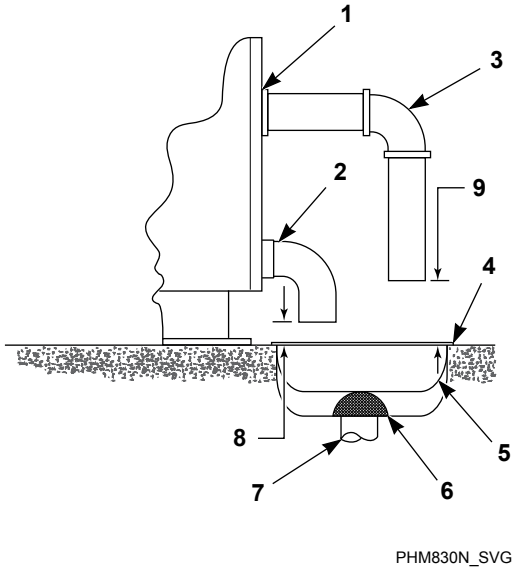

1. Lato posteriore della macchina
2. Tubo di scarico
3. Tubo di troppopieno (opzionale)
4. Grata in acciaio
5. Pozzetto di scarico
6. Filtro
7. Linea di scarico
8. distanza minima 25 mm [1 pollice]
9. distanza minima 76 mm [3 pollici]

Figura 19

Consultare la *Tabella 8* per informazioni relative alle capacità specifiche di drenaggio.

NOTA: L'installazione di ulteriori macchine richiederà connessioni di scarico più grandi secondo le proporzioni. Consultare la *Tabella 8*.

IMPORTANTE: Non bloccare l'apertura di troppopieno della macchina.

Se l'acqua o la schiuma di sapone traboccano dallo sfiato di troppopieno della macchina, ed è stato accertato che la macchina funziona adeguatamente con i giusti livelli d'acqua e la giusta quantità di detersivo, si può connettere una linea di scarico o una prolunga allo sfiato di troppopieno della macchina indirizzandola a un pozzetto di scarico.

1. Per realizzare una linea di scarico, disporre il tubo di drenaggio dallo sfiato di troppopieno della macchina a un pozzetto di drenaggio. Opzionalmente il tubo di drenaggio può anche venire posizionato orizzontalmente o verso il basso ed essere sospeso sopra il pozzetto di drenaggio ad un'altezza di almeno 76 mm [3 pollici].
2. Per realizzare una prolunga allo sfiato di troppopieno, fissare una sezione del tubo di scarico allo sfiato, rivolta verso l'alto, che sporga per un'altezza non superiore a quella raccomandata

© Copyright, Alliance Laundry Systems LLC - NON RIPRODURRE o DIFFONDERE

sopra il bordo del gomito di sfiato. Vedere la *Figura 20* e la *Tabella 19* .

3. Fissare il tubo di drenaggio con una fascetta.

Consultare la *Tabella 19* .

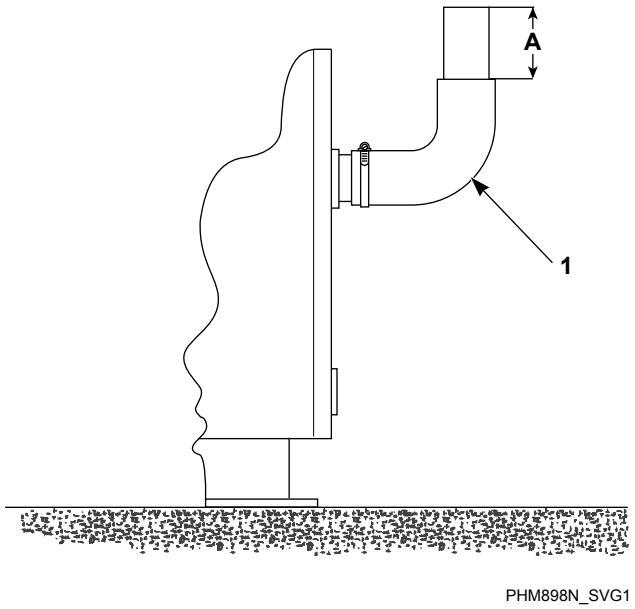

1. Sfogo straripamento

Figura 20

Prolunga dello sfiato (massimo), mm [pollici]			
	45-65	**85-150**	**130-200**
A	102 [4]	89 [3-1/2]	210 [8-1/4]

Tabella 19

IMPORTANTE: Non indirizzare il troppopieno della macchina in un sistema di drenaggio diretto.

Informazioni sullo scarico							
Dati tecnici		**45**	**65**	**85**	**105**	**130**	**160-200**
Misura connessione di scarico, pollici con secondo scarico		3	3	3	3	3	3
Numero di uscite di scarico	UniLinc	1	1	2	2	2	2
	M30	1	1	1	1	1	Non applicabile
Capacità flusso di scarico, l/min. [gal/min.]		208 [55]	208 [55]	454 [120]	454 [120]	530 [140]	530 [140]
Scarico massimo (livello 30), l [gal]		55	55	120	120	140	140
Misura pozzetto di scarico raccomandata, l [piedi^3] †		142 [5]	170 [6]	227 [8]	283 [10]	340 [12]	411 [14,5]
†Misurata su una macchina usando il livello di troppopieno.							

Tabella 20

© Copyright, Alliance Laundry Systems LLC - NON RIPRODURRE o DIFFONDERE

Requisiti dell'allacciamento dell’acqua

Le connessioni dovrebbero essere provviste di linee per l’acqua calda e fredda con dimensioni pari a quelle indicate nella tabella Dimensioni linee di fornitura idrica. L’installazione di ulteriori macchine richiederà linee idriche più grandi secondo le proporzioni. Consultare la *Tabella 22* .

AVVERTENZA

Per prevenire qualsiasi infortunio, evitare il contatto con superfici surriscaldate e con acqua d'ingresso di temperature superiori a 51° Centigradi [125° Fahrenheit].

W748

La massima temperatura d’acqua in ingresso è 88 °Centigradi [190 °Fahrenheit].

Informazioni fornitura idrica				
Dati tecnici		**45-65**	**85-105**	**130-200**
Numero di ingressi acqua	Riempimento principale	2	2	2
	Risciacquo a spruzzo (UniLinc)	2	2	2
Misura connessione ingresso acqua, poll.	Riempimento principale	3/4	3/4	1
	Risciacquo a spruzzo (UniLinc)	3/4	3/4	3/4
Estremità del tubo flessibile fornito di fabbrica	Misura, pollici	3/4	3/4	1
	Passo filetto, BSPP [GHT]	3/4 x 14 [3/4 x 11-1/2]	3/4 x 14 [3/4 x 11-1/2]	1 x 14 [1 x 11-1/2]
Pressione richiesta (min-max), bar [psi]		2 - 5,7 [30-85]	2-5,7 [30-85]	2-5,7 [30-85]
Capacità di flusso di ingresso per carico principale (carico caldo, le due valvole di ingresso sono aperte), l/min a 1232 Pa [gal/min a 85 psi]		170 [45]	178 [47]	204 [54]
Capacità di flusso di ingresso per risciacquo a spruzzo (carico caldo, le due valvole di ingresso sono aperte), l/min a 1232 Pa [gal/min a 85 psi]		83 [22]	83 [22]	83 [22]

Tabella 21

© Copyright, Alliance Laundry Systems LLC - NON RIPRODURRE o DIFFONDERE

Per collegare le linee di fornitura idrica sulla macchina utilizzando tubi di gomma, seguire la procedura qui indicata:

1. Prima di installare i tubi sciacquare il sistema idrico per almeno due minuti.
2. Prima di collegare i filtri sui tubi di ingresso della macchina controllare che siano di misura idonea e siano puliti.
3. Appendere i tubi avvolgendoli a larghi anelli; evitare che si attorciglino.

Se sono necessari tubi di altre lunghezze, o se si usano tubi non forniti dal fabbricante, bisognerà utilizzare tubi flessibili con filtri retinati.

Le pressioni più basse aumenteranno i tempi di riempimento.

Per evitare i “colpi d'ariete”, installare nelle linee di alimentazione dei cuscinetti pneumatici (sollevatori) adeguati. Consultare la *Figura 21* .

In tutti i Paesi in cui le norme locali richiedono specifici certificati di approvazione dell’acqua, prima di eseguire l’allacciamento alla rete idrica pubblica collegare la macchina a un dispositivo di prevenzione controflusso (valvola rompi vuoto).

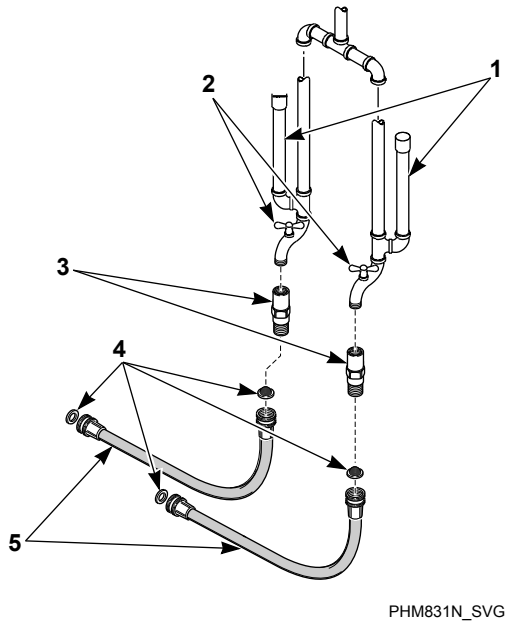

1. Cuscinetti pneumatici (sollevatori)
2. Rubinetti di alimentazione dell’acqua
3. Due valvole di ritegno
4. Filtri
5. Tubi

Figura 21

Dimensione linee di fornitura idrica			
		Dimensioni linea di fornitura, pollici	
Modelli	**Numero di macchine**	**Principale**	**Caldo/Freddo**
45-65	1	1-1/4	1
	2	2	1-1/4
	3	2	1-1/2
	4	2-1/2	2
85-105	1	1-1/2	1
	2	2	1-1/2
	3	2-1/2	2
	4	3	2

Tabella 22 *continua...*

© Copyright, Alliance Laundry Systems LLC - NON RIPRODURRE o DIFFONDERE

Dimensione linee di fornitura idrica			
		Dimensioni linea di fornitura, pollici	
Modelli	Numero di macchine	Principale	Caldo/Freddo
130-200	1	2	1-1/4
	2	2-1/2	2
	3	3	2
	4	3-1/2	2-1/2

Tabella 22

Collegare i tubi flessibili di ingresso

Per lavanderie con quattro (4) rubinetti di alimentazione, utilizzare la seguente procedura per collegare il servizio idrico alla macchina con tubi flessibili:

1. Prima di installare i tubi sciacquare il sistema idrico dell'edificio in corrispondenza delle valvole di connessione della macchina per almeno due (2) minuti.
2. Rimuovere le quattro (4) rondelle di gomma piane e i quattro (4) filtri a rete dalla busta con gli accessori fornita con la macchina.
3. Installare una (1) rondella di gomma piana in un'estremità e un (1) filtro a rete nell'altra estremità di ciascun tubo flessibile di riempimento. I filtri a rete devono essere rivolti verso l'esterno, in direzione dell'alimentazione dell'acqua. Vedere *Figura 22* .
4. Avvitare i raccordi dei tubi flessibili sui rubinetti di alimentazione dell'acqua serrandoli manualmente.
5. Usando delle pinze, avvitare circa 1/4 di giro.
6. Avvitare il raccordo con la rondella in gomma piana di uno (1) dei tubi flessibili collegato all'allacciamento dell'acqua molto calda sull'ingresso valvola di riempimento principale (contrassegnato da "H" sotto il contrassegno "F"). Avvitare il raccordo con la rondella in gomma piana dell'altro tubo flessibile dell'acqua molto calda sull'ingresso valvola di spruzzo (contrassegnato da "H" sotto il contrassegno "S"). Serrare manualmente.
7. Avvitare il raccordo con la rondella in gomma piana di uno (1) dei tubi flessibili collegato all'allacciamento dell'acqua fredda sull'ingresso valvola di riempimento principale (contrassegnato da "C" sotto il contrassegno "F"). Avvitare il raccordo con la rondella in gomma piana dell'altro tubo flessibile dell'acqua fredda sull'ingresso valvola di spruzzo (contrassegnato da "C" sotto il contrassegno "S"). Serrare manualmente.
8. Usando delle pinze, avvitare circa 1/4 di giro.

   IMPORTANTE: NON spanare la filettatura né serrare eccessivamente i raccordi. Così facendo si causeranno perdite dai raccordi stessi.
9. Appendere i tubi avvolgendoli a larghi anelli; evitare che si attorciglino.
10. Aprire l'alimentazione dell'acqua e controllare che non ci siano perdite.
11. Se sono presenti perdite, chiudere l'acqua, svitare i tubi flessibili e rimontarli finché non ci sono più perdite.

    IMPORTANTE: Se si prevede un periodo di inutilizzo prolungato, chiudere l'alimentazione dell'acqua.

Se sono necessari tubi di altre lunghezze, o se si usano tubi non forniti dal fabbricante, bisognerà utilizzare tubi flessibili con filtri retinati.

© Copyright, Alliance Laundry Systems LLC - NON RIPRODURRE o DIFFONDERE

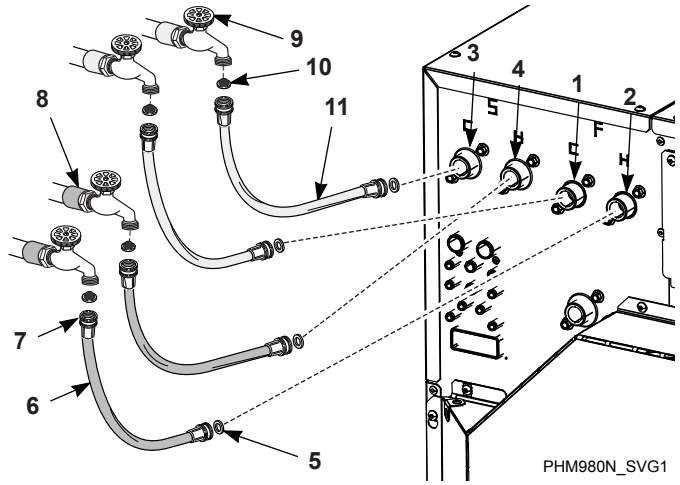

1. Riempimento principale acqua fredda
2. Riempimento principale acqua molto calda
3. Ingresso valvola spruzzo freddo
4. Ingresso valvola spruzzo molto caldo
5. Rondella di gomma (piana)
6. Tubo flessibile di riempimento (molto caldo)
7. Raccordo per tubi flessibili
8. Rubinetti di alimentazione dell'acqua molto calda
9. Rubinetti di alimentazione dell'acqua fredda
10. Filtro a rete (la rete deve essere rivolta verso l'esterno, in direzione dell'alimentazione dell'acqua)
11. Tubo flessibile di riempimento (freddo)

Figura 22

Collegare i tubi flessibili di ingresso con i connettori a Y

Per lavanderie con due (2) rubinetti di alimentazione, utilizzare la seguente procedura per collegare il servizio idrico alla macchina con tubi flessibili:

1. Prima di installare i tubi sciacquare il sistema idrico dell'edificio in corrispondenza delle valvole di connessione della macchina per almeno due (2) minuti.
2. Rimuovere le quattro (4) rondelle di gomma piane e i quattro (4) filtri a rete dalla busta con gli accessori fornita con la macchina.
3. Installare una (1) rondella di gomma piana in un'estremità e un (1) filtro a rete nell'altra estremità di ciascun tubo flessibile di riempimento. I filtri a rete devono essere rivolti verso l'esterno, in direzione dell'alimentazione dell'acqua. Vedere *Figura 23* .
4. Avvitare uno (1) dei connettori a Y (forniti con la macchina) al rubinetto di alimentazione dell'acqua fredda e uno (1) al rubinetto di alimentazione dell'acqua molto calda.
5. Avvitare i raccordi dei tubi flessibili sui rubinetti di alimentazione dell'acqua serrandoli manualmente.
6. Usando delle pinze, avvitare circa 1/4 di giro.
7. Avvitare il raccordo con la rondella in gomma piana di uno (1) dei tubi flessibili collegato all'allacciamento dell'acqua molto calda sull'ingresso valvola di riempimento principale (contrassegnato da "H" sotto il contrassegno "F"). Avvitare il raccordo con la rondella in gomma piana dell'altro tubo flessibile dell'acqua molto calda sull'ingresso valvola di spruzzo (contrassegnato da "H" sotto il contrassegno "S"). Serrare manualmente. Vedere *Figura 23* .
8. Avvitare il raccordo con la rondella in gomma piana di uno (1) dei tubi flessibili collegato all'allacciamento dell'acqua fredda sull'ingresso valvola di riempimento principale (contrassegnato da "C" sotto il contrassegno "F"). Avvitare il raccordo con la rondella in gomma piana dell'altro tubo flessibile dell'acqua fredda sull'ingresso valvola di spruzzo (contrassegnato da "C" sotto il contrassegno "S"). Serrare manualmente. Vedere *Figura 23* .
9. Usando delle pinze, avvitare circa 1/4 di giro.

   IMPORTANTE: NON spanare la filettatura né serrare eccessivamente i raccordi. Così facendo si causeranno perdite dai raccordi stessi.
10. Appendere i tubi avvolgendoli a larghi anelli; evitare che si attorciglino.
11. Aprire l'alimentazione dell'acqua e controllare che non ci siano perdite.
12. Se sono presenti perdite, chiudere l'acqua, svitare i tubi flessibili e rimontarli finché non ci sono più perdite.

    IMPORTANTE: Se si prevede un periodo di inutilizzo prolungato, chiudere l'alimentazione dell'acqua.

Se sono necessari tubi di altre lunghezze, o se si usano tubi non forniti dal fabbricante, bisognerà utilizzare tubi flessibili con filtri retinati.

© Copyright, Alliance Laundry Systems LLC - NON RIPRODURRE o DIFFONDERE

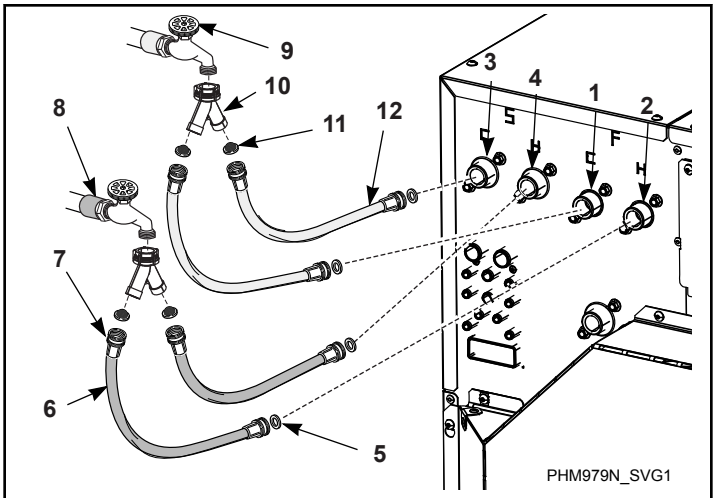

1. Riempimento principale acqua fredda
2. Riempimento principale acqua molto calda
3. Ingresso valvola spruzzo freddo
4. Ingresso valvola spruzzo molto caldo
5. Rondella di gomma (piana)
6. Tubo flessibile di riempimento (molto caldo)
7. Raccordo per tubi flessibili
8. Rubinetto di alimentazione dell’acqua molto calda
9. Rubinetto di alimentazione dell’acqua fredda
10. Connettore a Y
11. Filtro a rete (la rete deve essere rivolta verso l’esterno, in direzione dell’alimentazione dell’acqua)
12. Tubo flessibile di riempimento (freddo)

Figura 23

© Copyright, Alliance Laundry Systems LLC - NON RIPRODURRE o DIFFONDERE

Schemi delle tubazioni

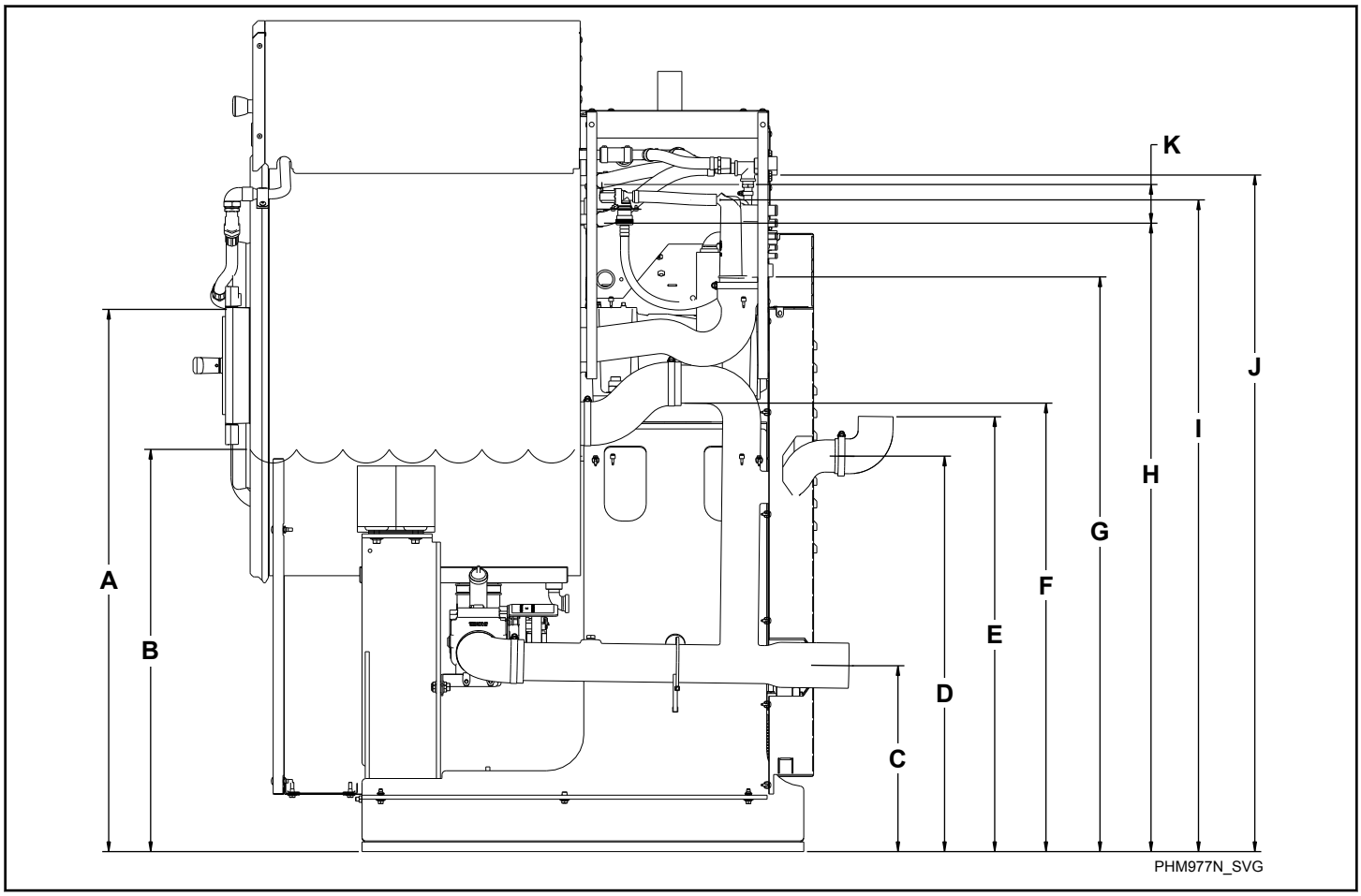

Figura 24

Schema tubazioni - iniezione chimica, mm [pollici]							
Descrizione		**45**	**65**	**85**	**105**	**130**	**160/200**
A	Punto minimo di ingresso erogazione sportello (UniLinc)	1069 [42,1]	1069 [42,1]	1143 [45]	1143 [45]	1285 [50,6]	1285 [50,6]
B	Livello alto riempimento acqua	823 [32,4]	823 [32,4]	846 [33,3]	846 [33,3]	914 [36]	914 [36]
C	Parte centrale dell'uscita di scarico	361 [14,2]	361 [14,2]	310 [12,2]	310 [12,2]	310 [12,2]	310 [12,2]
D	Parte centrale dell'uscita di troppopieno	775 [30,5]	775 [30,5]	780 [30,7]	780 [30,7]	749 [29,5]	749 [29,5]
E	Parte superiore dell'uscita di troppopieno (opzionale)	851 [33,5]	851 [33,5]	869 [34,2]	869 [34,2]	836 [32,9]	836 [32,9]

Tabella 23 *continua...*

© Copyright, Alliance Laundry Systems LLC - NON RIPRODURRE o DIFFONDERE

Schema tubazioni - iniezione chimica, mm [pollici]							
Descrizione		**45**	**65**	**85**	**105**	**130**	**160/200**
F	Traboccamento troppo-pieno	884 [34,8]	884 [34,8]	897 [35,3]	897 [35,3]	986 [38,8]	986 [38,8]
G	Sfiato aria dispenser prodotti chimici	1186 [46,7]	1186 [46,7]	1250 [49,2]	1250 [49,2]	1427 [56,2]	1427 [56,2]
H	Bocchettone ingresso inferiore riempimento principale	1237 [48,7]	1237 [48,7]	1328 [52,3]	1328 [52,3]	1466 [57,7]	1466 [57,7]
I	Lato inferiore del telaio all'ingresso di riempimento erogatore	1283 [50,5]	1283 [50,5]	1476 [58,1]	1476 [58,1]	1577 [62,1]	1577 [62,1]
J	Lato inferiore del telaio alla valvola di ingresso	1336 [52,6]	1336 [52,6]	1461 [57,5]	1461 [57,5]	1638 [64,5]	1638 [64,5]
K	Porta di ingresso inferiore riempimento principale Porta di ingresso superiore	76 [3]	76 [3]	77 [3,02]	76 [3]	91 [3,6]	91 [3,6]
	Troppopieno max.	1005 [39,56]	1005 [39,56]	1070 [42,13]	1070 [42,13]	1091 [41,94]	1091 [41,94]

Tabella 23

© Copyright, Alliance Laundry Systems LLC - NON RIPRODURRE o DIFFONDERE

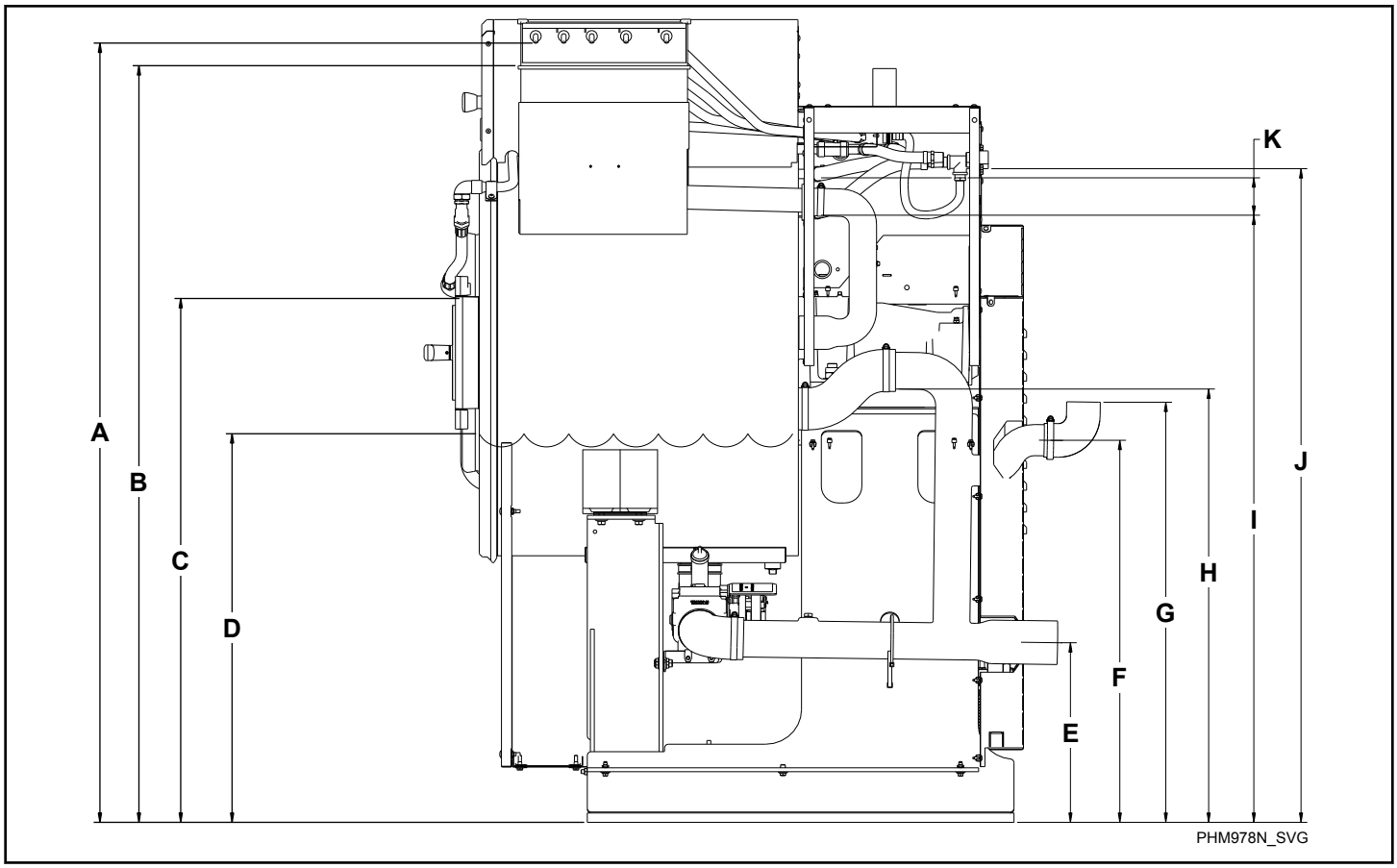

Figura 25

Schema tubazioni - Dispenser a cinque scomparti, mm [pollici]							
Descrizione		**45**	**65**	**85**	**105**	**130**	**160/200**
A	Bocchettoni ingresso dispenser	1590 [62,6]	1590 [62,6]	1666 [65,6]	1666 [65,6]	1791 [70,5]	1793 [70,6]
B	Traboccamento dispenser	1542 [60,7]	1542 [60,7]	1615 [63,6]	1615 [63,6]	1750 [68,9]	1750 [68,9]
C	Punto minimo di ingresso erogazione sportello (UniLinc)	1069 [42,1]	1069 [42,1]	1143 [45]	1143 [45]	1285 [50,6]	1285 [50,6]
D	Livello alto riempimento acqua	823 [32,4]	823 [32,4]	846 [33,3]	846 [33,3]	914 [36]	914 [36]
E	Parte centrale dell'uscita di scarico	361 [14,2]	361 [14,2]	310 [12,2]	795 [31,3]	856 [33,7]	856 [33,7]
F	Parte centrale dell'uscita di troppopieno	775 [30,5]	775 [30,5]	780 [30,7]	780 [30,7]	749 [29,5]	749 [29,5]

Tabella 24 *continua...*

© Copyright, Alliance Laundry Systems LLC - NON RIPRODURRE o DIFFONDERE

Schema tubazioni - Dispenser a cinque scomparti, mm [pollici]							
Descrizione		45	65	85	105	130	160/200
G	Parte superiore dell'uscita di troppopieno (opzionale)	851 [33,5]	851 [33,5]	869 [34,2]	869 [34,2]	836 [32,9]	836 [32,9]
H	Traboccamento troppopieno	884 [34,8]	884 [34,8]	897 [35,3]	894 [35,2]	986 [38,8]	986 [38,8]
I	Bocchettone ingresso inferiore riempimento principale	1237 [48,7]	1237 [48,7]	1328 [52,3]	1328 [52,3]	1466 [57,7]	1468 [57,8]
J	Valvola d'immissione	1336 [52,6]	1336 [52,6]	1461 [57,5]	1461 [57,5]	1638 [64,5]	1638 [64,5]
K	Porta di ingresso superiore	76 [3]	76 [3]	76 [3]	76 [3]	91 [3,6]	91 [3,6]
	Troppopieno max.	1005 [39,56]	1005 [39,56]	1070 [42,13]	1070 [42,13]	1065 [41,94]	1065 [41,94]

Tabella 24

Requisiti dell'installazione elettrica

IMPORTANTE: I valori elettrici nominali sono soggetti a cambiamenti. Per informazioni relative ai valori elettrici nominali della macchina, fare riferimento alla targhetta del numero di serie.

PERICOLO

Pericoli di scosse elettriche possono provocare la morte e infortuni gravi. Staccare la corrente elettrica ed attendere cinque (5) minuti prima di procedere ai servizi di manutenzione.

W810

AVVERTENZA

L'interno della macchina presenta tensioni pericolose. Le operazioni di regolazione e ricerca guasti devono essere eseguite solo da personale qualificato. Prima di togliere i coperchi e le protezioni, e prima di procedere a qualsiasi operazione di servizio, staccare la corrente dalla macchina.

W736

AVVERTENZA

Tensione pericolosa. Può provocare scosse, ustioni o morte. Controllare che un filo di terra proveniente da una terra sperimentata sia connesso al morsetto accanto alla morsettiera di alimentazione in ingresso della macchina.

W360

AVVERTENZA

Questa macchina produce eccessiva corrente di dispersione. Non utilizzare un conduttore di terra di dimensioni inferiori a 10 mm^2.

W946

NOTA: Per le tensioni superiori o inferiori alle specifiche indicate, rivolgersi ad un elettricista qualificato per installare il trasformatore appropriato e soddisfare le specifiche elettriche dei costruttori originali di macchine (OEM). Fare riferimento *Specifiche elettriche (Omologazione Nord America)* e *Specifiche elettriche (Omologazione Nord America)*.

Gli allacciamenti elettrici vanno eseguiti sul retro della macchina. La macchina deve essere collegata alla fornitura elettrica indicata sulla targhetta del numero di serie applicata sul lato posteriore della macchina, utilizzando solo conduttori in rame.

© Copyright, Alliance Laundry Systems LLC - NON RIPRODURRE o DIFFONDERE

IMPORTANTE: La garanzia di Alliance Laundry Systems non copre i componenti danneggiati in seguito all'uso di una tensione d'ingresso non adeguata.

Le macchine sono dotate di inverter AC che richiedono una fornitura elettrica pulita, libera da picchi di energia e colpi di corrente. Utilizzare un monitor di voltaggio per controllare la tensione in ingresso.

© Copyright, Alliance Laundry Systems LLC - NON RIPRODURRE o DIFFONDERE

Condizionamento della potenza in ingresso

L'azionamento è idoneo alla connessione diretta a un'alimentazione in ingresso che sia entro la tensione nominale dell'azionamento. La *Condizione della potenza in ingresso* elenca alcune condizioni della potenza in ingresso che potrebbero provocare danni ai componenti o la riduzione della vita utile del prodotto. Se sono presenti una o più di queste condizioni, installare uno dei dispositivi elencati sotto Azioni correttive possibili.

IMPORTANTE: È richiesto un solo dispositivo per ramo. Dovrebbe essere installato il più vicino possibile al ramo e dimensionato adeguatamente per la corrente totale del ramo.

Condizione della potenza in ingresso	Azioni correttive possibili
Bassa impedenza di linea (inferiore all'1% della reattanza di linea)	• Installare un reattore di linea • Trasformatore di isolamento
Trasformatore di alimentazione superiore a 120 kVA	
La linea ha condensatori di correzione del fattore di potenza	• Installare un reattore di linea • Trasformatore di isolamento
La linea ha frequenti interruzioni dell'alimentazione	
La linea ha picchi di disturbo intermittenti superiori a 3000V (fulmine)	
La tensione da fase a terra supera il 125% della normale tensione da linea a linea	• Rimuovere il ponticello MOV a terra • Installare un trasformatore d'isolamento con avvolgimento secondario messo a terra (se necessario)
Sistema di distribuzione non collegato a terra	
Configurazione a triangolo aperto (stinger leg)* da 240V	• Installare un reattore di linea
* Per gli azionamenti in configurazione a triangolo aperto con un sistema con neutro messo a terra nella fase intermedia, la fase opposta a quella derivata al centro e collegata al neutro o alla terra viene definita "stinger leg," "high leg," "red leg," ecc. Questa fase deve essere identificata in tutto il sistema applicando nastro adesivo rosso o arancione in ogni punto di collegamento del cavo. Lo stinger leg deve essere collegato alla fase B centrale del reattore.	

Tabella 25

Requisiti della tensione in entrata

Per tensioni superiori o inferiori alle specifiche elencate, rivolgersi alla compagnia elettrica o a un elettricista di zona.

IMPORTANTE: Collegamenti errati provocano danni all'apparecchiatura e invalidano la garanzia.

PERICOLO

Pericoli di scosse elettriche possono provocare la morte e infortuni gravi. Staccare la corrente elettrica ed attendere cinque (5) minuti prima di procedere ai servizi di manutenzione.

W810

Interruttori automatici e scollegamenti rapidi

Le macchine monofase richiedono un interruttore automatico monofase a tempo inverso. Le macchine trifase richiedono un interruttore automatico trifase a tempo inverso separato per prevenire i danni al motore scollegando tutte le fasi se una viene persa accidentalmente. Fare riferimento alle sezioni *Approvazione Nordamericana* e *Approvazione CE* per i requisiti dell'interruttore automatico specifici del modello.

IMPORTANTE: Tutti gli scollegamenti rapidi dovrebbero essere conformi con le specifiche. NON usare i fusibili in sostituzione degli interruttori automatici.

Dati tecnici della connessione

IMPORTANTE: Le connessioni devono essere eseguite da un elettricista qualificato utilizzando il diagramma di cablaggio fornito con la macchina, oppure secondo gli standard accettati dell'Unione Europea.

Collegare la macchina ad un ramo individuale del disgiuntore non condiviso con le lampade o altre apparecchiature. Schermare la connessione in un condotto flessibile a tenuta di liquidi o approvato. Conduttori in rame della misura corretta devono essere installati in conformità con il National Electric Code (NEC, norme circa la sicurezza elettrica negli USA) o altre normative applicabili.

© Copyright, Alliance Laundry Systems LLC - NON RIPRODURRE o DIFFONDERE

Utilizzare fili con le dimensioni indicate nello schema Specifiche Elettriche per tratti lunghi fino a 15 m [50 ft.]. Utilizzare la dimensione più grande immediatamente successiva per i tratti di 15 a 30 m [50 a 100 ft.]. Usare fili con una dimensione due (2) volte più grande per i tratti più lunghi di 30 m [100 ft.].

IMPORTANTE: Per voltaggio X - Per ottenere 200-240V da una fonte 200-240V, collegare L1 e L2. Per ottenere 220-240V da una fonte 380-415V, collegare L1 e N. Fare riferimento a *Figura 26* .

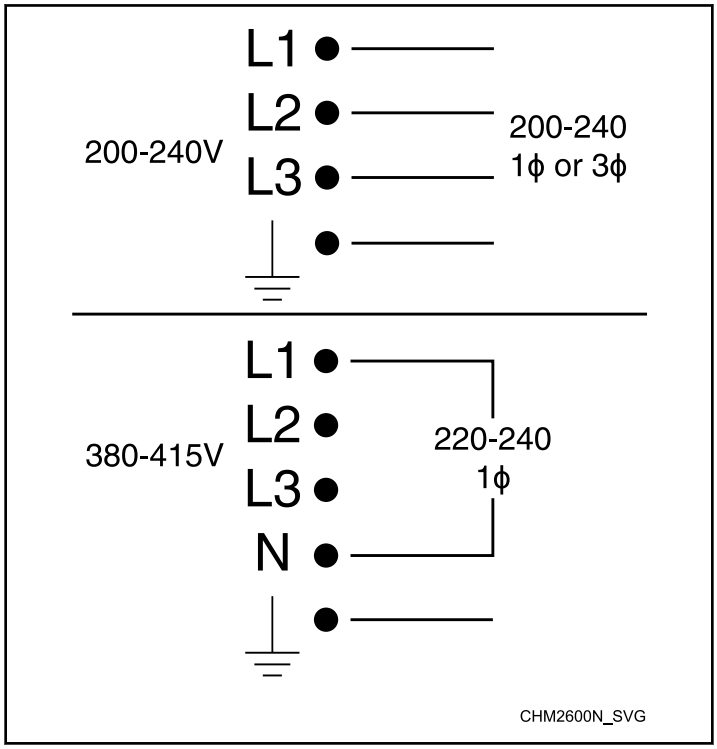

Figura 26

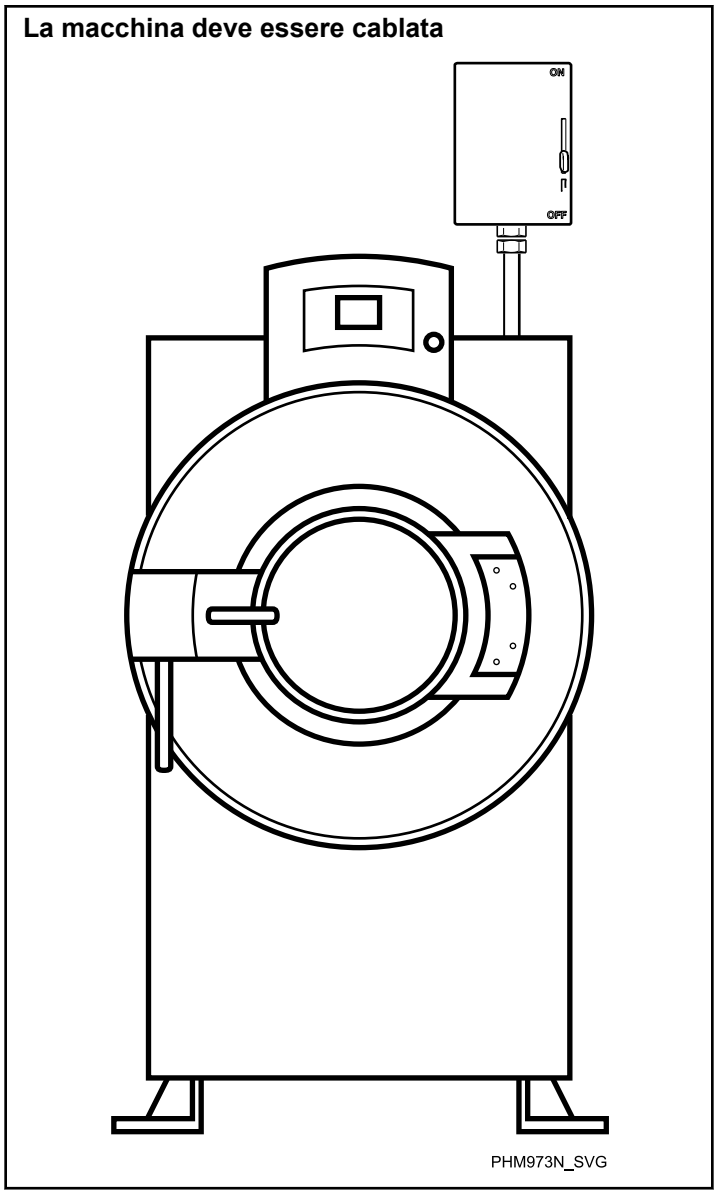

Figura 27

NOTA: La presa elettrica deve essere posizionata in modo da essere facilmente accessibile con la macchina in posizione. Occorre una scatola di arresto intermedia con un'apertura di 3 mm per soddisfare EN60335-1, clausole 24.3 e 22.2, o di 3,5 mm per soddisfare IEC 60335-1, clausole 24.3 e 22.2. L'apertura è definita come la separazione minima dei contatti di ogni polo nell'interruttore tra le posizioni "ON" e "OFF".

© Copyright, Alliance Laundry Systems LLC - NON RIPRODURRE o DIFFONDERE

Connessioni monofase

Per l'ingresso monofase, collegare L1, L2 e massa, e coprire il neutro come illustrato in *Figura 28* .

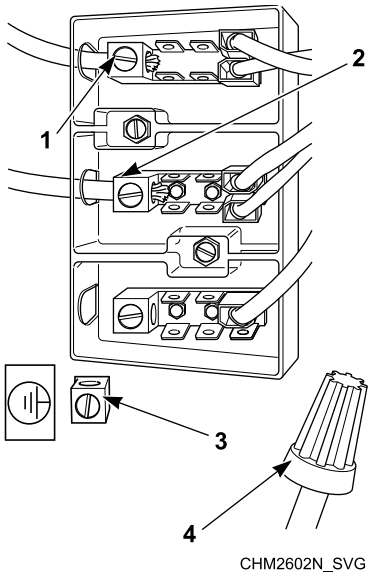

1. L1
2. L2/N
3. Terra
4. Neutro (coperto)

Figura 28

Connessioni trifase

Per l'ingresso trifase, collegare L1, L2, L3 e massa come illustrato in *Figura 29* .

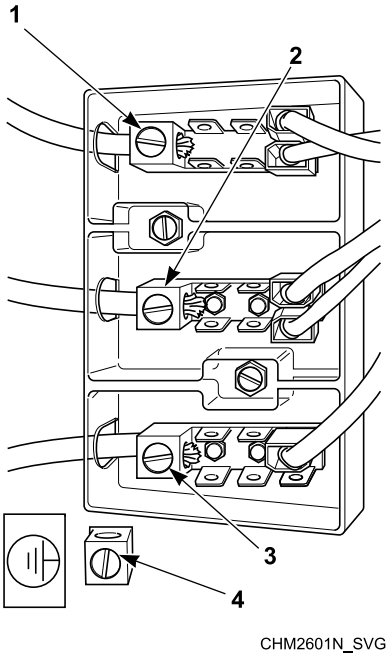

1. L1
2. L2
3. L3
4. Terra

Figura 29

IMPORTANTE: Se per l'ingresso trifase si usa la configurazione a triangolo aperto, lo stinger leg DEVE essere collegato a L3.

Messa a terra

Per la sicurezza personale e per un corretto funzionamento della macchina, la messa a terra della macchina deve essere eseguita rispettando le normative statali e locali. Se tali normative non sono disponibili, la messa a terra della macchina deve essere conforme al National Electric Code (norme circa la sicurezza elettrica negli USA), articolo 250 (edizione corrente). Il collegamento di messa a terra deve essere essere eseguito su una messa a terra di efficienza comprovata, non su condotte o su tubazioni idriche.

© Copyright, Alliance Laundry Systems LLC - NON RIPRODURRE o DIFFONDERE

AVVERTENZA

Le macchine con riscaldamento elettrico NON richiedono una doppia fonte di alimentazione. Non collegare la fonte di energia del cliente o il carico del cliente alla morsettiera di Distribuzione carico interno Per maggiori dettagli, consultare lo schema elettrico della macchina.

W759

Macchine con riscaldamento elettrico

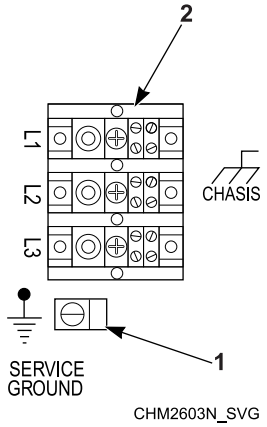

1. Morsetto di terra: Da collegare a terra sperimentata
2. Morsetti per corrente di ingresso del cliente

Figura 30

Macchine senza riscaldamento elettrico

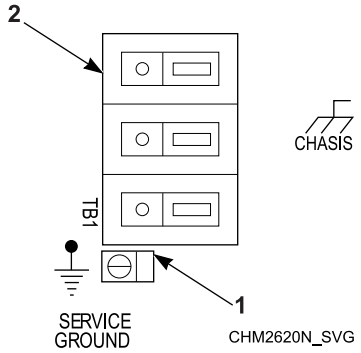

1. Morsetto di terra: Da collegare a terra sperimentata
2. Morsetti per corrente di ingresso del cliente

Figura 31

Sommatore di fasi

IMPORTANTE: Non usare un sommatore di fasi nessuna macchina.

Protezione contro il sovraccarico termico

Il drive inverter protegge il motore dal sovraccarico.

© Copyright, Alliance Laundry Systems LLC - NON RIPRODURRE o DIFFONDERE

Approvazione Nordamericana

NOTA: Le misure dei cavi elencate in questa tabella si basano sull'Articolo 310, Tabella 310,16 del NEC; a 40°C [104°F] di temperature ambiente. Attenersi ai codici elettrici locali. Utilizzare solo conduttori in rame, omologati per temperature di 90℃ [194ºF] e oltre, tipo THHN o superiore. Non più di tre cavi conduttori di corrente per canaletta. Per eventuali quesiti, rivolgersi alle autorità locali competenti. I disgiuntori devono essere compresi sulla lista UL 489 o superiore. Disgiuntori monofasi solo per macchine monofasi; disgiuntori a tre fasi per tutte le altre macchine..

Modelli di capacità 20,4 kg [45 libbre] - Approvazione in Nord America									
Indicazione di tensione						Dati tecnici			
Codici		Tensione	Ciclo	Fase	Conduttore	Amperaggio a pieno carico	Interruttore automatico	Scala AWG	mm^2
Modelli a velocità L									
X		200-240	50-60	1/3	2/3	8/6	15	14	2,5
Modelli a velocità M									
X		200-240	50-60	1/3	2/3	11/8	15	14	2,5
Q	Calore elettrico	200-240	50-60	3	3	71	80	4	25,0
N	Standard	440-480	50-60	3	3	5	15	14	2,5
	Calore elettrico					36	40	8	10,0
P	Standard	380-415	50-60	3	3	5	15	14	2,5
	Calore elettrico					32	40	8	10,0
Modelli a velocità V									
X		200-240	50-60	1/3	2/3	16/ 10	20/ 15	12/ 14	4,0/ 2,5
Q	Calore elettrico	200-240	50-60	3	3	71	80	4	25,0

Tabella 26 *continua...*

© Copyright, Alliance Laundry Systems LLC - NON RIPRODURRE o DIFFONDERE

Modelli di capacità 20,4 kg [45 libbre] - Approvazione in Nord America									
Indicazione di tensione						Dati tecnici			
Codici		Tensione	Ciclo	Fase	Conduttore	Amperaggio a pieno carico	Interruttore automatico	Scala AWG	mm^2
N	Standard	440-480	50-60	3	3	7	15	14	2,5
	Calore elettrico					36	40	8	10,0
P	Standard	380-415	50-60	3	3	8	15	14	2,5
	Calore elettrico					32	40	8	10,0

Tabella 26

Modelli di capacità 29,5 kg [65 libbre] - Approvazione in Nord America									
Indicazione di tensione						Dati tecnici			
Codici		Tensione	Ciclo	Fase	Conduttore	Amperaggio a pieno carico	Interruttore automatico	Scala AWG	mm^2
Modelli a velocità L									
X		200-240	50-60	1/3	2/3	12/ 7	15	14	2,5
Modelli a velocità M									
X		200-240	50-60	1/3	2/3	16/ 9	20/ 15	12/ 14	4,0/ 2,5
Q	Calore elettrico	200-240	50-60	3	3	71	80	4	25,0

Tabella 27 *continua...*

© Copyright, Alliance Laundry Systems LLC - NON RIPRODURRE o DIFFONDERE

Modelli di capacità 29,5 kg [65 libbre] - Approvazione in Nord America									
Indicazione di tensione						Dati tecnici			
Codici		Tensione	Ciclo	Fase	Conduttore	Amperaggio a pieno carico	Interruttore automatico	Scala AWG	mm^2
N	Standard	440-480	50-60	3	3	5	15	14	2,5
	Calore elettrico					36	40	8	10,0
P	Standard	380-415	50-60	3	3	5	15	14	2,5
	Calore elettrico					32	40	8	10,0
Modelli a velocità V									
X		200-240	50-60	1/3	2/3	16/ 10	20/ 15	12/ 14	4,0/ 2,5
Q	Calore elettrico	200-240	50-60	3	3	71	80	4	25,0
N	Standard	440-480	50-60	3	3	7	15	14	2,5
	Calore elettrico					36	40	8	10,0
P	Standard	380-415	50-60	3	3	8	15	14	2,5
	Calore elettrico					32	40	8	10,0

Tabella 27

© Copyright, Alliance Laundry Systems LLC - NON RIPRODURRE o DIFFONDERE

Modelli di capacità 38,6 kg [85 libbre] - Approvazione in Nord America									
Indicazione di tensione						Dati tecnici			
Codici		Tensione	Ciclo	Fase	Conduttore	Amperaggio a pieno carico	Interruttore automatico	Scala AWG	mm^2
Modelli a velocità M									
Q	Standard	200-240	50-60	3	3	14	20	12	4
	Calore elettrico					105	110	2	35
N	Standard	440-480	50-60	3	3	9	15	14	2,5
	Calore elettrico					39	40	8	10
P	Standard	380-415	50-60	3	3	9	15	14	2,5
	Calore elettrico					35	40	8	10
Modelli a velocità V									
Q	Standard	200-240	50-60	3	3	16	20	12	4
	Calore elettrico					105	110	2	35
N	Standard	440-480	50-60	3	3	10	15	14	2,5
	Calore elettrico					39	40	8	10
P	Standard	380-415	50-60	3	3	10	15	14	2,5
	Calore elettrico					35	40	8	10

Tabella 28

© Copyright, Alliance Laundry Systems LLC - NON RIPRODURRE o DIFFONDERE

Modelli di capacità 47,6 kg [105 libbre] - Approvazione in Nord America									
Indicazione di tensione						Dati tecnici			
Codici		Tensione	Ciclo	Fase	Conduttore	Amperaggio a pieno carico	Interruttore automatico	Scala AWG	mm^2
Modelli a velocità M									
Q	Standard	200-240	50-60	3	3	14	20	12	4
	Calore elettrico					108	110	2	35
N	Standard	440-480	50-60	3	3	9	15	14	2,5
	Calore elettrico					40	50	8	10
P	Standard	380-415	50-60	3	3	9	15	14	2,5
	Calore elettrico					36	40	8	10
Modelli a velocità V									
Q	Standard	200-240	50-60	3	3	16	20	12	4
	Calore elettrico					108	110	2	35
N	Standard	440-480	50-60	3	3	10	15	14	2,5
	Calore elettrico					40	50	8	10
P	Standard	380-415	50-60	3	3	10	15	14	2,5
	Calore elettrico					36	40	8	10

Tabella 29

© Copyright, Alliance Laundry Systems LLC - NON RIPRODURRE o DIFFONDERE

Modelli di capacità 59 kg [130 libbre] - Approvazione in Nord America									
Indicazione di tensione						Dati tecnici			
Codici		Tensione	Ciclo	Fase	Conduttore	Amperaggio a pieno carico	Interruttore automatico	Scala AWG	mm^2
Modelli a velocità M									
Q	Standard	200-240	50-60	3	3	16	20	12	4
N	Standard	440-480	50-60	3	3	10	15	14	2,5
	Calore elettrico					74	80	4	25
P	Standard	380-415	50-60	3	3	10	15	14	2,5
	Calore elettrico					65	70	4	25
Modelli a velocità V									
Q	Standard	200-240	50-60	3	3	21	30	10	6
N	Standard	440-480	50-60	3	3	12	15	14	2,5
	Calore elettrico					74	80	4	25
P	Standard	380-415	50-60	3	3	12	15	14	2,5
	Calore elettrico					65	70	4	25

Tabella 30

© Copyright, Alliance Laundry Systems LLC - NON RIPRODURRE o DIFFONDERE

Modelli di capacità 72,6 kg [160 libbre] - Approvazione in Nord America									
Indicazione di tensione						Dati tecnici			
Codici		Tensione	Ciclo	Fase	Conduttore	Amperaggio a pieno carico	Interruttore automatico	Scala AWG	mm^2
Modelli a velocità V									
Q	Standard	200-240	50-60	3	3	22	30	10	6
N	Standard	440-480	50-60	3	3	12	15	14	2,5
	Calore elettrico					74	80	4	25
P	Standard	380-415	50-60	3	3	12	15	14	2,5
	Calore elettrico					65	70	4	25

Tabella 31

Modelli con capacità 90,7 Kg [200 libbre] - Omologazione Nord America									
Indicazione di tensione						Dati tecnici			
Codici		Tensione	Ciclo	Fase	Conduttore	Amperaggio a pieno carico	Interruttore automatico	Scala AWG	mm^2
Modelli a velocità M									
Q	Standard	200-240	50-60	3	3	22	30	10	6
N	Standard	440-480	50-60	3	3	12	15	14	2,5
	Calore elettrico					74	80	4	25

Tabella 32 *continua...*

© Copyright, Alliance Laundry Systems LLC - NON RIPRODURRE o DIFFONDERE

Modelli con capacità 90,7 Kg [200 libbre] - Omologazione Nord America									
Indicazione di tensione						Dati tecnici			
Codici		Tensione	Ciclo	Fase	Conduttore	Amperaggio a pieno carico	Interruttore automatico	Scala AWG	mm^2
P	Standard	380-415	50-60	3	3	12	15	14	2,5
	Calore elettrico					65	70	4	25

Tabella 32

© Copyright, Alliance Laundry Systems LLC - NON RIPRODURRE o DIFFONDERE

Approvazione CE

NOTA: Le misure dei cavi elencate in questa tabella si basano sull'Articolo 310, Tabella 310,16 del NEC; a 40°C [104°F] di temperature ambiente. Attenersi ai codici elettrici locali. Utilizzare solo conduttori in rame, omologati per temperature di 90ºC [194ºF] e oltre, tipo THHN o superiore. Non più di tre cavi conduttori di corrente per canaletta. Per eventuali quesiti, rivolgersi alle autorità locali competenti. I disgiuntori devono essere compresi sulla lista UL 489 o superiore. Disgiuntori monofasi solo per macchine monofasi; disgiuntori a tre fasi per tutte le altre macchine..

NOTA: N e P Indicazione di tensione - Se il conduttore di protezione ha una sezione trasversale inferiore a 10 mm2 Cu, è necessario provvedere un secondo conduttore di protezione avente almeno la stessa sezione trasversale, fino al punto in cui il conduttore di protezione ha una sezione trasversale non inferiore a 10 mm2 Cu.

Modelli di capacità 20,4 kg [45 libbre] - Approvazione CE								
Indicazione di tensione						Dati tecnici		
Codice		Tensione	Ciclo	Fase	Conduttore	Amperaggio a pieno carico	Interruttore automatico	mm^2
Modelli a velocità L								
X		200-240	50-60	1/3	2/3	11/7	16/ 10	2,5
Modelli a velocità M								
X		200-240	50-60	1/3	2/3	11/8	16/ 10	2,5
Q	Calore elettrico	200-240	50-60	3	3	59-70	80	16
N	Standard	440-480	50-60	3	3	5	6	2,5
	Calore elettrico					35	40	4
P	Standard	380-415	50-60	3	3	5	6	2,5
	Calore elettrico					30	40	4
Modelli a velocità V								
X		200-240	50-60	1/3	2/3	17/11	20/ 16	2,5
Q	Calore elettrico	200-240	50-60	3	3	59-70	80	16

Tabella 33 *continua...*

© Copyright, Alliance Laundry Systems LLC - NON RIPRODURRE o DIFFONDERE

Modelli di capacità 20,4 kg [45 libbre] - Approvazione CE								
Indicazione di tensione						Dati tecnici		
Codice		Tensione	Ciclo	Fase	Conduttore	Amperaggio a pieno carico	Interruttore automatico	mm^2
N	Standard	440-480	50-60	3	3	7	10	2,5
	Calore elettrico					35	40	4
P	Standard	380-415	50-60	3	3	8	10	2,5
	Calore elettrico					30	40	4

Tabella 33

Modelli di capacità 29,5 kg [65 libbre] - Approvazione CE								
Indicazione di tensione						Dati tecnici		
Codice		Tensione	Ciclo	Fase	Conduttore	Amperaggio a pieno carico	Interruttore automatico	mm^2
Modelli a velocità L								
X		200-240	50-60	1/3	2/3	12/7	16/ 10	2,5
Modelli a velocità M								
X		200-240	50-60	1/3	2/3	17/9	20/ 10	2,5
Q	Calore elettrico	200-240	50-60	3	3	59-70	80	16

Tabella 34 *continua...*

© Copyright, Alliance Laundry Systems LLC - NON RIPRODURRE o DIFFONDERE

Modelli di capacità 29,5 kg [65 libbre] - Approvazione CE								
Indicazione di tensione						Dati tecnici		
Codice		Tensione	Ciclo	Fase	Conduttore	Amperaggio a pieno carico	Interruttore automatico	mm^2
N	Standard	440-480	50-60	3	3	5	6	2,5
	Calore elettrico					35	40	4
P	Standard	380-415	50-60	3	3	5	6	2,5
	Calore elettrico					30	40	4
Modelli a velocità V								
X		200-240	50-60	1/3	2/3	17/11	20/ 16	2,5
Q	Calore elettrico	200-240	50-60	3	3	59-70	80	16
N	Standard	440-480	50-60	3	3	7	10	2,5
	Calore elettrico					35	40	4
P	Standard	380-415	50-60	3	3	8	10	2,5
	Calore elettrico					30	40	4

Tabella 34

© Copyright, Alliance Laundry Systems LLC - NON RIPRODURRE o DIFFONDERE

Modelli di capacità 38,6 kg [85 libbre] - Approvazione CE								
Indicazione di tensione						Dati tecnici		
Codice		Tensione	Ciclo	Fase	Conduttore	Amperaggio a pieno carico	Interruttore automatico	mm^2
Modelli a velocità M e V								
Q	Standard	200-240	50-60	3	3	17	20	2,5
	Calore elettrico					87- 103	125	35
N	Standard	440-480	50-60	3	3	11	16	2,5
	Calore elettrico					35	40	4
P	Standard	380-415	50-60	3	3	11	16	2,5
	Calore elettrico					30	40	4

Tabella 35

Modelli di capacità 47,6 kg [105 libbre] - Approvazione CE							
Indicazione di tensione					Dati tecnici		
Codice	Tensione	Ciclo	Fase	Conduttore	Amperaggio a pieno carico	Interruttore automatico	mm^2
Modelli a velocità M e V							

Tabella 36 *continua...*

© Copyright, Alliance Laundry Systems LLC - NON RIPRODURRE o DIFFONDERE

Modelli di capacità 47,6 kg [105 libbre] - Approvazione CE								
Indicazione di tensione						Dati tecnici		
Codice		Tensione	Ciclo	Fase	Conduttore	Amperaggio a pieno carico	Interruttore automatico	mm^2
Q	Standard	200-240	50-60	3	3	17	20	2,5
	Calore elettrico					67- 103	125	35
N	Standard	440-480	50-60	3	3	11	16	2,5
	Calore elettrico					35	40	4
P	Standard	380-415	50-60	3	3	11	16	2,5
	Calore elettrico					30	40	4

Tabella 36

Modelli di capacità 59 kg [130 libbre] - Approvazione CE								
Indicazione di tensione						Dati tecnici		
Codice		Tensione	Ciclo	Fase	Conduttore	Amperaggio a pieno carico	Interruttore automatico	mm^2
Modelli a velocità M								
Q	Standard	200-240	50-60	3	3	17	20	2,5

Tabella 37 *continua...*

© Copyright, Alliance Laundry Systems LLC - NON RIPRODURRE o DIFFONDERE

Modelli di capacità 59 kg [130 libbre] - Approvazione CE								
Indicazione di tensione						Dati tecnici		
Codice		Tensione	Ciclo	Fase	Conduttore	Amperaggio a pieno carico	Interruttore automatico	mm^2
N	Standard	440-480	50-60	3	3	11	16	2,5
	Calore elettrico					70	80	16
P	Standard	380-415	50-60	3	3	11	16	2,5
	Calore elettrico					61	80	16
Modelli a velocità V								
Q		200-240	50-60	3	3	21	25	2,5
N	Standard	440-480	50-60	3	3	12	16	2,5
	Calore elettrico					70	80	16
P	Standard	380-415	50-60	3	3	12	16	2,5
	Calore elettrico					61	80	16

Tabella 37

© Copyright, Alliance Laundry Systems LLC - NON RIPRODURRE o DIFFONDERE

Modelli di capacità 72,6 kg [160 libbre] - Approvazione CE								
Indicazione di tensione						Dati tecnici		
Codice		Tensione	Ciclo	Fase	Conduttore	Amperaggio a pieno carico	Interruttore automatico	mm^2
Modelli a velocità V								
Q	Standard	200-240	50-60	3	3	22	25	2,5
N	Standard	440-480	50-60	3	3	12	16	2,5
	Calore elettrico					70	80	16
P	Standard	380-415	50-60	3	3	12	16	2,5
	Calore elettrico					61	80	16

Tabella 38

Modelli con capacità 90,7 Kg [200 libbre] - Omologazione CE								
Indicazione di tensione						Dati tecnici		
Codice		Tensione	Ciclo	Fase	Conduttore	Amperaggio a pieno carico	Interruttore automatico	mm^2
Modelli a velocità M								
Q	Standard	200-240	50-60	3	3	22	25	2,5

Tabella 39 *continua...*

© Copyright, Alliance Laundry Systems LLC - NON RIPRODURRE o DIFFONDERE

Modelli con capacità 90,7 Kg [200 libbre] - Omologazione CE								
Indicazione di tensione						Dati tecnici		
Codice		Tensione	Ciclo	Fase	Conduttore	Amperaggio a pieno carico	Interruttore automatico	mm^2
N	Standard	440-480	50-60	3	3	12	16	2,5
	Calore elettrico					70	80	16
P	Standard	380-415	50-60	3	3	12	16	2,5
	Calore elettrico					61	80	16

Tabella 39

Requisiti del vapore (solo per l’opzione calore del vapore)

AVVERTENZA

Superfici molto calde. Causano ustioni gravi. Disinserire il vapore e lasciar raffreddare i tubi, i raccordi e i componenti del sistema del vapore prima di toccare.

W505

Per le macchine dotate dell’opzione di riscaldamento a vapore, installare le tubazioni in conformità con le procedure approvate per il vapore commerciale. I requisiti per il vapore sono indicati nella *Tabella 1*.

Sistema di alimentazione per l'iniezione delle sostanze chimiche

AVVERTENZA

Prodotti chimici pericolosi. Può lesionare gli occhi e la pelle. Quando si maneggiano i prodotti chimici proteggere gli occhi e le mani; evitare sempre il contatto diretto con prodotti chimici di base. Prima di maneggiare i prodotti chimici leggere le istruzioni rilasciate dal fabbricante relative ad un eventuale contatto accidentale. Assicurarsi facile accesso a un lavandino per sciacquarsi gli occhi e ad una doccia di emergenza.. Controllare ad intervalli regolari che non vi siano perdite di prodotti chimici.

W363

© Copyright, Alliance Laundry Systems LLC - NON RIPRODURRE o DIFFONDERE

IMPORTANTE: Il gocciolamento di sostanze chimiche non diluite può danneggiare la macchina. Tutte le pompe e i tubi di distribuzione di fornitura per iniezione di sostanze chimiche devono essere montati al di sotto del punto di iniezione della lavatrice. Se non si seguono le istruzioni qui indicate, l'avvolgimento delle tubazioni ad anelli non eviterà eventuali gocciolamenti. La *Figura 34* illustra un tipo sistema di fornitura per iniezione di sostanze chimiche.*Figura 35* mostra un tipico sistema di fornitura a cinque scomparti.

IMPORTANTE: La mancata osservanza delle presenti istruzioni può causare il danneggiamento della macchina e invalidare la garanzia.

Il connettore di fornitura delle sostanze chimiche si trova sul lato posteriore destro della macchina. Tale connettore ha 12 porte per sostanze chimiche, a ciascuna delle quali può essere collegato un tubo flessibile di fornitura liquido.

IMPORTANTE: La pressione dell'acqua non deve superare 275 kPa [40 psi].

1. Trapanare le porte del connettore di fornitura sostanze chimiche come necessario per i tubi flessibili di fornitura esterni.

   NOTA: Prima di collegare le linee delle sostanze chimiche, è necessario trapanare le porte da 3/8 di pollice con una punta di trapano del diametro di 3/16 di pollice e le porte da 1/2 pollice con una punta di trapano del diametro di 5/16 di pollice. Vedere *Figura 33* .

   IMPORTANTE: Nel trapanare, fare attenzione a forare solo la prima parete, al fine di non danneggiare la macchina.
2. Rimuovere i residui di plastica.
3. Collegare i tubi di fornitura esterna alle porte in ciascuno dei fori praticati.
4. Fissare con morsetti adeguati.

ATTENZIONE

Perforare tappi e raccordi prima di effettuare la connessione dei tubi flessibili di alimentazione. La mancata osservanza di questa precauzione può provocare l'accumulo di pressione e il rischio di rottura delle tubazioni.

W491

Vaschetta detersivi	
Numero di segnali fornitura sostanze chimiche liquide (se in dotazione)	4 o 8
Numero di scomparti	5
Numero di connessioni esterne per forniture liquide	12

Tabella 40

© Copyright, Alliance Laundry Systems LLC - NON RIPRODURRE o DIFFONDERE

Allacciamento dei tubi flessibili di fornitura sostanze chimiche (per i dettagli sul connettore di fornitura sostanze chimiche, vedere la *Figura 33*)

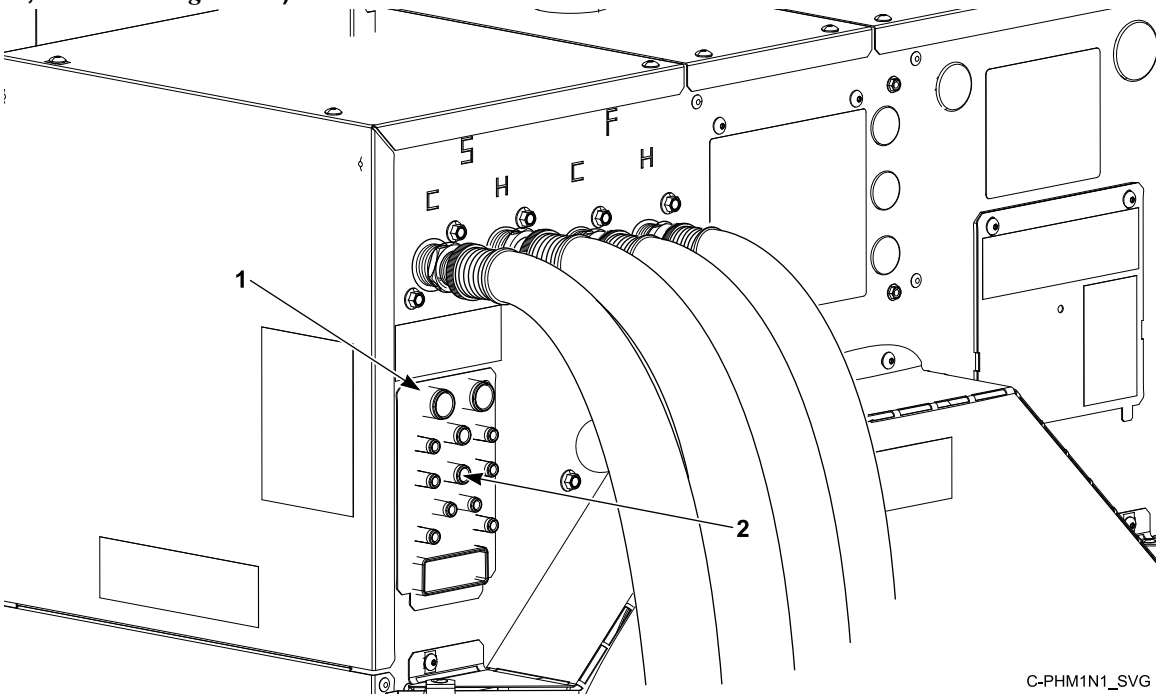

1. Connettore di alimentazione prodotti chimici
2. Porte di collegamento fornitura liquido esterna (12)

Figura 32

© Copyright, Alliance Laundry Systems LLC - NON RIPRODURRE o DIFFONDERE

Porte di collegamento fornitura liquido esterna

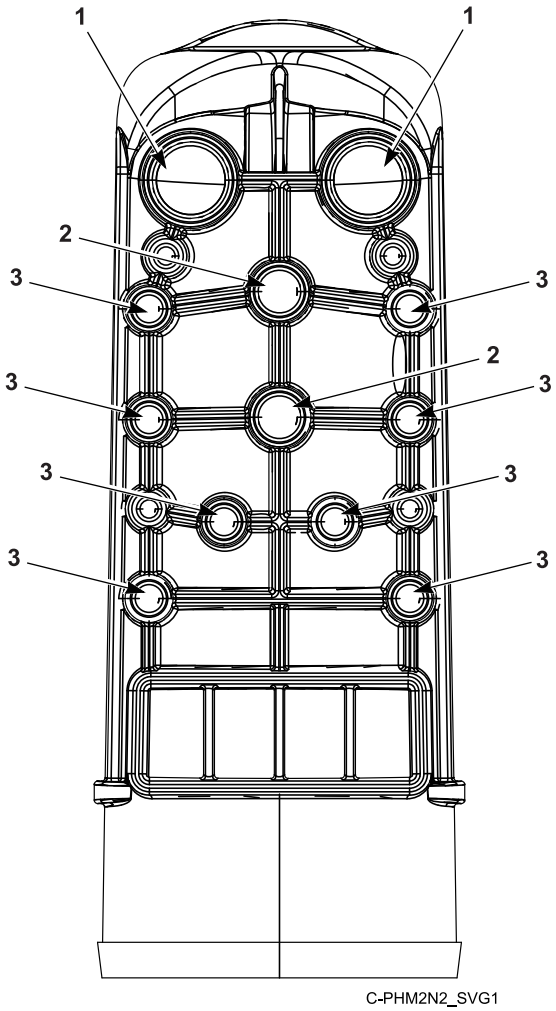

1. Porta da 3/4 di pollice, diametro esterno
2. Porta da 1/2 pollice, diametro esterno
3. Porta da 3/8 di pollice, diametro esterno

Figura 33

© Copyright, Alliance Laundry Systems LLC - NON RIPRODURRE o DIFFONDERE

Configurazione della fornitura di sostanze chimiche

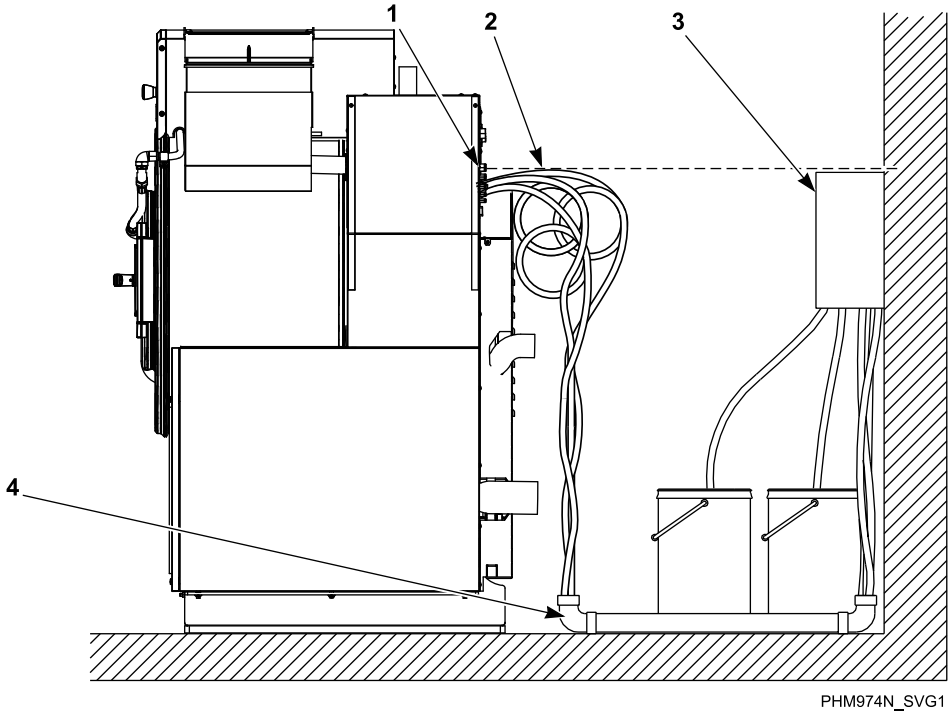

* Usare una valvola di ritegno all'estremità della tubazione

† Le pompe devono essere montate sotto il punto di iniezione

1. Punto di iniezione*
2. Passanti
3. Uscita della pompa di distribuzione prodotti chimici †
4. Tubo PVC

Figura 34

© Copyright, Alliance Laundry Systems LLC - NON RIPRODURRE o DIFFONDERE

Erogatore di fornitura a cinque vaschette (opzionale)

Erogatore di fornitura a cinque vaschette (opzionale)

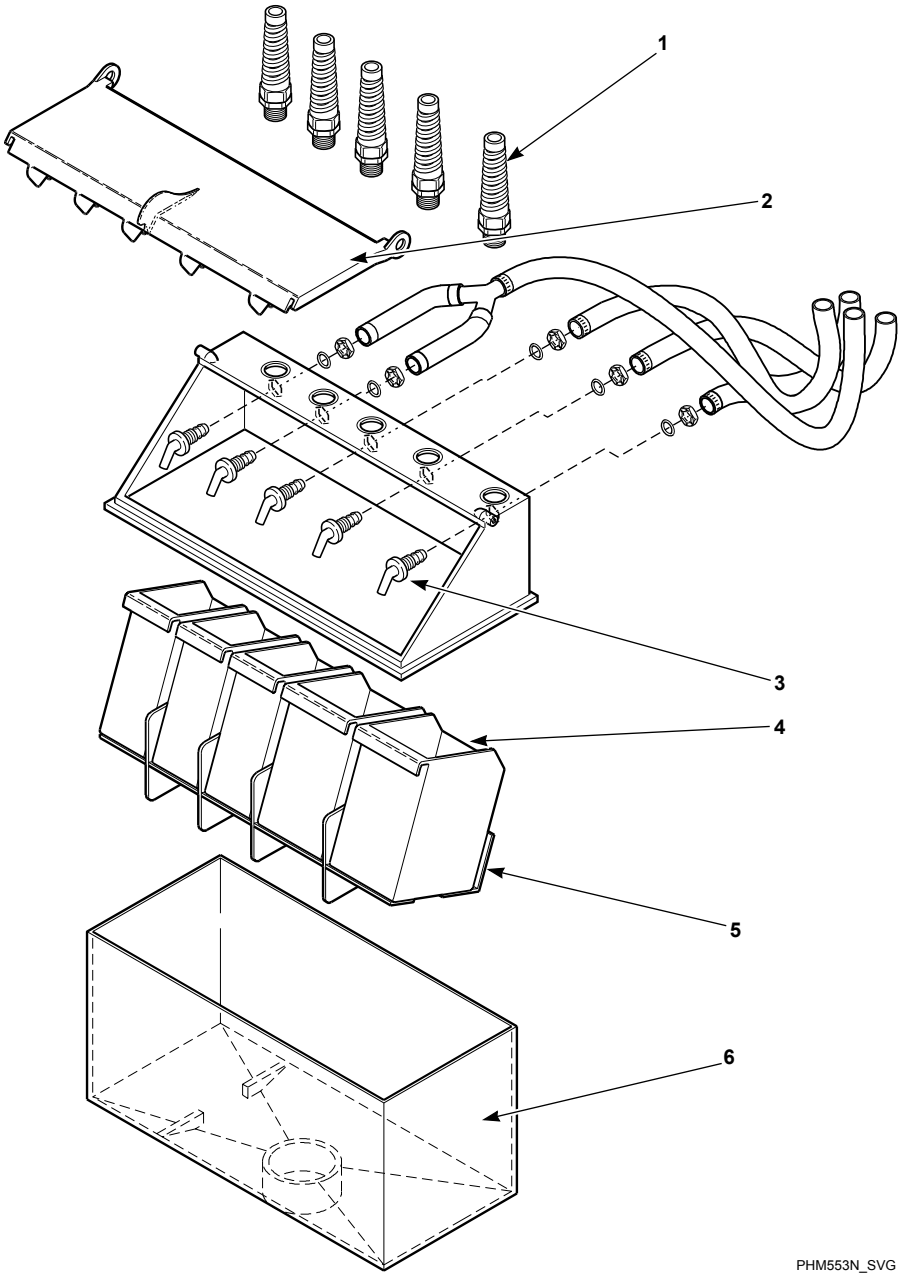

IMPORTANTE: Non fissare nulla sugli ugelli. Mantenere un'apertura per il passaggio dell'aria.

1. Dispositivo antistrappo per le linee di fornitura prodotti chimici liquidi
2. Coperchio erogatore fornitura
3. Ugelli
4. Coppette fornitura secca
5. Supporto per fornitura secca
6. Erogatore fornitura in polipropilene

Figura 35

© Copyright, Alliance Laundry Systems LLC - NON RIPRODURRE o DIFFONDERE

1. Togliere l'espulsore dall'erogatore di fornitura. Consultare la *Figura 35* . I raccordi maschi sono assemblati all'interno dell'anello del tubo.
2. Installare il connettore PG nel foro con dispositivi antistrappo, compreso nel dado di tenuta.
3. Inserire i tubi attraverso la base PG. Non togliere le coppette. Il tubo deve estendersi nella coppetta di plastica, ad eccezione del tubo dell'ammorbidente, che deve essere diretto fuori della coppetta.
4. Serrare il dado di tenuta per evitare che il tubo sfugga dall'assieme.
5. Prima di mettere in funzione la macchina, accertarsi che il coperchio sia completamente chiuso.

Non tentare di stabilire connessioni elettriche per l'iniezione di prodotti chimici in punti diversi da quelli messi in dotazione dalla fabbrica per quello specifico proposito.

Configurazione dell'alimentazione di prodotti chimici con il dispenser a cinque scomparti

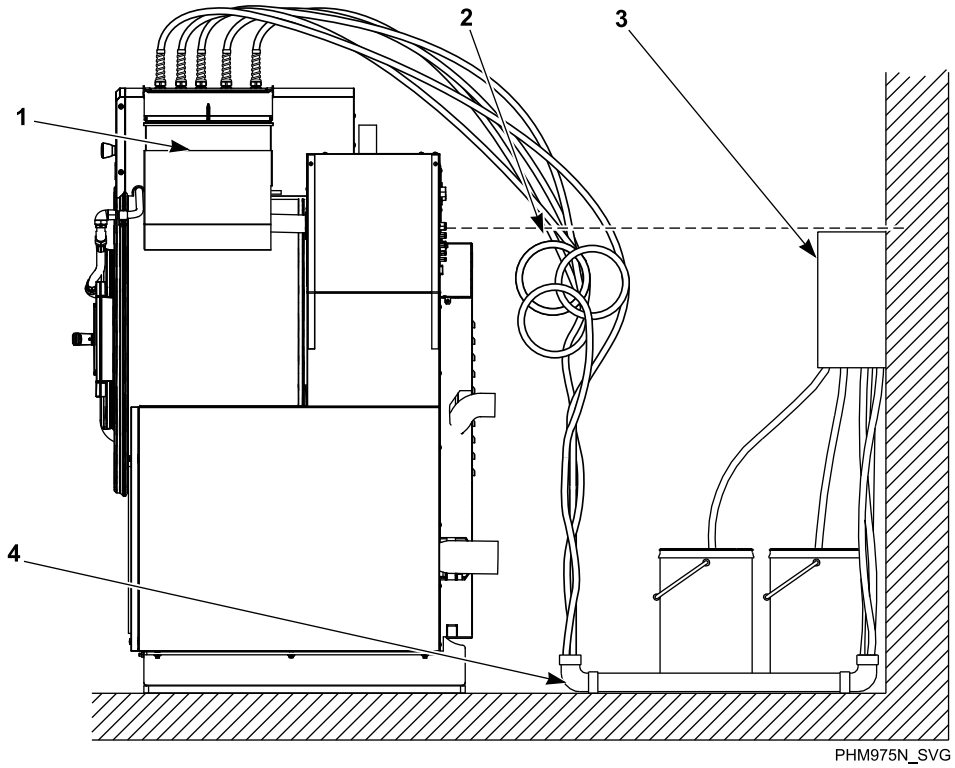

* Usare una valvola di ritegno all'estremità della tubazione

† Da montare sotto il punto di iniezione

1. Punto di iniezione*
2. Passanti
3. Uscita della pompa di distribuzione prodotti chimici †
4. Tubo PVC

Figura 36

Forniture esterne

Per stabilire un'adeguata comunicazione tra la macchina e il sistema di fornitura esterna, è importante collegare in modo corretto la corrente con segnale di tensione bassa. Lo schema elettrico qui incluso illustra le diverse opzioni disponibili per creare un impianto elettrico sicuro e corretto per questa interfaccia.

Il metodo preferito per collegare i cavi elettrici dal sistema di fornitura esterno alla macchina è usare i 300mA di energia elettrica del trasformatore di controllo a 24VAC della macchina, progetta-

© Copyright, Alliance Laundry Systems LLC - NON RIPRODURRE o DIFFONDERE

to esclusivamente per questo scopo. Vedere la *Figura 37* e la *Figura 38* . Sono disponibili anche altre opzioni di tensione e di corrente, ma richiedono alcune modifiche nell'impianto e devono essere dotate di una fonte di energia elettrica esterna. I collegamenti o la fonte di alimentazione ad alta tensione della macchina non devono essere mai usati per il cablaggio di comunicazione.

I collegamenti del cablaggio di comunicazione, che consistono in un connettore H2 verde a fila unica su una piccola scheda di uscita e un connettore H4 verde a fila unica sulla scheda di uscita grande, si trovano sotto un pannello di servizio posto in alto sul lato parte posteriore della macchina.

Iniezione di prodotti chimici mediante il trasformatore del pannello di controllo interno a 24VAC

NOTA: L'uso del trasformatore del pannello di controllo interno a 24VAC 300 Milliamp è raccomandato da Alliance Laundry Systems.

ATTENZIONE

Non tentare di aumentare la potenza dei fusibili o di alterare i cavi della morsettiera per la fornitura di prodotti chimici esterna in un modo tale da entrare in conflitto con i metodi suggeriti indicati sullo Schema elettrico per la fornitura esterna opzionale.

W699

IMPORTANTE: Non usare i morsetti del trasformatore se si utilizza energia elettrica esterna.

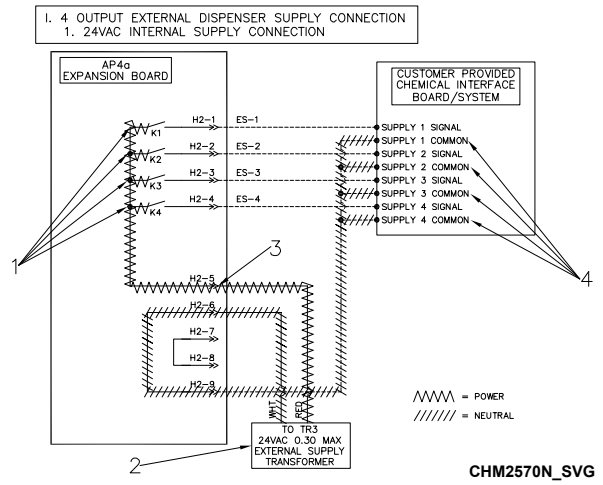

1. Uscita energia elettrica per fornitura esterna
2. Trasformatore del pannello di controllo interno
3. Morsetto RELAY COM
4. Comune segnale di ingresso erogatore esterno

Figura 37

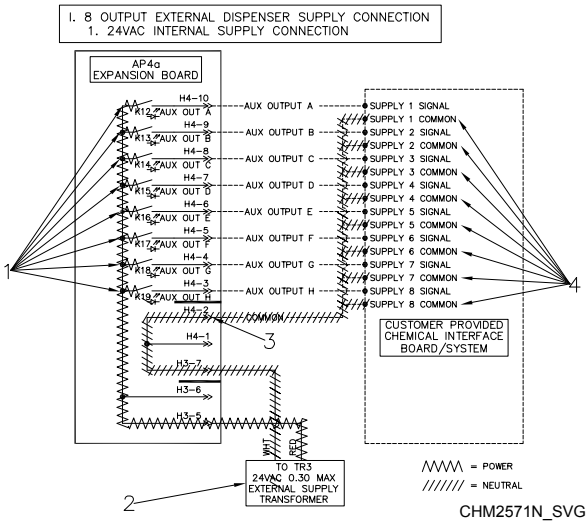

1. Uscita energia elettrica per fornitura esterna
2. Trasformatore del pannello di controllo interno
3. Morsetto RELAY COM
4. Comune segnale di ingresso erogatore esterno

Figura 38

Iniezione di prodotti chimici utilizzando una fonte di energia AC esterna

NOTA: Alliance Laundry Systems NON fornisce fonti di energia AC esterne

NOTA: L'energia elettrica per le forniture esterne non deve derivare da un punto di connessione principale ad alta tensione.

IMPORTANTE: L'impianto di energia elettrica esterna deve erogare l'energia di 240VAC, o un valore inferiore, ed essere protetta a 3 Amp, o un valore inferiore.

1. Disconnettere e sfilare i fili 24VAC bianchi e rossi.
2. Collegare un lato dell'alimentazione esterna a "RELAY COM" e l'altro al connettore comune dei segnali di ingresso dell'erogatore esterno. Vedere la *Figura 39* e la *Figura 40* .

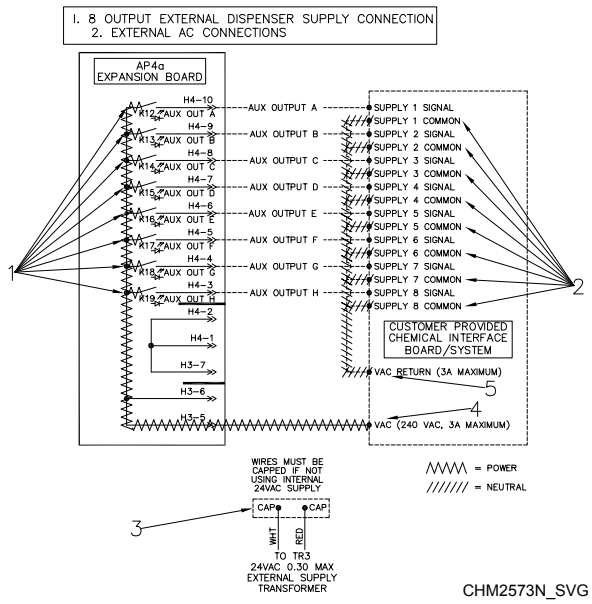

1. Uscita energia elettrica per fornitura esterna
2. Connettore comune segnali di ingresso erogatore esterno
3. Alimentazione a 24VAC con cappuccio
4. Terminale VAC
5. Terminale VAC COM

Figura 39

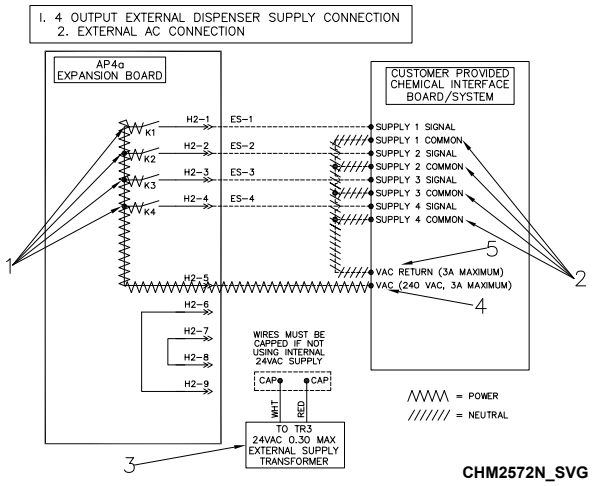

1. Uscita di alimentazione elettrica erogatore esterno
2. Connettore comune segnali di ingresso erogatore esterno
3. Alimentazione a 24VAC con cappuccio
4. Terminale VAC
5. Terminale VAC COM

Figura 40

ATTENZIONE

Non tentare di aumentare la potenza dei fusibili o di alterare i cavi della morsettiera per la fornitura di prodotti chimici esterna in un modo tale da entrare in conflitto con i metodi suggeriti indicati sullo Schema elettrico per la fornitura esterna opzionale.

W699

Segnali di fornitura esterna

I segnali del ciclo di lavaggio vengono trasmessi all'apparecchiatura per la fornitura esterna di prodotti chimici, mentre il segnale "wait for the next step" ('attendi la prossima fase') viene ricevuto dall'apparecchiatura di fornitura.

Ad esempio con una scheda a 4 segnali, se si seleziona ES1 il contatto K1 si chiude e l'energia elettrica viene fornita al segnale Supply 1 (Fornitura 1). Il contatto rimane chiuso per la quantità di tempo programmata nel controllo. Vedere la *Figura 41* per la connessione di fornitura interna o la *Figura 43* per la connessione AC esterna.

Ad esempio con una scheda a 8 segnali, se si seleziona ES1 il contatto K12 si chiude e l'energia elettrica viene fornita al segnale Supply 1 (Fornitura 1). Il contatto rimane chiuso per la quantità di tempo programmata nel controllo. Vedere la *Figura 42* per la connessione di fornitura interna o la *Figura 44* per la connessione AC esterna.

© Copyright, Alliance Laundry Systems LLC - NON RIPRODURRE o DIFFONDERE

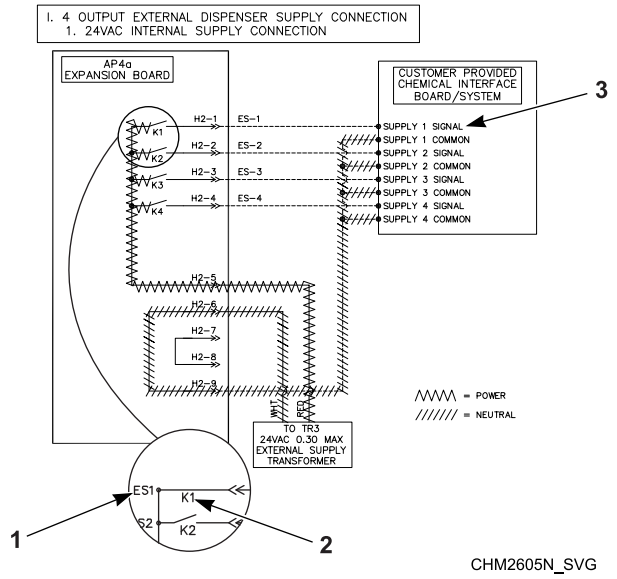

1. Energia elettrica ES1
2. Contatto K1
3. Segnale Supply 1

Figura 41

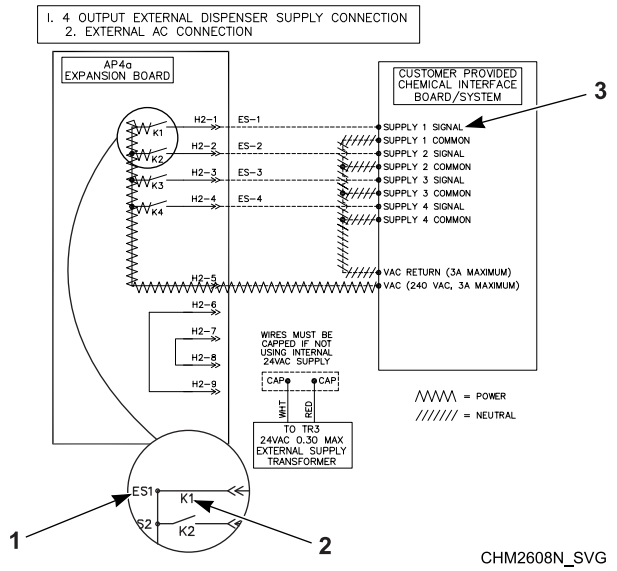

1. Energia elettrica ES1
2. Contatto K1
3. Segnale Supply 1

Figura 42

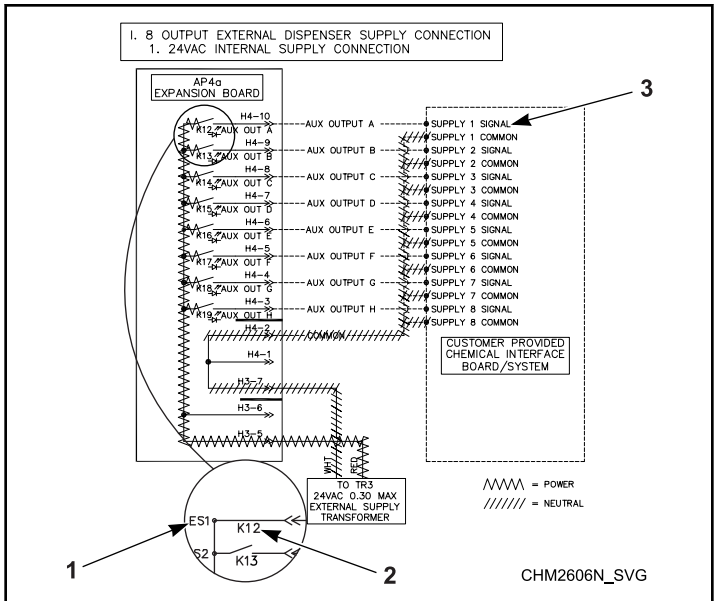

1. Energia elettrica ES1
2. Contatto K12
3. Segnale Supply 1

Figura 43

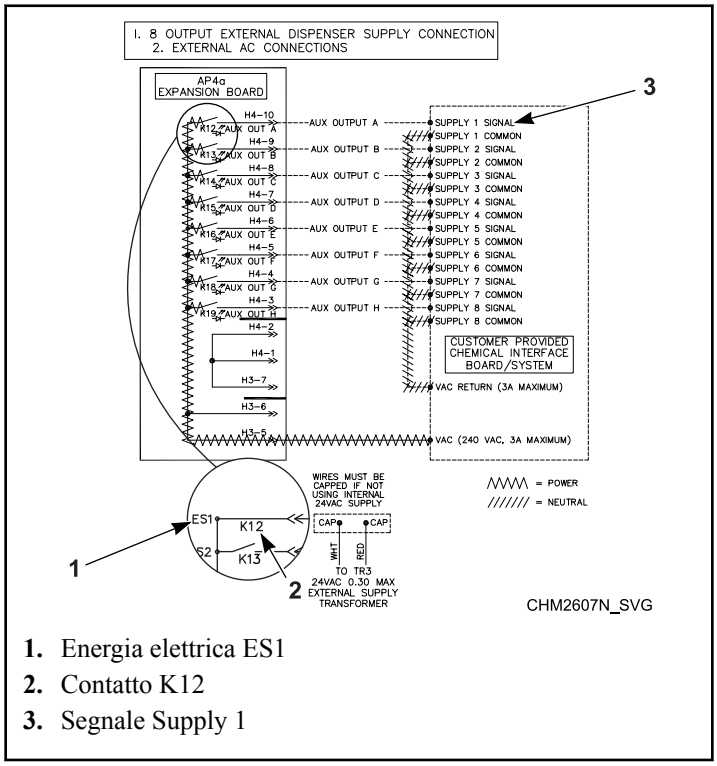

1. Energia elettrica ES1
2. Contatto K12
3. Segnale Supply 1

Figura 44

© Copyright, Alliance Laundry Systems LLC - NON RIPRODURRE o DIFFONDERE

Avviamento

Rotazione del cestello

Dopo aver completato la procedura di installazione, mettere in funzione la macchina ed eseguire un ciclo di prova per controllare che il cestello ruoti in senso antiorario durante la fase di centrifuga.

1. Se la rotazione non è in senso antiorario, staccare la corrente dalla macchina.
2. Rivolgersi ad un elettricista qualificato per invertire i 2 cavi del motore.

Funzionamento dell'interruttore di sbilanciamento di sicurezza.

Una volta completata correttamente l'installazione della macchina, è necessario verificare il funzionamento dell'interruttore di sbilanciamento di sicurezza.

1. Individuare l'interruttore verde sul lato posteriore sinistro del telaio.
2. Poggiare una grossa calamita sopra l'interruttore a sfera normalmente chiuso per controllare il funzionamento dell'interruttore.

   IMPORTANTE: Le macchine sono costruite con un interruttore a sfera normalmente chiuso e non dovrebbe richiedere alcuna regolazione. Per evitare scatti fastidiosi, la macchina l'equilibrio della macchina deve rientrare in una somma di valori pari a 3/8 pollice (9,5 mm) dalla parte anteriore a quella posteriore e da destra a sinistra rispetto al pavimento. Se l'interruttore scatta, controllare l'equilibrio della macchina, verificare che il cemento non sia povero e i bulloni di ancoraggio non siano rotti. NON TRASCURARE L'INTERRUTTORE DI SICUREZZA. Per maggiore assistenza rivolgersi ad un tecnico specializzato.

© Copyright, Alliance Laundry Systems LLC - NON RIPRODURRE o DIFFONDERE

Funzionamento

Istruzioni per il funzionamento

1. Inserire l'alimentazione principale (interruttore automatico).
2. Per aprire girare la maniglia in senso orario. Consultare la *Figura 45* .

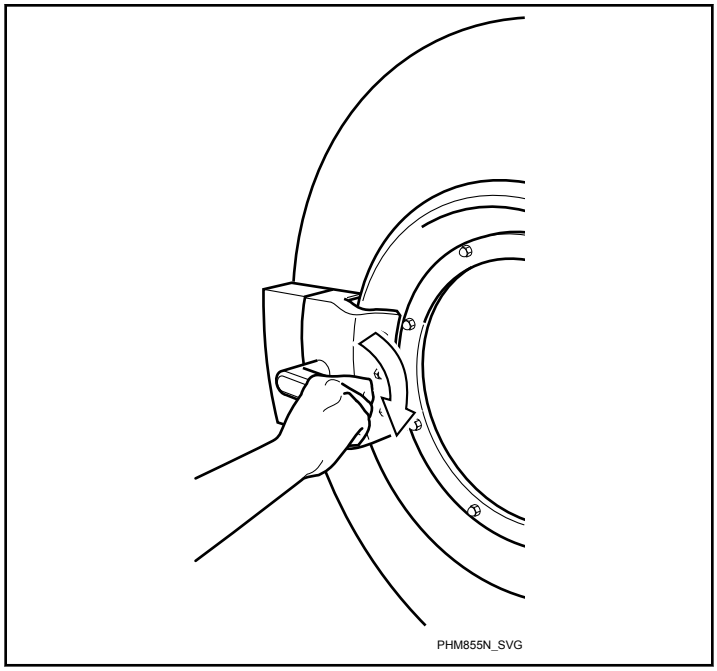

Figura 45

3. Quando possibile, caricare secondo la capacità della macchina. NON SOVRACCARICARE. Consultare la *Figura 46* .

   NOTA: Un carico insufficiente può provocare condizioni di sbilanciamento che possono accorciare la durata d'uso della lavacentrifuga.

ATTENZIONE

Fare attenzione attorno alla porta aperta, specialmente quando si carica da un'altezza al disotto di essa. Urtare i bordi della porta può causare lesioni alla persona.

SW025

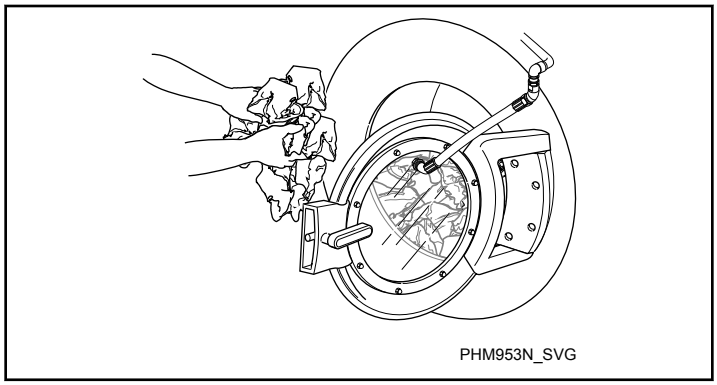

Figura 46

NOTA: Quando si lavano degli articoli che possono sbriciolarsi o perdere pezzi, come scope e spugne, usare delle reti di contenimento per non bloccare lo scarico.

IMPORTANTE: Per evitare lo sbilanciamento del carico, l'usura prematura della macchina e danni alla stessa, quando si usano le reti, in un carico usarne diverse di misura più piccola.

4. Chiudere lo sportello e ruotare la maniglia in senso antiorario. Vedere *Figura 47* .

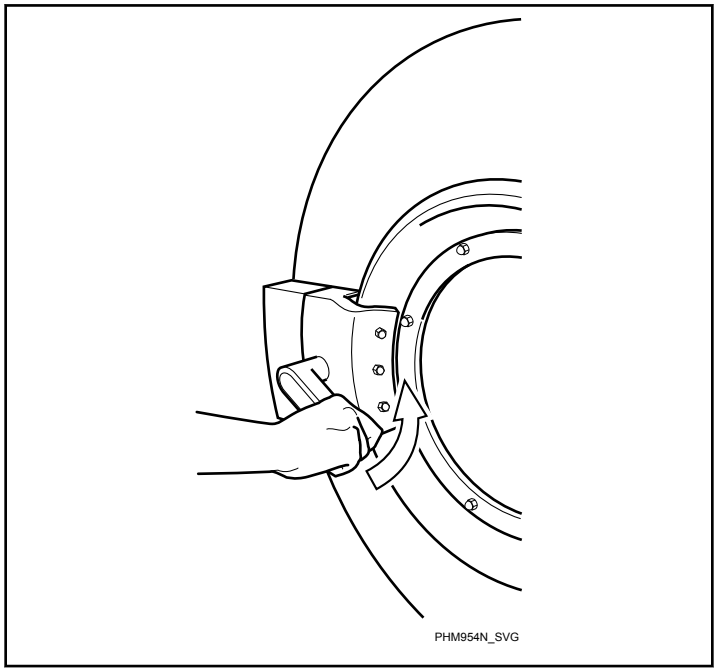

Figura 47

5. Per la selezione e l'avvio di un ciclo, vedere *Istruzioni del controllo OPL*.

© Copyright, Alliance Laundry Systems LLC - NON RIPRODURRE o DIFFONDERE

ATTENZIONE

Non è possibile, mediante centrifuga, rimuovere l'acqua dai tessuti impermeabili o rivestiti in gomma. Per evitare di danneggiare la macchina a causa di condizioni di sbilanciamento, nel lavaggio di tessuti impermeabili o rivestiti in gomma, non usare la fase di centrifuga. Ciò annulla la garanzia.

W880

AVVERTENZA

Per prevenire qualsiasi infortunio, evitare il contatto con superfici surriscaldate e con acqua d'ingresso di temperature superiori a 51° Centigradi [125° Fahrenheit].

W748

© Copyright, Alliance Laundry Systems LLC - NON RIPRODURRE o DIFFONDERE

Istruzioni per l'uso dei comandi

NOTA: La cifra del controllo è la settima cifra del numero del modello. Esempio: UWT045[D]30VQ050LA00

Modelli con controllo N

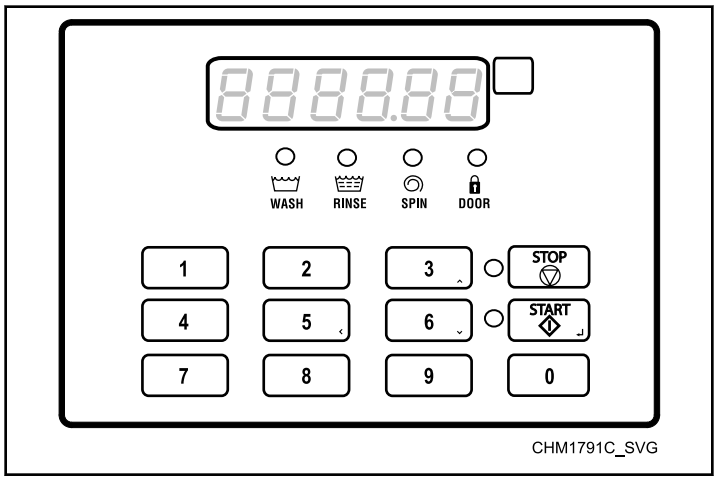

Figura 48

1. Se la dotazione include un erogatore di fornitura facoltativo, aggiungere forniture secche agli scomparti della vaschetta detersivi prima dell'inizio di ciascun ciclo. I liquidi possono essere iniettati direttamente nell'erogatore di fornitura tramite un sistema di alimentazione esterno di sostanze chimiche.

   NOTA: Le coppette dello scomparto erogatore di fornitura non devono essere rimosse quando il sistema di fornitura esterno per l'iniezione di prodotti chimici viene collegato alla macchina.
2. Premere il tasto 1, 2, 3, 4, 5, 6, 7, 8, 9 o 0 per selezionare il ciclo desiderato.
3. Premere il tasto START (Invio) per selezionare.

   NOTA: Dopo l'avvio della macchina non è possibile modificare i cicli.
4. Al completamento del ciclo, il controllo visualizza OPENDOOR (Aprire lo sportello).

Modelli con controllo D

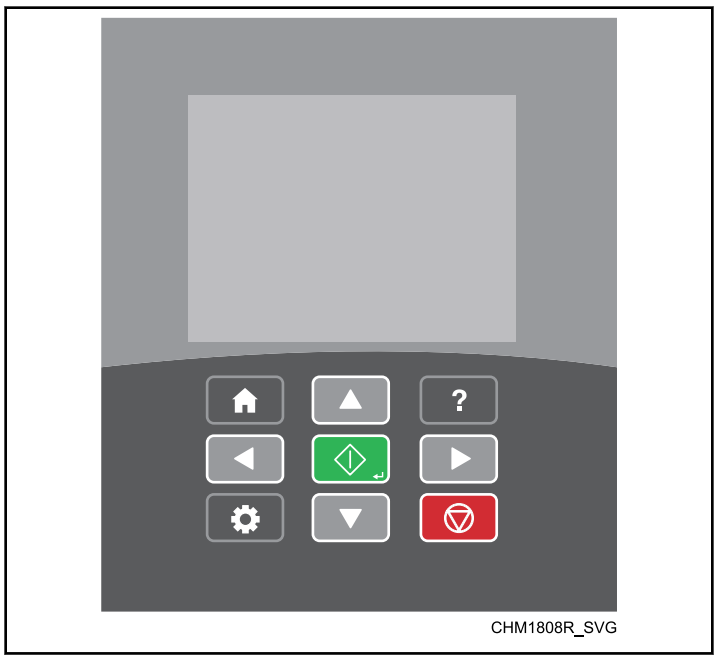

Figura 49

1. Se la dotazione include un erogatore di fornitura facoltativo, aggiungere forniture secche agli scomparti della vaschetta detersivi prima dell'inizio di ciascun ciclo. I liquidi possono essere iniettati direttamente nell'erogatore di fornitura tramite un sistema di alimentazione esterno di sostanze chimiche.

   NOTA: Le coppette dello scomparto erogatore di fornitura non devono essere rimosse quando il sistema di fornitura esterno per l'iniezione di prodotti chimici viene collegato alla macchina.
2. Se il display si è oscurato per inattività, premere il tasto ⌂.
3. Premere il tasto ▲ o ▼ per scorrere l'elenco dei cicli.

   NOTA: Per la personalizzazione di un ciclo, vedere il Manuale di programmazione.
4. Premere il tasto ◇ per avviare il ciclo evidenziato.

   NOTA: Per l'avanzamento rapido di un ciclo, vedere il Manuale di programmazione.
5. Al completamento del ciclo, il controllo visualizza "Cycle Complete" (Ciclo completo).

© Copyright, Alliance Laundry Systems LLC - NON RIPRODURRE o DIFFONDERE

Pulsante di arresto d'emergenza

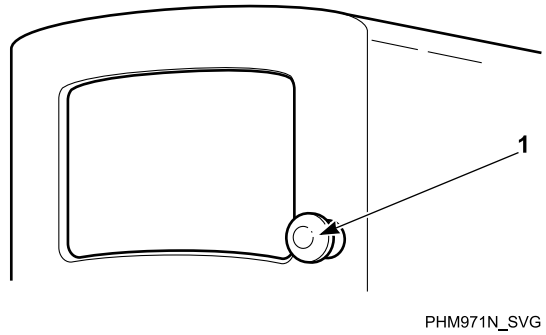

1. Pulsante di arresto d'emergenza

Figura 50

1. Premere il pulsante di emergenza rosso per arrestare qualsiasi attività.
2. Per riavviare la macchina, estrarre il pulsante di arresto d'emergenza rosso e premere il START (Invio) sul controllo.

Routine di Shakeout

AVVERTENZA

NON INSERIRE MAI le mani o altri oggetti nel cestello sino a quando non si sia completamente fermato, altrimenti si potrebbero rischiare gravi infortuni.

SW012

La fase di agitazione Shakeout è programmata alla fine di ogni ciclo e contribuisce ad evitare che il carico si aggrovigli.

La durata di Shakeout è impostata in fabbrica e prevede un tempo di agitazione di 40 secondi. Per disabilitare o cambiare la durata di Shakeout, consultare il **Manuale di programmazione**.

Funzione di scuotimento del cestello (solo modelli da 160 e 200 libbre)

Con lo sportello aperto e il controllo in Cycle Menu (Menu Ciclo), premere e MANTENERE PREMUTI entrambi i pulsanti di scuotimento con entrambe le mani. Saranno emessi una serie di segnali acustici (bip) ad indicare che la funzione di scuotimento sta per iniziare.

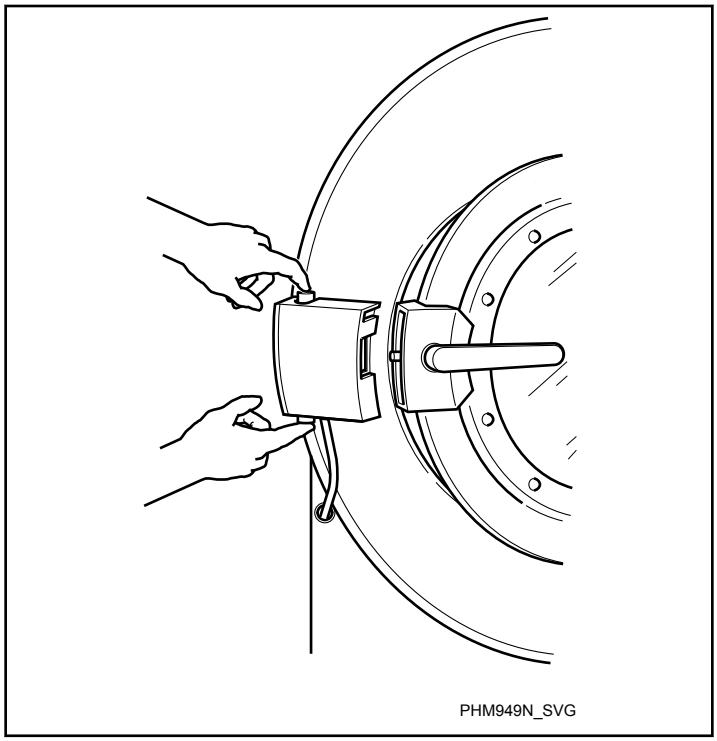

Figura 51

La funzione di scuotimento è disabilitata quando il portello di carico è chiuso e i pulsanti di scuotimento non sono premuti.

AVVERTENZA

Per evitare rischi di ustioni, NON mettere le mani nel cestello mentre gira. Tenere il personale utente ad una distanza di sicurezza dalla macchina mentre si usa la funzione di scuotimento del cestello.

W641

© Copyright, Alliance Laundry Systems LLC - NON RIPRODURRE o DIFFONDERE

Manutenzione

Una manutenzione regolare ottimizza l'efficienza operativa e minimizza il tempo di disservizio. Le procedure di manutenzione descritte qui di seguito prolungheranno la vita della macchina e contribuiranno ad evitare incidenti.

AVVERTENZA

Bordi affilati possono causare infortuni alle persone. Quando si maneggiano parti e lastre di metallo indossare occhiali protettivi e guanti, usare gli attrezzi adatti ed esporsi in piena luce.

W366R1

ATTENZIONE

Rimettere a posto i pannelli che sono stati rimossi per eseguire le procedure di servizio e manutenzione. Non mettere in funzione la macchina se mancano le protezioni o se alcune parti sono rotte o mancanti. Non neutralizzare i dispositivi di sicurezza.

SW019

Attenersi alle normative locali per validi suggerimenti sul lavaggio degli indumenti che si siano infettati.

Le seguenti procedure di manutenzione devono essere eseguite regolarmente osservando gli intervalli indicati.

Giornalmente

IMPORTANTE: Rimontare tutti i pannelli precedentemente rimossi per eseguire le procedure di manutenzione. Non azionare la macchina se mancano le protezioni o vi sono componenti rotti o mancanti. Non escludere alcun dispositivo di sicurezza.

AVVERTENZA

Non spruzzare la macchina con l'acqua. Si potrebbero provocare cortocircuiti e seri danni.

unique_68_Connect_42_note-1437506691659

IMPORTANTE: La chiusura del portello deve essere controllata giornalmente per garantire un corretto funzionamento. Controllare inoltre che tutti gli adesivi di sicurezza e istruzioni siano stati applicati sulla macchina. Gli adesivi mancanti o illeggibili devono essere sostituiti immediatamente.

All'inizio della giornata

1. Prima dell'avvio, ispezionare l'interblocco dello sportello.
   a. Tentare di mettere in funzione la macchina con il portello aperto. La macchina non dovrebbe avviarsi.
   b. Chiudere il portello senza bloccarlo e avviare la macchina. La macchina non dovrebbe avviarsi.
   c. Tentare di aprire il portello durante il ciclo. Il portello non dovrebbe aprirsi.

Se la chiusura del portello e il dispositivo di blocco non funzionano, staccare la corrente e chiamare il tecnico addetto all'assistenza.

2. Controllare che i raccordi dei tubi flessibili della valvola di ingresso acqua sul retro macchina non presentino perdite.
3. Nelle macchine con sistema automatico di erogazione sostanze chimiche, controllare che tutti i raccordi e i tubi flessibili delle sostanze chimiche non presentino perdite o incrinature.
4. Se applicabile, controllare che i raccordi del tubo flessibile del vapore non presentino perdite.
5. Nelle macchine dotate di modulo accessorio Wet Clean, ispezionare i collegamenti dei tubi di ricircolo dell'acqua per verificare il serraggio e l'assenza di perdite.
6. Assicurarsi che tutti i pannelli e le protezioni siano correttamente installati.

Alla fine della giornata

1. Pulire il tamburo di lavaggio, il vetro dello sportello e la guarnizione dello sportello da residui detergente e sostanze estranee.
2. Pulire l'erogatore di sostanze chimiche lavandolo con un getto di acqua pulita.
3. Pulire le superfici esposte della macchina con detergente multiuso.

   IMPORTANTE: Utilizzare solo alcol isopropilico per pulire i rivestimenti grafici. NON utilizzare detergenti all'ammoniaca o all'aceto sui rivestimenti.

   NOTA: Scaricare la macchina immediatamente, dopo ogni ciclo di lavaggio completato, per evitare l'accumulo di umidità. Lasciare aperto lo sportello di carico e il coperchio dell'erogatore al termine di ogni ciclo completato, per fare evaporare l'umidità.
4. Se applicabile, pulire il filtro del drive inverter AC.
   a. Togliere la copertura esterna in plastica che contiene il filtro.
   b. Estrarre il filtro a schiuma.
   c. Lavare il filtro con acqua calda e lasciarlo asciugare all'aria. Il filtro può essere pulito con un aspiratore.

© Copyright, Alliance Laundry Systems LLC - NON RIPRODURRE o DIFFONDERE

NOTA: Affinché la ventola possa raffreddare adeguatamente l'invertitore AC e il pannello di controllo anteriore, è necessario che il coperchio del modulo di controllo e della scatola di comando e il filtro della ventola siano in posizione. La mancata osservanza della presente avvertenza invalida la garanzia e può comportare costose riparazioni dell'invertitore AC o del pannello di controllo anteriore.

5. Lasciare aperti lo sportello di carico e il coperchio dell'erogatore per consentire evaporazione dell'umidità.

   NOTA: Dopo ogni ciclo completo, scaricare prontamente la macchina per evitare l'accumulo di umidità.

6. Chiudere l'alimentazione dell'acqua.

Settimanalmente

NOTA: Prima di eseguire le procedure di manutenzione mensile, staccare la corrente sulla macchina dalla fonte principale.

1. Controllare che le connessioni elettriche non siano allentate. Se necessario disinserire l'alimentazione e serrare.
   a. Verificare che gli isolanti su tutti i cavi esterni siano intatti e che tutte le connessioni siano salde. Se si nota un cavo scoperto, richiedere l'intervento di un tecnico dell'assistenza.
2. Pulire i filtri a rete nei tubi flessibili di ingresso.
   a. Chiudere l'acqua e se necessario attendere che la valvola e la tubazione dell'acqua si siano freddate.
   b. Svitare il tubo flessibile di ingresso dal rubinetto e rimuovere la griglia del filtro.
   c. Pulirla con acqua saponata e rimontarla. Sostituirla se è usurata o danneggiata.
   d. Ripetere la procedura con il filtro posto all'interno della valvola sul retro della macchina.

      NOTA: Tutte le griglie del filtro andranno sostituite ogni cinque anni.

3. Se applicabile, pulire il filtro vapore fornito dal cliente. Vedere *Figura 52* .
   a. Spegnere la fornitura di vapore e dare tempo alla valvola di raffreddarsi.
   b. Svitare il cappuccio.
   c. Rimuovere la cartuccia del filtro e pulirla.
   d. Sostituire la cartuccia del filtro e il cappuccio.

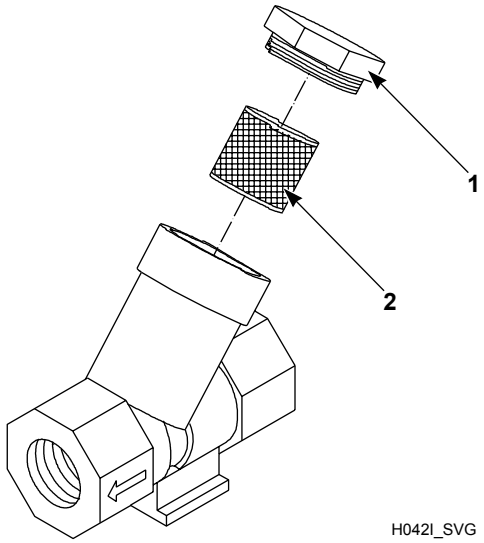

1. Cappuccio
2. Cartuccia del filtro del vapore

Figura 52

4. Solo per i modelli con riscaldamento elettrico, controllare che gli elementi riscaldanti non presentino eccessi di depositi fa-

© Copyright, Alliance Laundry Systems LLC - NON RIPRODURRE o DIFFONDERE

cendo ruotare il cestello per vederli attraverso le perforazioni del cestello. Rimuovere il tubo flessibile della valvola di scarico per accedere ai depositi e rimuoverli con delle pinze. Se necessario, sostituire gli elementi riscaldanti.

NOTA: L'accumulo di lanugine può richiedere mesi per formarsi. Ispezionare gli elementi riscaldanti almeno ogni 6 mesi.

5. Lubrificare i cuscinetti ogni mese oppure ogni 200 ore di funzionamento. Ispezionare visivamente il condotto del grasso, verificando che non siano presenti bolle d'aria nel condotto del grasso, se necessario eliminarle.

Il grasso lubrificante deve avere le seguenti caratteristiche:

- NLGI Grado 2
- A base di litio
- Insolubile in acqua
- Antiruggine
- Antiossidante
- Meccanicamente stabile

Il grasso lubrificante deve avere un'adeguata viscosità dell'olio di base con una delle seguenti classificazioni:

- ISO VG 150 (135–165 cSt a 40°C [709–871 SUS a 100°F])
- ISO VG 220 (198-242 cSt a 40°C [1047-1283 SUS a 100°F])
- Una classificazione SAE 40 è anche accettabile purché i valori cSt o SUS rientrino nei range specificati.

Pompare la pistola per grasso lentamente, premendo solo 2 colpi.

NOTA: Non pompare la pistola per grasso finché il grasso non fuoriesce dalla sede del cuscinetto. Ciò può causare una lubrificazione eccessiva, che può danneggiare i cuscinetti e le tenute.

Ogni anno

NOTA: Prima di eseguire le procedure di manutenzione, scollegare l'alimentazione della macchina alla fonte.

1. Rimuovere il pannello (i pannelli) anteriore e i pannelli di accesso posteriori per ispezionare tutti i tubi flessibili, gli scarichi e i raccordi/fascette di traboccamento per scoprire eventuali perdite. Ispezionare tutti i tubi flessibili per eventuali segni di deterioramento. Sostituire se necessario.
2. Controllare se la cinghia presenta usura anomala, bordi sfilacciati o tensione non corretta, e sostituire e/o regolare secondo necessità.

NOTA: Le cinghie non devono essere attorcigliate e devono essere posizionate correttamente sulle pulegge. La cinghia deve essere centrata sulla puleggia del cestello, entro 1 mm [0,04 pollici].

a. Usare le procedure seguenti per determinare se occorre sostituire o regolare la cinghia (le cinghie). Rivolgersi a un tecnico di assistenza qualificato in entrambi i casi.

NOTA: Dopo ogni regolazione, è necessario fare compiere alla puleggia del cestello tre (3) giri completi prima di valutare la tensione della cinghia.

- **Regolatore di frequenza.** Serrare il dado superiore del bullone a occhiello finché non viene ottenuta la corretta frequenza (vedere la *Tabella 6*) a medio serraggio. Serrare il controdado sulla staffa a molla a 20,6 ± 2 ft.-lbs. Vedere *Figura 53* .

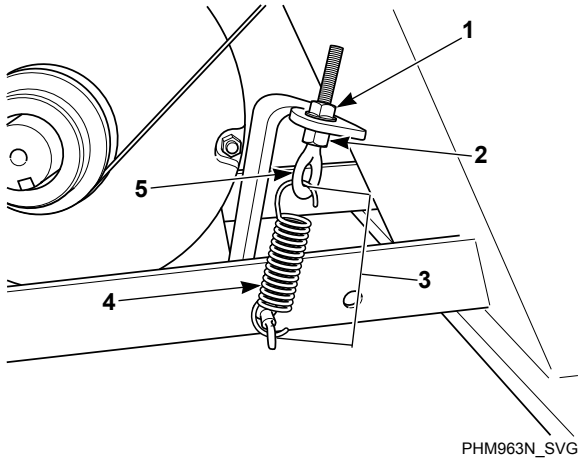

1. Dado superiore
2. Controdado
3. Lunghezza della molla
4. Molla
5. Occhiello

Figura 53

- **Misuratore di tensione per cinghie.** Serrare il dado superiore del bullone a occhiello finché non viene ottenuta la corretta tensione della cinghia (vedere la *Tabella 6*) a medio serraggio. Serrare il controdado sulla staffa a molla a 20,6 ± 2 ft.-lbs. Vedere *Figura 53* .
- **Lunghezza della molla.** Serrare il dado superiore del bullone a occhiello finché la molla non presenta la distanza corretta tra i ganci. Vedere *Tabella 41* . Serrare il controdado sulla staffa a molla a 20,6 ± 2 ft.-lbs. Vedere la *Figura 53* .

Lunghezza molla, mm [pollici]	
Modello	**Distanza tra i ganci**
45-65	103 [4-1/16]
85-105	139 [5-7/16]

Tabella 41 *continua...*

© Copyright, Alliance Laundry Systems LLC - NON RIPRODURRE o DIFFONDERE

Lunghezza molla, mm [pollici]	
Modello	**Distanza tra i ganci**
130-160	149 [5-7/8]
200	165 [6-7/16]

Tabella 41

- **Mantenere la tensione durante la rimozione.** Se si riesce ad ottenere la tensione corretta, contrassegnare con del nastro la posizione del dado di bloccaggio e allentare il dado superiore del bullone a occhiello per rilasciare la cinghia. Riposizionare la cinghia e serrare nuovamente il dado superiore del bullone a occhiello nella posizione precedentemente occupata dal dado di bloccaggio. Fare riferimento a *Figura 53* .

IMPORTANTE: Tutti i raccordi accoppiati devono rimanere asciutti (non lubrificati).

b. Per verificare che la cinghia sia correttamente allineata, controllare l'allineamento della puleggia. Nei modelli 45-105, per allineare le cinghie, la puleggia del motore deve essere allineata con l'estremità dell'albero del motore. Nei modelli da 130-160 libbre, far scorrere la puleggia del motore lungo l'albero del motore e fissarla una volta ottenuto l'allineamento della cinghia sulla puleggia.
   1. Installare la cinghia sulla puleggia del cestello.
   2. Installare la cinghia sulla puleggia del motore.
   3. Inserire la cinghia nelle corrette scanalature della puleggia del motore, in odo che la cinghia scorra al centro della puleggia del cestello. La cinghia deve essere centrata sulla puleggia del cestello, entro 1 mm [0,04 pollici].

Tensione della cinghia per frequenza o misuratore di tensione per cinghie			
Modello	**Frequenza (Hz)**	**Tensione della cinghia (libbre)**	**Misuratore di tensione (N)**
45-65	58 ± 2	108 ± 7	481 ± 32
85-105	62 ± 2	183 ± 11	816 ± 52
130-160	52 ± 1	214 ± 16	954 ± 72
200	61 ± 1	300 ± 16	1335 ± 72

Tabella 42

3. Rimuovere detriti accumulati su motore e vicinanze e su dissipatori calore drive a frequenza variabile del motore, se applicabile.
4. Se applicabile, sbloccare o svitare coperchio superiore e controllare se i tubi di erogazione forniture e relativi raccordi presentano deterioramento. Sostituire i tubi usurati o danneggiati.

   NOTA: Dopo un uso prolungato, i tubi flessibili e altre parti in gomma naturale sono soggetti a deterioramento. Sui tubi flessibili si possono formare crepe o bolle e il materiale si può usurare a causa delle temperature e delle costanti pressioni elevate a cui sono soggetti.
5. Rimuovere la polvere dai componenti elettrici, incluse gettoniere se applicabile, con aria compressa.
6. Ispezionare l'apparecchiatura per rilevare eventuali bulloni, dadi e viti allentati.
   a. Controllare la tensione della molla del motore e i componenti della puleggia del motore. Controllare anche che il bullone a occhiello sia adeguatamente serrato.
   b. Serrare i controdadi del bullone di montaggio del motore e i controdadi del bullone di sostegno, se necessario.
   c. Controllare i bulloni di montaggio del cuscinetto, accertando che siano serrati correttamente. Il valore di coppia deve essere 357 ± 35 ft-lbs.
   d. Serrare le cerniere e i dispositivi di fissaggio del portello, se necessario.
7. Poggiare una grossa calamita sopra l'interruttore a sfera normalmente chiuso per controllare il funzionamento dell'interruttore di sbilanciamento di sicurezza.
8. Dal retro della macchina, individuare il sifone all'interno del foro del telaio. Rimuoverlo e controllare se ci siano detriti.
9. Accertare corretta reinstallazione pannelli e protezioni.
   a. Controllare che lo schermo protettivo del motore di scarico sia a posto e sia saldo, se in dotazione.
10. Eseguire test di fabbrica, consultando manuale programmazione per dettagli procedura e componenti da testare.

    NOTA: Per i dettagli della procedura e i componenti da testare, vedere il Manuale di programmazione.
11. Controllare che le superfici verniciate non presentino metallo esposto. Se necessario, sostituire o riverniciare.
    - Se ci sono zone in cui il metallo è scoperto, verniciare con un primer o una vernice a base di solvente.
    - Se sono presenti tracce di ruggine, eliminarle con carta vetrata o con l'uso di prodotti chimici. Riverniciare con un primer o una vernice a base di solvente.
12. Serrare i bulloni di ancoraggio e controllare che il cemento non presenti crepe.

    NOTA: Per le specifiche del bullone di ancoraggio, vedere il Manuale di installazione.

    IMPORTANTE: Tutti i raccordi accoppiati devono rimanere asciutti (non lubrificati).
13. Ogni 5 anni sostituire tubi ingresso, filtri tubi, cinghia e filtro ventola (se applicabile).

© Copyright, Alliance Laundry Systems LLC - NON RIPRODURRE o DIFFONDERE

Cura dell’acciaio inossidabile

- Rimuovere lo sporco e il grasso con acqua e detergente. Sciacquare bene ed asciugare dopo il lavaggio.
- Evitare il contatto con metalli dissimili per evitare la corrosione galvanica in presenza di soluzioni saline o acide.
- Non lasciar evaporare e asciugare soluzioni saline o acide sull’acciaio inossidabile. Eliminare ogni residuo.
- L’acciaio inossidabile va strofinato nella direzione delle linee di lucidatura o “grana” per eliminare eventuali graffiature dovute all’uso di detergenti abrasivi. Usare lana di acciaio inossidabile o spazzole morbide con setole non metalliche. Non usare lana di acciaio di tipo comune o spazzole in acciaio.
- Se l’acciaio inossidabile sembra arrugginirsi, la ruggine potrebbe derivare da un componente in ferro o in acciaio non inossidabile, come ad esempio un chiodo o una vite.
- Per eliminare eventuali alterazioni cromatiche dovute al surriscaldamento, strofinare con un detersivo in polvere o utilizzare soluzioni chimiche apposite.
- Non lasciare sull’acciaio inossidabile prodotti sterilizzanti per periodi di tempo prolungati.
- Se si utilizza un’alimentazione esterna di prodotti chimici, verificare che questi non siano interessati dal sifonaggio quando la macchina non è in uso. Un’elevata concentrazione di prodotti chimici può causare gravi danni all’acciaio inossidabile e altri componenti nella macchina. I danni di questo tipo non sono coperti dalla garanzia del costruttore. Posizionare la pompa e le tubazioni al di sotto del punto d’iniezione della macchina per impedire il sifonaggio dei prodotti chimici in quest’ultima.

© Copyright, Alliance Laundry Systems LLC - NON RIPRODURRE o DIFFONDERE

Smaltimento dell'unità

Questo elettrodomestico è omologato secondo la direttiva 2002/96/CE del Parlamento europeo sui rifiuti di apparecchiature elettriche ed elettroniche (RAEE).

Questo simbolo, presente sul prodotto o sul suo imballaggio, indica che il prodotto non può essere smaltito come rifiuto domestico. Consultare la *Figura 54* . Deve invece essere consegnato ad un centro adibito al riciclaggio di apparecchiature elettriche ed elettroniche. Il corretto smaltimento del prodotto serve a prevenire i potenziali effetti negativi sull'ambiente e sulla salute umana che potrebbero derivare dallo smaltimento inappropriato dello stesso. Riciclando i materiali inoltre si contribuisce a preservare le risorse naturali. Per maggiori informazioni sul riciclo del prodotto, rivolgersi all'amministrazione comunale locale, ai servizi di smaltimento di rifiuti domestici o alla ditta presso cui è stato acquistato il prodotto.

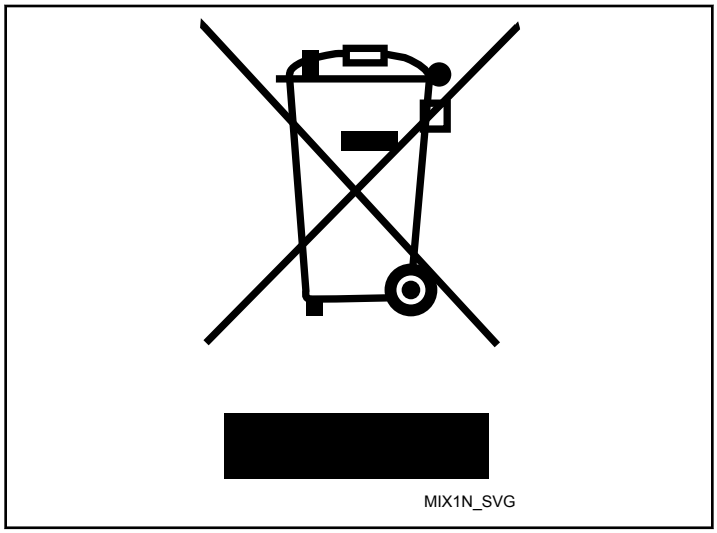

Figura 54

© Copyright, Alliance Laundry Systems LLC - NON RIPRODURRE o DIFFONDERE

Restrizione cinese all'uso di Sostanze Pericolose (RoHS)

Tabella delle/degli sostanze/elementi pericolose/i e loro contenuto

Come richiesto dai metodi di gestione della Cina per l'uso ristretto di sostanze pericolose nelle apparecchiature elettriche ed elettroniche

Sostanze pericolose						
Nome del pezzo	Piombo (Pb)	Mercurio (Hg)	Cadmio (Cd)	Cromo esavalente (CR[VI])	Bifenili polibromurati (PBB)	Eteri di difenile polibromurato (PBDE)
PCBs (Circuiti stampati)	X	O	O	O	O	O
Parti elettromeccaniche	O	O	O	O	O	O
Fili e cavi	O	O	O	O	O	O
Parti metalliche	O	O	O	O	O	O
Parti plastiche	O	O	O	O	O	O
Batterie	O	O	O	O	O	O
Tubi flessibili e condotti	O	O	O	O	O	O
Cinghie di distribuzione	O	O	O	O	O	O
Isolamento	O	O	O	O	O	O
Vetro	O	O	O	O	O	O
Display	O	O	O	O	O	O

Questa tabella è stata compilata in conformità alle disposizioni di SJ/T-11364.

O: Indica che il contenuto della suddetta sostanza pericolosa rientra nei limiti richiesti da GB/T 26572 in tutti i materiali omogenei del componente.

X: Indica che il contenuto della suddetta sostanza pericolosa supera i limiti richiesti da GB/T 26572 in almeno un materiale omogeneo del componente.

Tutte le parti che in questa tabella vengono indicate con “X” rispettano la legislazione RoHS dell'Unione Europea.

NOTA: Il marchio di riferimento del periodo di utilizzo a tutela dell'ambiente è stato stabilito in base alle normali condizioni operative del prodotto come temperatura e umidità.

	Con un uso normale del prodotto, la sua durata di protezione ambientale è di 15 anni.

© Copyright, Alliance Laundry Systems LLC - NON RIPRODURRE o DIFFONDERE