دليل المستخدم

للمجففات

التعليمات الأصلية

.احتفظ بهذه التعليمات للرجوع إليها في المستقبل

.تنبيه: اقرأ جميع التعليمات قبل استخدام الماكينة

(.إذا تغير مالك هذه الآلة، يجب إرفاق هذا الدليل معها)

Alliance™ Laundry Systems

www.alliancelaundry.com

رقم القطعة D514817SAR3
شباط/فبراير 2019

تحذير

تحذير

خطر الحريق. مادة شديدة الاشتعال.

W881

اقرأ جميع التعليمات قبل استخدام الوحدة.

تحذير

للمحافظة على سلامتك، يجب اتباع المعلومات المتوفرة في هذا الدليل للحد من مستوى خطورة حدوث حريق أو انفجار أو لمنع تضرر الممتلكات أو وقوع إصابة شخصية أو الوفاة.

W033

تحذير

- **لا تخزن أو تستخدم البنزين أو الأبخرة والسوائل الأخرى القابلة للاشتعال في منطقة قريبة من هذا الجهاز أو أي جهاز آخر.**
- **كيف تتصرف إذا شممت رائحة غاز:**
  - **لا تحاول تشغيل أي جهاز. لا تلمس أي مفتاح كهربي؛**
  - **لا تستخدم أي هاتف في المبنى.**
  - **قم بإخلاء الغرف أو المبنى أو المنطقة من جميع الأشخاص.**
  - **اتصل على الفور بشركة توريد الغاز من هاتف أحد الجيران. اتبع تعليمات الشركة.**
  - **إذا لم تستطع الوصول إلى شركة توريد الغاز، اتصل بإدارة الإطفاء. .**
- **يجب القيام بأعمال التركيب والصيانة بواسطة فني تركيب مؤهل أو وكالة صيانة أو شركة توريد الغاز.**

W052

مهم: يجب أن يستشير المشتري شركة توريد الغاز المحلية حول التعليمات المقترحة التي يجب اتباعها إذا اشتم مستخدم المجفف رائحة غاز. يجب وضع تعليمات استخدام الغاز بالإضافة إلى ملحوظات السلامة والتحذير الموجودة أعلاه، في موقعٍ بارز بالقرب من المجفف لاستخدام الزبائن.

تحذير

- **يجب تركيب الوحدة بمعرفة فني تركيب مؤهل.**
- **قم بتركيب مجفف الملابس وفقًا لتعليمات الشركة المصنعة والمواصفات القياسية والقوانين المحلية.**
- **لا توصل مجفف الملابس بمواد تهوية مرنة من البلاستيك. إذا تم تركيب أنبوب معدني مرن (من نوع الفويل)، يجب أن يكون من نوع خاص معتمد من الشركة المصنعة للجهاز مناسبة للاستخدام في مجففات الملابس. يُرجى الرجوع إلى القسم الخاص بتوصيل نظام تفريغ الهواء. من المعروف أن مواد التهوية المرنة سهلة التحطم والكسر وسهلة الانسداد بالوبر والخيط. قد يؤدي هذا إلى انسداد مجري الهواء الخاص بمجفف الملابس ويزيد من خطورة حدوث حريق.**

W729R1

تحذير

للحد من خطورة حدوث إصابة بالغة أو وفاة، اتبع جميع تعليمات التركيب. احفظ هذه التعليمات.

W894

تحذير

للحفاظ على سلامتك

لا تخزن أو تستخدم البنزين أو الأبخرة والسوائل الأخرى القابلة للاشتعال في منطقة قريبة من هذا الجهاز أو أي جهاز آخر.

W053

يستخدم هذا المنتج FreeRTOS V٧.٢.٠ www.freertos.org.

جدول المحتويات

معلومات السلامة 6
شرح رسائل السلامة 6
تعليمات السلامة المهمة 6

تقييد استخدام المواد الخطرة (RoHS) 8

قبل التجفيف 9
نصائح توفير الطاقة 9
المساعدات والإرشادات 9
صنف 9
الحمولة 9

تشغيل المجفف 11
لوحة التحكم 11
العرض الرقمي 12
الدورات 12
الاستشعار التلقائي 12
الدورات اليدوية 12
التحديدات 12
درجة الحرارة 12
التجفيف 12
مستوى الرطوبة 12
الخيارات 12
الإشارة (عند تحديد الموديلات فقط) 13
حالة الغسل 13
لتجفيف الملابس 13
رف التجفيف الاختياري 14

الصيانة 15
التشحيم 15
اعتنِ بالمجفف 15
التصميم الداخلي للمجفف 15
الكابينة 15
لوحة التحكم 15
نظام تفريغ الهواء العادم 15
جهاز حماية الموتور من الأحمال الزائدة 15
فلتر الوبر 16

استكشاف الأخطاء وإصلاحها 17

© حقوق الطبع والنشر، اليانس لاندري سيستمز ذ.م.م 2019
جميع الحقوق محفوظة. لا يجوز نسخ أو نقل أي جزء من محتويات هذا الكتاب بأي شكل أو بأي وسيلة دون الحصول على موافقة خطية صريحة من الناشر.

معلومات الاتصال..... 19

معلومات السلامة

شرح رسائل السلامة

البيانات التحذيرية ("خطر"، " تحذير"، "تنبيه")، يليها تعليمات محددة مذكورة في هذا الدليل وعلى الملصقات الموضوعة على الآلة. تهدف هذه الاحتياطات إلى الحفاظ على السلامة الشخصية لمشغل ومستخدم وفني الخدمة والصيانة لهذه الغسالة.

خطر

الإشارة إلى موقف محفوف بالمخاطر، والذي إن لم يتم تجنبه، سوف يتسبب في حدوث إصابة شخصية بالغة أو وفاة.

تحذير

الإشارة إلى موقف محفوف بالمخاطر، والذي إن لم يتم تجنبه، سوف يتسبب في حدوث إصابة شخصية بالغة أو وفاة.

تنبيه

الإشارة إلى موقف محفوف بالمخاطر، والذي إن لم يتم تجنبه، سوف يتسبب في حدوث إصابة شخصية طفيفة أو متوسطة أو ضرر الممتلكات.

يلي البيانات التحذيرية الإضافية ("مهم" و "ملحوظة") تعليمات محددة.

مهم: تُستخدم هذه الكلمة "مهم" لإطلاع القارئ على إجراءات مُحددة حيث قد تتلف الآلة بشكلٍ طفيف إذا لم يتم اتباع هذا الإجراءُ.

ملحوظة: تُستخدم هذه الكلمة "ملحوظة" لتوضيح أن معلومات التركيب أو التشغيل أو الصيانة أو الخدمة تُعد مهمة ولكنها ليست بخطرة.

تعليمات السلامة المهمة

احفظ هذه التعليمات

تحذير

للحد من خطورة حدوث حريق أو صدمة كهربائية أو إصابة خطيرة أو وفاة للأشخاص عند استخدام المجفف الخاص بك، اتبع هذه الاحتياطات الأساسية:

W130

- اقرأ جميع التعليمات قبل استخدام المجفف.
- قم بتركيب هذا المجفف وفقًا لتعليمات التركيب. يُرجى الرجوع إلى تعليمات التوصيل الأرضي الواردة في دليل التركيب لتركيب الوصلة الأرضية للمجفف بشكلٍ صحيح. يجب أن يتم تركيب الكهرباء والوصلة الأرضية ووصلة الإمداد بالغاز وفقًا للمواصفات القياسية المحلية بمعرفة فنيين معتمدين إذا لزم الأمر. لا تقم بتركيب هذه الوصلات بنفسك.
- لا تقم بتركيب أو تخزين المجفف في مكان يعرضه للمياه و/أو الظروف الجوية والأمطار.
- لا تجفف المواد التي تم تنظيفها أو غسلها أو نقعها أو تلوثها من قبل بالبنزين أو زيوت الآلات أو زيوت الطعام أو الزيوت النباتية أو مواد التنظيف الشمعية أو المواد الكيماوية أو محاليل التنظيف الجاف أو المخففات أو أي شيء يحتوي على مواد كيماوية كتلك الموجود في الممسحات وأقمشة التنظيف أو المواد الأخرى القابلة للاشتعال أو الانفجار وذلك لأنه يتصاعد منها الأبخرة التي يمكن أن تشتعل أو تنفجر أو تتسبب في اشتعال الحريق بالأقمشة.
- لا يجب وضع القطع التي تعرضت لزيوت الطهي في المجفف. فقد تسهم القطع الملوثة بزيوت الطهي في تفاعل كيميائي يمكن أن يتسبب في اشتعال النار. للحد من مخاطر الحريق بسبب الحمولات الملوثة، تتم المرحلة الأخيرة من دورة مجفف الملابس بدون حرارة (فترة تبريد). تجنب إيقاف مجفف الملابس قبل نهاية دورة التجفيف إلا إذا تم إخراج جميع القطع بسرعة ونشرها بحيث يتم تبديد الحرارة.
- يجب غسل قطع الغسيل الملوثة بمواد مثل زيت الطعام والأسيتون والكحول والبنزين والكيروسين ومزيلات البقع والتربنتين والشمع ومزيلات الشمع، في الماء الساخن مع كمية إضافية من المنظف قبل تجفيفها في مجفف الملابس.
- للحد من خطورة حدوث حريق، لا تجفف الأقمشة البلاستيكية أو المواد التي تحتوي على رغاوي أو مطاط أو خامات مزخرفة شبه مطاطية، مثل قبعات الاستحمام ومنسوجات مقاومة للماء ومواد مطاطية وملابس أو وسادات محشوة بالمطاط الرغوي الاسفنجي.
- لا تجفف الستائر المصنوعة من الألياف الزجاجية أو أقمشة التنجيد ما لم يوضح ملصق تعليمات الاستخدام إمكانية فعل ذلك. وإذا تم تجفيفها، امسح الأسطوانة بقطعة قماش مبللة لإزالة جسيمات الألياف الزجاجية.
- لا تسمح للأطفال باللعب على أو في المجفف. يجب الانتباه بشدة للأطفال عند تشغيل المجفف بالقرب منهم. يُحظر استخدام هذا الجهاز بواسطة الأشخاص (بما في ذلك الأطفال) الذين يعانون من نقص في القدرات الجسدية أو الحسية أو العقلية أو نقص الخبرة والمعرفة، ما لم يتم الانتباه لهم أو إعطائهم تعليمات حول استخدام الجهاز بواسطة شخص مسؤول عن سلامتهم. هذه تُعد قاعدة للحفاظ على السلامة في جميع الأجهزةُ.
- لا يمكن التنظيف أو القيام بالصيانة بواسطة الأطفال دون إشراف.
- يجب إبعاد الأطفال أقل من ثلاث سنوات ما لم يتم الانتباه إليهم باستمرار.
- لا تضع يدك داخل المجفف أثناء دوران الأسطوانة.
- استخدم المجفف فقط للغرض المُصنع لأجله، وهو تجفيف الملابس. اتبع دائمًا تعليمات العناية بالأقمشة التي توفرها الشركة المُصنعة للملابس واستخدم فقط اسطوانة المجفف لتجفيف الأقمشة التي قد تم غسلها في الماء.
- دائمًا اقرأ واتبع تعليمات الشركة المُصنعة على عبوات الغسيل ومواد التنظيف. انتبه واتبع جميع التحذيرات أو الاحتياطات. للحد من خطر الإصابة بالتسمم أو الحروق الكيماوية، ضعها بعيدًا عن متناول الأطفال في جميع الأوقات (يُفضل وضعها في خزانة مقفلة).
- لا تستخدم مُنعمات للأقمشة أو منتجات لمنع اختلاطها ما لم توصي الشركة المُصنعة باستخدام مُنعم أو منتج معين للأقمشة.
- أخرج قطع الغسيل مباشرةً بعد توقف المجفف.
- لا تقم بتشغيل المجفف إذا خرجت منه أدخنة، أو كانت هناك أجزاء ناقصة أو أجزاء و/أو لوحات حماية منزوعة منه. لا تعبث بإعدادات التحكم أو لا تتجاهل أي أجهزة خاصة بالسلامة.
- لا تشغل الوحدات الفردية إذا كانت منفصلة عن وحدة الغسيل والتجفيف.
- لن يعمل المجفف إذا كان باب التحميل مفتوحًا. لا تهمل في مفتاح سلامة الباب من خلال ترك المجفف والباب مفتوح. سوف يتوقف المجفف عن الدوران عندما يكون الباب مفتوحًا. لا تستخدم المجفف إذا لم يتوقف عن التجفيف عندما يكون الباب مفتوحًا أو إذا بدأ التجفيف دون النقر على آلية بدء التشغيل. لا تستخدم المجفف واتصل بفني الصيانة.
- نظف دائمًا فلتر الوبر والخيوط بعد كل حمولة غسيل. يُقلل وجود طبقة من الوبر والخيوط في الفلتر من كفاءة عمل المجفف ويطيل من وقت التجفيف. وفر مساحة حول فتحة تفريغ الهواء العادم وتأكد من خلو المنطقة المحيطة المتاخمة من تراكم

© حقوق الطبع والنشر، اليانس لاندري سيستمز ذ.م.م - غير مصرح بالنسخ أو النقل

الوبر والغبار والأوساخ. يجب تنظيف الجزء الداخلي من المجفف وأنبوب تفريغ الهواء العادم بشكلٍ دوري بمعرفة فنيي صيانة مؤهلينً.

- لا تُصلح أو تستبدل أي جزء من المجفف، أو تحاول القيام بأي أعمال صيانة ما لم يُنصح بذلك بالتحديد في تعليمات الصيانة الخاصة بالمستخدم أو في تعليمات الإصلاح المنشورة الخاصة بالمستخدم التي تفهمها أو تتوفر لديك المهارات لتنفيذها. افصل دائمًا الكهرباء عن المجفف قبل محاولة القيام بأعمال الصيانة. أفصل السلك الكهربائي من خلال الإمساك بالقابس وليس السلك.
- إذا تعرض سلك الإمداد بالكهرباء للتلف، يجب تغييره بواسطة الشركة المُصنعة، أو وكيل الصيانة التابع لها أو فنيين مؤهلين لتجنب الخطر
- قبل إزالة المجفف من الخدمة أو التخلص منه، قم بفك باب التجفيف.
- قد يؤدي عدم تثبيت وتركيب و/أو صيانة و/أو تشغيل هذه الآلة وفقًا لتعليمات الشركة المصنعة إلى خلق ظروف يمكن أن تتسبب في حدوث إصابة جسدية و/أو تلف للممتلكات.

ملحوظة: لا تُغطي التحذيرات وتعليمات السلامة المهمة الواردة في هذا الدليل جميع الظروف والمواقف المحتملة الحدوث. انتبه وكن ملمًا بملصقات تعليمات الاستخدام الخاصة بالشركة المُصنعة والاحتياطات الموجودة على الآلة، حيث تم وضعها لتوفير تعليمات الاستخدام الآمن للآلة. ويجب ممارسة الحس السليم والحذر والحرص عند تركيب أو صيانة أو تشغيل المجفف.

اتصل دائمًا بالتاجر أو الموزع أو وكيل الصيانة أو الشركة المصنعة للاستفسار عن أي مشاكل أو ظروف وحالات لا تفهمها.

© حقوق الطبع والنشر، اليانس لاندري سيستمز ذ.م.م - غير مصرح بالنسخ أو النقل

تقييد استخدام المواد الخطرة (RoHS)

إعلان حالة تواجد تصنيع للمواد المقيّدة

المواد المقيّدة ورمزها الكيميائي						
اسم القطعة	الرصاص (Pb)	الزئبق (Hg)	الكادميوم (Cd)	الكروم سداسي التكافؤ (CR[VI])	ثنائي الفينيل متعدد البروم (PBB)	الأثيرات ثنائية الفينيل متعددة البروم (PBDE)
لوحة الدائرة المطبوعة	-	0	0	0	0	0
الأجزاء الميكانيكية	0	0	-	0	0	0
الكابلات والأسلاك	0	0	0	0	0	0
الأجزاء المعدنية	-	0	0	0	0	0
الأجزاء البلاستيكية	0	0	0	0	0	0
النسيج	0	0	0	0	0	0
سيور التوقيت	0	0	0	0	0	0
الشاشة	0	0	0	0	0	0

0 : للإشارة إلى أن النسبة المئوية لمحتوى المواد المقيّدة لا تتجاوز النسبة المئوية للقيمة المرجعية المقبول تواجدها.

- : للإشارة إلى أن المواد المقيّدة تتوافق مع الإعفاء.

تتوافق جميع القطع المذكورة في هذا الجدول وأمامها علامة "-" مع لوائح الاتحاد الأوروبي لتقييد المواد الخطرة (RoHS).

© حقوق الطبع والنشر، اليانس لاندري سيستمز ذ.م.م - غير مصرح بالنسخ أو النقل

قبل التجفيف

نصائح توفير الطاقة

- تأكد دائمًا من نظافة فلتر الوبر.
- لا تضع حمولة زائدة في المجفف.
- لا تفرط في تجفيف قطع الغسيل.
- أخرج قطع الغسيل ليتم كيها وهي مازالت رطبة.
- تُجفف الحمولات الكبيرة من الأقمشة الشبيهة بكفاءة أكثر. ومع ذلك، جفف الأقمشة المقاومة للتجعد من خلال وضع حمولات صغيرة منها لمنع تجعدها.
- استخدم الدورة المناسبة لنوع القماش الذي يتم تجفيفه.
- ضع المجفف في مكان يسمح لأنبوب تفريغ الهواء العادم أن يكون قصيرًا ومستقيمًا قدر الإمكان.
- لا تفتح الباب أثناء دورة التجفيف.
- خطط لعمل الغسيل في الأيام قليلة الرطوبة؛ سوف تُجفف الملابس بشكلٍ أسرع.
- جفف الحمولات المتعددة من الملابس واحدةً تلو الأخرى حتى لا تتم إعادة تسخين الجزء الداخلي من المجفف مع كل حمولة.

المساعدات والإرشادات

تحذير

للحد من خطورة حدوث حريق أو انفجار أو إصابة خطيرة أو وفاة، لا يجب وضع الملابس الملوثة بأي آثار للمواد القابلة للاشتعال مثل زيت الطعام أو زيت الآلة أو المواد الكيماوية القابلة للاشتعال أو مخفف الطلاء وغيرها، في المجفف.

W131

- توجيهات وإرشادات تركيب وتفريغ هواء المجفف بشكلٍ صحيح متوفرة في تعليمات التركيب المرفقة بالمجفف.
- قد تتسبب الكهرباء الساكنة في تشابك الملابس المصنوعة من الألياف الصناعة (كتلك المصنوعة منها الملابس الداخلية) معًا، خاصةً إذا تم تجفيفها بشكلٍ زائد عن الحد.. سوف يؤدي استخدام منعم الأقمشة السائل في مياه الشطف في الغسالة، أو مناديل تنعيم الأقمشة في المجفف، إلى تنعيم الملابس وتقليل الكهرباء الساكنة.
- لا تغسل أو تجفف الملابس التي يخرج مها الوبر في نفس حمولة غسيل الملابس المقاومة للتجعد أو التريكو المنسوجة.
- أخرج حمولات الملابس المقاومة للتجعد فورًا بعد توقف المجفف.
- اتبع ملصقات العناية الموجودة على متبطات اللهب ماركة سكوتش جارد™، وغيرها، لغسل وتجفيف الملابس بشكلٍ صحيح.
- إذا وجب ترطيب حمولات الغسيل لكيها، استخدم إعدادات التجفيف الرطب "Damp Dryness" في أي دورة آلية.

صنف

إذا صنفت قطع الغسيل بشكلٍ صحيح ليتم غسلها، يجب تصنيفها أيضًا بشكلٍ صحيح لتجفيفها.

1. صنف على حسب اللون.
2. افصل الأقمشة الطاردة للوبر عن الجاذبة للوبر. المناشف والفانيلات والأقمشة القطيفية الشنيل والأقمشة القطنية والسجاد وغيرها من الأقمشة الطاردة للوبر. ومن الأقمشة الجاذبة للوبر الأقمشة القطنية المضلعة مخملية الزغب والمنسوجة التريكو (مثل الجوارب) والمقاومة للتجعد والمصنوعة من الألياف الصناعية.
3. افصل قطع الغسيل التي تحتاج للتجفيف على البارد أو مع حرارة منخفضة أو مرتفعة.

في أي نوع من التجفيف، سوف يتم تجفيف الأقمشة خفيفة الوزن بشكلٍ أسرع من الأقمشة ثقيلة الوزن. إذا تم تجفيف حمولات مختلطة معًا (مثل الملاءات والمناشف)، أخرج الأقمشة الأخف وزنًا عندما تكون جافة لمنع التجفيف الزائد عن الحد والتجعد. وتتمثل الطريقة الأفضل في تجفيف الملابس التي تتطلب نفس الوقت أو درجة الحرارة أو مستوى التجفيف في نفس الحمولة.

الحمولة

تحذير

لا تغسل أو تجفف قطع الغسيل المتسخة بزيوت نباتية أو زيوت طعام. قد تظل بعض الزيوت بعد الغسيل وقد يتسبب هذا في اشتعال الحريق بالأقمشة.

W527

- لا تضع حمولات زائدة عن الحد في المجفف. تُحدد الكتلة، لا الوزن، حجم حمولة الغسيل. إذا وُضعت حمولة زائدة في المجفف، سوف يتسبب هذا في تغير لون الحمولة أو حدوث تلف حراري (عدم تحمل الغسيل لدرجة الحرارة العالية من المجفف) دائم لها.
- يجب أن يتم توفير فراغ داخل المجفف حتى تدور الملابس بحريةٍ وللمساعدة على تقليل تجعدها.
- وضع قطع غسيل كبيرة وصغيرة معًا سوف يكون حمولات تدورٍ جيدًا. يجب أن تكون حمولات غسيل الملابس المقاومة للتجعد أصغر لتوفير مساحة للدوران. يساعد الدوران المناسب على تجعد الملابس بدرجةٍ أقل.
- قد تكون الحمولة صغيرة للغاية. لن تدورُ قطع الغسيل الصغيرة القليلة جيدًا، كما أنها سوف تستغقف وقتًا أطول لتجفيفها وقد تتجعد. بالنسبة للحمولات الصغيرة، أضف زوج من المناشف الكبيرة أو قطع الغسيل غير الطاردة للوبر للمساعدة عل الدوران.
- توضح الرسومات التالية الأحجام المثالية لحمولات الأقمشة. سوف تملأ الحمولة المتوسطة من ثلث الاسطوانة إلى نصفها عندما تكون مبتلة ورطبة.

اسطوانة ممتلئة بالبياضات والأقمشة القطنية المبتلة.

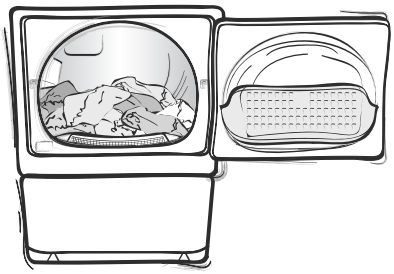

DRY2031N_SVG

اسطوانة ممتلئة بقطع الغسيل المقاومة للتجعد.

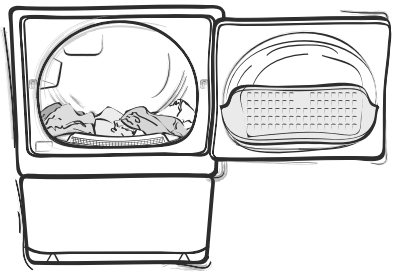

DRY2032N_SVG

تشغيل المجفف

تحذير

للحد من خطورة حدوث حريق أو صدمة كهربائية أو إصابة خطيرة أو وفاة للأشخاص، اقرأ قسم معلومات السلامة قبل تشغيل المجفف.

W520

لوحة التحكم

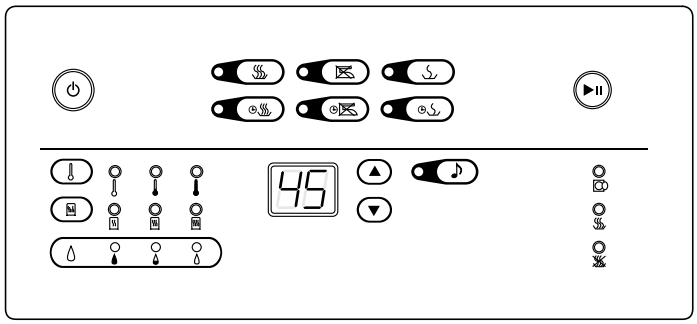

DRY2670N_SVG

TLW2173N_SVG	تشغيل/إلغاء
TLW2174N_SVG	بدء التشغيل/إيقاف مؤقت
DRY2547N_SVG	عادي
DRY2548N_SVG	مقاومة للتجعد
DRY2549N_SVG	الناعمة
DRY2551N_SVG	دورة التجفيف العادي
DRY2552N_SVG	دورة التجفيف السريع

تابع الجدول...

DRY2553N_SVG	دورة التجفيف على البارد بالتهوية
TLW2180N_SVG	درجة الحرارة
TLW2181N_SVG	على البارد
DRY2556N_SVG	منخفضة
TLW2183N_SVG	عالية
DRY2559N_SVG	التجفيف
DRY2560N_SVG	رطب
DRY2562N_SVG	شبه جاف
DRY2563N_SVG	جاف
DRY2564N_SVG	مستوى الرطوبة
DRY2565N_SVG	الاستشعار
DRY2566N_SVG	رطب

تابع الجدول...

© حقوق الطبع والنشر، اليانس لاندري سيستمز ذ.م.م - غير مصرح بالنسخ أو النقل

DRY2568N_SVG	جاف
TLW2192N_SVG	الإشارة (اختر الموديلات فقط)
DRY2574N_SVG	الباب مفتوح
DRY2547N_SVG	التسخين
DRY2675N_SVG	التبريد

العرض الرقمي

يتم استخدام العرض ذي الرقمين لإظهار الوقت المتبقي من الدورة.

عند إيقاف التحكم، سوف يومض الرقم العشري في أقصى يمين الشاشة مرة كل دقيقة إلى خمس دقائق ليشير إلى أن الغسالة في وضع الخمول.

يظهر العرض أيضًا الرموز التشخيصية.

وضع الخمول

إذا لم يتم الضغط على أي مفاتيح لمدة خمس دقائق بعد انتهاء الدورة، سيدخل التحكم إلى وضع الخمول. توجد لمبة في أسفل الزاوية اليمنى للشاشة الرقمية ستومض مرة كل دقيقة إلى خمس دقائق. اضغط على مفتاح *Power/Cancel* (الطاقة/الإلغاء) للخروج من هذا الوضع ولتشغيل الشاشة لاختيار الدورة/الخيار. ستومض اللمبة مرة أخرى بعد خمس دقائق عندما تدخل مجددًا إلى وضع الخمول.

الدورات

سوف تساعد أوصاف الدورة التالية على تحديد أي دورة يتم اختيارها استنادًا إلى نوع الغسيل الذي يُجفف. قد تُعدل إعدادات الدورة باستخدام التحديدات والخيارات.

الاستشعار التلقائي

يتم اختيار تشغيل دورة التجفيف بالاستشعار التلقائي وفقًا لنوع الدورة المحددة بالإضافة إلى نظام استشعار الرطوبة الذي يمكن ضبطه عن طريق تغيير إعداد التجفيف. دورات الاستشعار التلقائ هي عبارة عن دوراتي موفرة للطاقة تساعد على منع التجفيف الزائد عن الحد..

عند وضع حمولة مبللة في المجفف، تستغرق الملابس بعض الوقت للوصول إلى مستوى الجفاف المطلوب. قد يختلف هذا الوقت حسب حجم الحمولة ونوع النسيج وكمية الرطوبة الموجودة في الحمولة وتدفق الهواء والبيئة المحيطة في غرفة الغسيل. يتم عرض الوقت المتوقع على الشاشة الرقمية.

ملحوظة: يقدر الوقت الظاهر قبل تشغيل الدورة بمتوسط تشغيل آخر 5 دورات على الدورة/التجفيف المحدد.

لا ينصح باستخدام دورات الاستشعار التلقائي للأحمال الصغيرة كما في حالة وضع اثنين من المناشف الصغيرة. لهذه الأحمال استخدم دورة التجفيف الموقوت.

الدورة	استخدم
عادي	تستخدم لقطع الملابس الثقيلة كملابس الرياضة والعمل.
مقاومة للتجعد	تستخدم للملابس التي لا تحتاج إلى كي وملابس الألياف الصناعية.
الناعمة	يتم تجفيف القطع الرقيقة في هذه الدورة.

الدورات اليدوية

هناك ثلاث دورات تجفيف يدوية: دورة التجفيف العادي، والتجفيف السريع والتجفيف على البارد بالتهوية. سوف يتم تشغيل هذه الدورات لعدد الدقائق المحددة الظاهر على جهاز العرض الرقمي. يمكن زيادة وقت الدورة أو تقليله باستخدام الأسهم العلوية والسفلية. يمكن تعديل الوقت ودرجة الحرارة يدويًا في أي وقت قبل أو أثناء الدورة.

التحديدات

يمكن استخدام التحديدات التالية لتعديل الدورة المختارة حاليًا. سوف تضيء التحديدات الافتراضية بعد اختيار الدورة.

درجة الحرارة

انقر على مفتاح درجة الحرارة لتغيير درجة حرارة الدورة اليدوية.

اختر التجفيف من بين أوضاع التجفيف على البارد أو مع درجة حرارة منخفضة أو مرتفعة.

التجفيف

انقر على مفتاح التجفيف لتغيير مستوى التجفيف في دورة الاستشعار التلقائي. اختر من بين المستويات رطب، أو شبه جاف، أو جاف.

رطب	اترك الحمولة لتصبح رطبة قليلاً للكي السهل.
شبه جاف	يتم استخدامه لحمولات الغسيل العادية.
جاف	يُستخدم مع قطع الغسيل الثقيلة مثل الجينز الأزرق والبطانيات.

يتسبب التجفيف الزائد عن الحد في تجعد وانكماش قطع الغسيل وكثرة الاوبار، وسوف يستهلك طاقة أكثر من اللازم. لزيادة معدل ترشيد وتوفير الطاقة، وللتأكد من عدم تجفيف حمولات الغسيل بدرجةٍ زائدة عن الحد، اضبط حمولات الاستشعار التلقائي على مستوى الشبه جاف إذا تم تجفيف قطع الغسيل على وضع رطب أو جاف بشكل مفرطٍ، قم بزيادة أو تقليل أعدادات التجفيف عند تجفيف حمولات الغسيل هذه في المرة القادمة. تذكر الضبط على الإعدادت الأفضل للتجفيف للحصول على نتائج تجفيف مثالية.

مستوى الرطوبة

سوف تضئ لمبات حالة مستوى الترطيب أثناء دورة الاستشعار التلقائي. سوف تضئ لمبة الاستشعار في بداية الدورة.

سوف تضئ لمبات المستويات مبتل أو جاف على أساس القراءات الصادرة عن نظام استشعار الرطوبة.

الخيارات

يمكن استخدام الخيارات التالية لتعديل الدورة المختارة حاليًا.

الإشارة (عند تحديد الموديلات فقط)

سوف يُغير النقر على لوحة مفاتيح الإشارة من نهاية حجم إشارة الدورة. هناك أربعة أوضاع: لا توجد إشارة، منخفضة، متوسطة، مرتفعة.

حالة الغسل

تعمل لمبات الحالة أثناء الدورة لإظهار الجزء الذي يعمل من الدورة.

فتح الباب	تضاء لمبة حالة فتح الباب في أي وقت يكون باب المجفف مفتوحًا.
التسخين	تضاء لمبة حالة التسخين للإشارة إلى ذلك الجزء من الدورة الذي يعمل فيه السخان.
التبريد	تضاء لمبة حالة التبريد للإشارة إلى عمل ذلك الجزء من الدورة الذي ينطوي على التبريد.

ملحوظة: تومض لمبة حالة التسخين أو التبريد بحيث تعمل لثانية ويتوقف عملها لثانية أثناء مرحلة الاستعداد للتشغيل. تظل لمبة الحالة تعمل حتى يبدأ عمل الموتور.

لتجفيف الملابس

مهم: يُرجى الرجوع إلى تعليمات التركيب قبل استخدام المجفف.

مهم: قبل استخدام المجفف للمرة الأولى، استخدم مسحوق غسيل لجميع الأغراض، أو منظف أو محلول مائي، وقطعة قماش رطبة للتخلص من غبار الشحن من داخل اسطوانة المجفف.

1. صنف قطع الغسيل إلى حمولات منفصلة.

ملحوظة: يجب إزالة الأشياء مثل الولاعات والثقاب من الجيوب.

TLW1991N_SVG

ملحوظة: تخلص من جميع الأشياء الحادة في الغسيل لتجنب تمزق الملابس خلال التشغيل العادي للغسالة.

2. نظف فلتر الوبر.

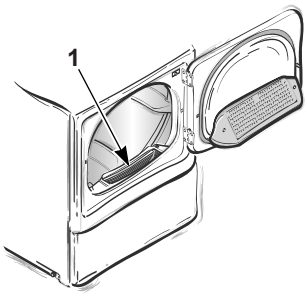

DRY2757N_SVG

1. فلتر الوبر

رقم1

تحذير

للحد من خطورة حدوث حريق أو تجمع الوبر والخيوط في أنبوب التفريغ، لا تشغل المجفف قبل تركيب فلتر الوبر والخيوط في مكانه.

W771

3. حمّل المجفف بنصف حمولة الغسيل الكاملة (8.2 كغم [18 رطل]) وفق الحد الأقصى للملابس الجافة. أضف لوح منعم قماش إذا أردت.

ملحوظة: لتجنب تلف المجفف، لا تستخدم أكثر من منديل واحد لتنعيم للأقمشة لكل حمولة.

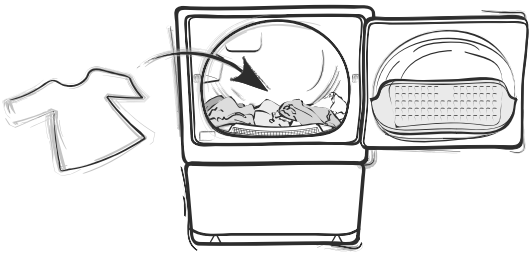

DRY2543N_SVG

4. أغلق باب التحميل. لن يعمل المجفف والباب مفتوح.

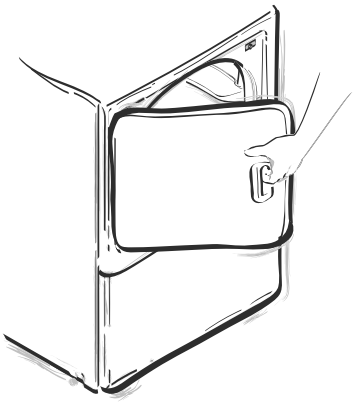

DRY2026N_SVG

5. إذا لم يكن في وضع تشغيل (سوف تضئ لمبات مفاتيح التحكم)، شغل المجفف عن طريق النقر على زر تشغيل/إلغاء.

© حقوق الطبع والنشر، اليانس لاندري سيستمز ذ.م.م - غير مصرح بالنسخ أو النقل

ملحوظة: يمكنك الضغط على زر بدء التشغيل/الإيقاف المؤقت لإيقاف الدورة مؤقتًا حتى يبدأ تشغيل الموتور. في حالة الضغط على زر بدء التشغيل/الإيقاف المؤقت أثناء محاولة تشغيل الموتور (أي في مرحلة الاستعداد للتشغيل)، يصدر صوت يدل على الخطأ عند الضغط على لوحة المفاتيح.

6. اختر الدورة، وإذا رغبت، غيِّر إعدادات التحديدات والخيارات. اتبع ملصقات تعليمات الاستخدام الخاصة بالشركة المصنعة للملابس للتعرف على إعدادات درجات الحرارة الموصى بها.
7. انقر على زر بدء التشغيل/إيقاف مؤقت (Start/Pause) لبدء الدورة.

مهم: يحدث الجزء الأخير من دورة التجفيف دون وجود حرارة (دورة التبريد "التجفيف على البارد") لضمان وجود قطع الغسيل داخل المجفف في درجة حرارة تضمن عدم تلف هذه الملابس.

ملحوظة: لإيقاف المجفف في اي وقت، افتح الباب أو انقر على زر بدء التشغيل/إيقاف مؤقت. لإعادة تشغيله، أغلق الباب أو انقر على نفس الزر مرةً أخرى.

رف التجفيف الاختياري

يتوفر رف تجفيف، قطعة رقم D512082، بتكلفة إضافية من خلال مركز الخدمة المرخص لك من المصنع.

يمكن استخدام رف التجفيف في الدورات اليدوية فقط لتجفيف قطع الغسيل دون دوران مثل أحذية التنس والسترات الصوفية "السويترز" والألعاب المبطنة أو قطع الغسيل الأخرى الناعمة.

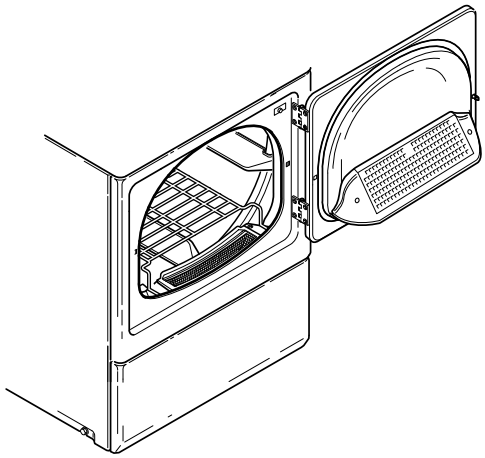

DRY2332N_SVG

الصيانة

التشحيم

جميع الأجزاء المتحركة مغلقة بإمداد دائم من زيوت التشحيم أو مجهزة بمحامل غير زيتية، لذا، لا توجد ضرورة لعمل أي تشحيم إضافي.

اعتنِ بالمجفف

تحذير

للحد من خطورة حدوث صدمة كهربائية أو إصابة خطيرة أو وفاة، افصل الكهرباء عن المجفف قبل تنظيفه من الداخل.

W132

التصميم الداخلي للمجفف

امسح الأسطح باستخدام قطعة قماش ناعمة ومنظف منزلي أو معجون غير حاد من مسحوق الغسيل والماء الساخن، ويلي هذا دورة تسخين قصيرة لحمولة مكونة من رقع القماش.

للتخلص من ألوان الشمع أو الحبر الجاف من اسطوانة المجفف، قم بضبط الحرارة على وضع مرتفع واستخدم خرقة داخل المجفف لامتصاص ألوان الشمع او الحبر الجاف. إذا لم تكن هذه الطريقة ناجحة، اتصل بالوكيل. لا تضع أي مواد كيماوية داخل المجفف.

مهم: يجب تجنب استخدام الكلور المُبيض لإزالة أي تغير في الألوان وذلك لأنه قد يؤدي إلى تلف قطع الغسيل بالنهاية.

الكابينة

امسح كابينة المجفف إذا لزم الامر. إذا انسكب المنظف أو المُبيض أو أي مساحيق غسيل أخرى على المجفف، فامسحه فورًا. سوف تتسبب بعض المنتجات في تلف المجفف بشكلٍ دائم إذا انسكبت على الكابينة.

لوحة التحكم

استخدم قطعة قماش رطبة أو بها رغاوي لتنظيف لوحة التحكم. قد تؤدي بعض منتجات تنظيف المعالجة المسبقة إلى تلف لوحة التحكم. لا تستخدم منتجات تحتوي على كحول على لوحة التحكم.

نظام تفريغ الهواء العادم

تحذير

للحد من خطورة حدوث صدمة كهربائية، افصل الكهرباء عن المجفف قبل التنظيف.

W043

تحذير

أي تفكيك يتطلب استخدام أدوات يجب أن يتم بمعرفة فني صيانة مؤهل بشكلٍ مناسب.

W299

يجب فحص أنبوب تفريغ الهواء العادم بعد عامٍ واحد من الاستخدام وأن يتم تنظيفه إذا لزم الأمر بمعرفة فني صيانة مؤهل لإزالة أي تراكم للوبر. افحص ونظف هذا الأنبوب خلال فترة تتراوح من عامٍ واحد إلى عامين حسب الحاجة بعد ذلك.

يجب الاستعانة بفني صيانة مؤهل كل عامين لإزالة جميع اللوحات الأمامية وتفريغ وتنظيف الجزء الداخلي من المجفف.

ملحوظة: لا يُغطي الضمان أعمال الصيانة الموصى بها.

يجب فحص غطاء الحماية من العوامل الجوية بشكلٍ متكرر للتأكد من تحرك المخمدات بحرية، ومن أنها ليست مضغوطة ومن عدم وجود جسم معيق لها.

حافظ على نظافة منطقة المجفف وتخلص من أي مواد قابلة للاشتعال والبنزين والأبخرة الأخرى القابلة للاشتعال والسوائل الموجودة بها.

لا تعيق تدفق هواء الاحتراق والتهوية.

ملحوظة: تأكد من التشغيل السليم بعد القيام بأعمال الصيانة.

جهاز حماية الموتور من الأحمال الزائدة

سوف يوقف جهاز حماية موتور المجفف من الأحمال الزائدة الموتور تلقائيًا في حالة وجود أحمال زائدة. سوف يعرض جهاز العرض الرقمي الخاص بإعدادات التحكم "Er"، "ro" بالتناوب. بعد التبريد سوف يعيد جهاز الحماية ضبط نفسه تلقائيًا.

يمكن اخفاء العلامات التي تظهر على لوحة التحكم عن طريق النقر على زر بدء التشغيل ويمكن إعادة تشغيل المجفف عن طريق النقر على الزر نفسه. إذا دار جهاز الحماية من الأحمال الزائدة مرةً أخرى، افصل المجفف واتصل بفني الصيانة لإصلاح المشكلة.

© حقوق الطبع والنشر، اليانس لاندري سيستمز ذ.م.م - غير مصرح بالنسخ أو النقل

فلتر الوبر

يقع فلتر الوبر أمام المجفف أسفل فتحة الباب.

قم بتنظيف فلتر الوبر قبل تجفيف كل حمولة.

قم بفك فلتر الوبر سنويًا لتنظيف الأنبوب الموجود تحته بمكنسة كهربائية.

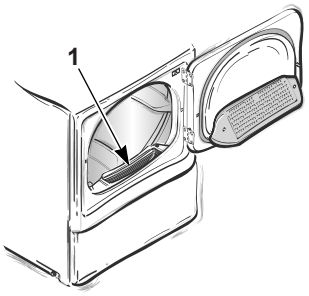

DRY2757N_SVG

1. فلتر الوبر

رقم2

استكشاف الأخطاء وإصلاحها

جرب نصائح استكشاف الأخطاء وإصلاحها قبل الاتصال بمركز الخدمة. فقد لتوفير الوقت والمال.

أعراض وجود أعطال في المجفف	السبب/الحل المحتمل
المجفف لا يعمل	• تأكد من أن السلك الكهربائي موصل تمامًا بالمقبس الكهربائي. • تأكد من أن باب التحميل مغلق. • انقر على زر بدء التشغيل/إيقاف مؤقت لتشغيل المجفف. • تأكد من أن المصهر (المصهرات) في غرفة الغسيل ليست محترقة أو غير محكمة، أو من أن قواطع الدائرة الكهربائية غير مفتوحة. • لا يحتوي المجفف نفسع على مصهر كهربائي، فالمجفف الكهربائي يضم قاطعًا للدائرة الكهربائية مزودًا بمصهرين. • تحقق من دوران جهاز حماية الموتور من الأحمال الزائدة. انتظر ١٠ دقائق وحاول مرةً أخرى.
المجفف لا يسخن	• للمجففات الكهربائية فقط - قد تحتوي بعض المنازل على مصهرين أو قواطع للدائرة الكهربائية للمجفف الكهربائي؛ يجب فحص كلٍّ من المصهرات أو قواطع الدائرة الكهربائية. تأكد من المصهر (المصهرات) في غرفة الغسيل ليست محترقة أو غير محكمة، أو من أن قواطع الدائرة الكهربائية غير مفتوحة. • تأكد من أن إعدادات التحكم ليست في جزء التبريد من الدورة أو من أن تحديد درجة الحرارة ليس مضبوطًا على وضع التسخين. • المجفف الغاز فقط - تأكد من تشغيل الجهاز والصمام الرئيسي لخط توصيل الغاز. • افحص أنبوب تفريغ الهواء العادم من الخارج للتأكد ما إذا كان ملتويًا أو مسدودًا أو بحاجة للتنظيف. • افحص غطاء الحماية من العوامل الجوية للتأكد من أن القلاب يتحرك بحرية أو أنه غير مضغوط أو من عدم وجود عائق لحركته.
المجفف لا يجفف الملابس بصورةٍ مُرضية	• افحص أنبوب تفريغ الهواء العادم من الخارج للتأكد ما إذا كان ملتويًا أو مسدودًا أو بحاجة للتنظيف. • افحص غطاء الحماية من العوامل الجوية للتأكد من أن القلاب يتحرك بحرية أو أنه غير مضغوط أو من عدم وجود عائق لحركته. • دورة الاستشعار التلقائي - قم بضبط تحديد التجفيف. • الدورة اليدوية - أتح وقتًا أكثر أو أقل. • نظف فلتر الوبر. • تأكد من أن الحمولة ليست صغيرة جدًا. قد لا تدور الحمولات الصغيرة بشكل صحيح أو تجف بانتظام. • لا ينصح باستخدام دورات الاستشعار التلقائي للأحمال الصغيرة كما في حالة وضع اثنين من المناشف الصغيرة. لهذه الأحمال، استخدام دورة التجفيف الموقوت. • افحص الحمولة التي يتم تجفيفها. إن تجفيف قطع الغسيل الثقيلة مع تلك خفيفة الوزن لن تُجفف بنفس سرعة باقي الحمولة. • يُرجى الرجوع إلى قسم تصنيف حمولات الغسيل للاطلاع على معلومات التصنيف الصحيحة.

تابع الجدول...

أعراض وجود أعطال في المجفف	السبب/الحل المحتمل
المجفف يُصدر ضوضاءً	• افحص المجفف للتحقق من عدم وجود أجسام غريبة (مسامير، عملات معدنية، دبابيس، معدن، ألعاب بلاستيكية، وغيرها). أذل قطع الغسيل من المجفف. • تأكد من وضع المجفف في مستوى واحد، فعدم التسوية سوف تجعله يهتز. • تشمل أصوات التشغيل العادية مصدر الحرارة وطنين الهواء المار عبر المجفف ونظام التفريغ.
الملابس مجعدة للغاية	• افحص وضع التسخين، فالتجفيف الزائد عن الحد قد يتسبب في تجعد الملابس. • افحص حجم حمولة الغسيل. قد لا تدور الأحمال الكبيرة بالشكل المناسب وقد تتسبب في تجعد الملابس.
الملابس لها رائحة	• تحقق من عدم وجود روائح داخل الغرفة قبل تجفيف الملابس. أي رائحة (الأطعمة المقلية، الطلاء، الورنيش والمنظفات والخشب المحترق وغيرها) سوف تنتقل إلى الملابس وذلك لأن المجفف يمتص هواء الغرفة. • قم بتهوية الغرفة قبل تجفيف الملابس.
الدورة تتقدم ببطء شديد	• عند تشغيل دورة الاستشعار التلقائي، فإن الوقت الذي تستغرقه هذه الدورة يعتمد على نوع وحجم الحمولة المطلوب تجفيفها. عندما تكون الملابس أكثر رطوبة، فإن الدورة ستستغرق وقتًا أطول عن الملابس الأكثر جفافًا.
Er.ro على جهاز العرض الرقمي	• جهاز حماية موتور المجفف من الأحمال الزائدة قد دار. • يمكن اخفاء العلامات التي تظهر على لوحة التحكم عن طريق النقر على زر بدء التشغيل ويمكن إعادة تشغيل المجفف عن طريق النقر على الزر نفسهً. • إذا ظهر هذا الرمز مرةً أخرى، افصل المجفف واتصل بفني الصيانة.

© حقوق الطبع والنشر، اليانس لاندري سيستمز ذ.م.م - غير مصرح بالنسخ أو النقل

معلومات الاتصال

إذا كانت هناك حاجة إلى خدمة الصيانة، اتصل بأقرب مركز خدمة معتمد من المصنع.

إذا كنت غير قادر على تحديد موقع مركز خدمة معتمد أو غير راض عن الخدمة التي تم تقديمها للوحدة، اتصل بـ:

Alliance Laundry Systems
Shepard Street
صندوق بريد: 990
Ripon, Wisconsin 54971-0990
www.alliancelaundry.com
الهاتف: +1 (920) 748-3121

تاريخ الشراء	
رقم الموديل	
الرقم المسلسل	

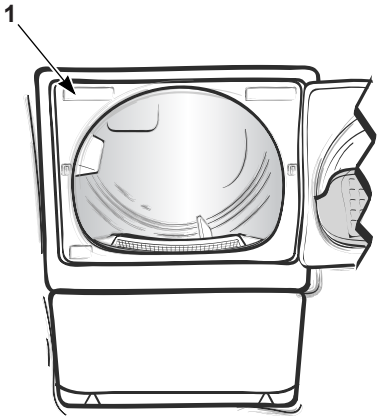

DRY2030N_SVG

1. اللوحة التسلسلية

عند الاتصال أو تسجيل غسالتك، يُرجى كتابة رقم موديل الغسالة ورقمها التسلسلي. يوجد رقم الموديل والرقم التسلسلي على اللوحة التسلسلية. تقع اللوحة التسلسلية في المكان المبين في. يُرجى تقديم صورة من فاتورة شراء الغسالة وأي إيصالات خدمة تتوفر لديك.

إذا احتجت لقطع غيار، اتصل بالمصدر الذي اشتريت منه الوحدة أو اتصل بالهاتف رقم +1 (920) 748-3950 للحصول على اسم وعنوان أقرب موزع معتمد لقطع الغيار.

تحذير

للحد من خطورة حدوث إصابة خطيرة أو وفاة، لا تقوم بإصلاح أو استبدال أي جزء من الوحدة أو محاولة إجراء أي أعمال صيانة ما لم يُنصح بذلك في تعليمات الصيانة الخاصة بالمستخدم أو في تعليمات الإصلاح الخاصة بالمستخدم المنشورة التي تفهمها ولديك المهارات لتنفيذها.

W329

© حقوق الطبع والنشر، اليانس لاندري سيستمز ذ.م.م - غير مصرح بالنسخ أو النقل