使用者指南

乾衣機

原始說明翻譯
請保留說明以供日後參考。
警示：使用本機之前，請閱讀說明書。
（如將本機出售給他人，請務必將本手冊一併轉交。）

Alliance™ Laundry Systems

www.alliancelaundry.com

文檔編號：D514817TWR3
2 月 2019

警告

警告

謹防火災危險。高度易燃材料。

W881

請在使用本機器前通讀所有說明。

警告

為了您的安全，請務必遵守本手冊中規定的資訊以最大程度減少發生火災、爆炸的發生或避免財產損失、人身傷害或死亡。

W033

警告

- 請勿在本設備或任何其他設備附近存放或使用汽油或其他易燃氣體和液體。
- 聞到燃氣味時的處理方法：
  - 請勿嘗試開啟任何設備。
  - 請勿觸摸任何電器開關；請勿在您所在的建築物內使用電話。
  - 疏散所有人員離開房間、建築物或所在區域。
  - 立即使用鄰居的電話連絡您的燃氣供應商。遵循燃氣供應商的操作指示。
  - 如果您無法連絡燃氣供應商，請呼叫消防隊。
- 本設備必須由合格的安裝人員、服務機構或燃氣供應商進行安裝及維修。

W052

重要: 購買者必須向當地燃氣供應商獲取使用者聞到燃氣味情況下的推薦操作說明。該燃氣設施使用說明及其正上方的「安全」和「警告」說明必須張貼在乾衣機附近的醒目位置，以供客戶使用。

警告

- 設備必須由合格安裝人員進行安裝。
- 安裝乾衣機時必須遵守製造商的說明和當地有關法規。
- 請勿使用柔性塑膠通風材料安裝乾衣機。如果安裝了柔性金屬（箔式）管道，該管道必須屬於經設備製造商認可適合乾衣機使用的具體類型。詳情參考關於排氣系統連接的部分。柔性排氣材料會皺縮，易被壓碎，堆積棉絨。這些特點會阻礙乾衣機中的空氣流通，增加發生火災的風險。

W729R1

警告

為降低人員重傷或死亡等風險，請遵守以下安裝說明。妥善保管以下說明。

W894

警告

為了您的安全起見

請勿在本設備或任何其他設備附近存放或使用汽油或其他易燃氣體和液體。

W053

本產品使用 FreeRTOS V7.2.0 作業系統（www.freertos.org）。

目錄

安全資訊.....5
安全提示說明.....5
重要安全說明.....5

危害性物質限制指令（RoHS）.....7

烘乾前須知.....8
節能提示.....8
幫助和提示.....8
分類.....8
裝載.....8

乾衣機操作.....9
控制台.....9
數字顯示視窗.....10
週期.....10
自動感應.....10
手動週期.....10
選擇.....10
溫度.....10
乾燥度.....10
濕度.....10
選項.....10
結束信號（僅限所選機型）.....11
狀態.....11
衣物烘乾須知.....11
可選烘乾支架.....12

保養說明.....13
潤滑.....13
乾衣機保養.....13
乾衣機內部.....13
機體.....13
控制台.....13
排氣系統.....13
電機超載保護器.....13
棉絨篩檢盒.....14

疑難排解.....15
連絡資訊.....17

版權所有©2019 年 Alliance Laundry Systems LLC
版權所有。未經出版者的明確書面許可，本書的任何內容部分不得以任何形式或任何手段複製或傳播。

安全資訊

安全提示說明

在本手冊及機身標籤中可看見警示字樣（「危險」、「警告」、以及「警示」）以及後附的具體說明。這些警示字樣是用來提醒操作人員、使用者、維修人員以及設備保養人員注意人身安全。

危險

表示存在緊急安全隱患，如不加以避免，將導致嚴重的人身傷害或死亡。

警告

表示存在安全隱患，如不加以避免，可能導致嚴重的人身傷害或死亡。

警示

表示存在安全隱患，如不加以避免，可能導致輕度或中度人身傷害或財產損失。

其他警示字樣（「重要」和「說明」）後面也附有具體說明。

重要:「重要」字樣用來告知讀者具體的步驟，如不遵守這些步驟，設備將出現輕微損壞。

說明:「說明」字樣用來介紹重要但不具危害性的安裝、操作、保養或維修等事宜相關的資訊。

重要安全說明

妥善保管以下說明

警告

在使用乾衣機時，為降低發生火災、觸電、人員重傷或死亡等風險，請務必遵守這些基本注意事項：

W130

- 請在使用本乾衣機前通讀所有說明。
- 請遵照本安裝說明安裝本乾衣機。請參考接地有關說明以便瞭解本幹機正確接地的方法。電源、接地和燃氣供應的所有連接必須遵守當地有關規定，並且在必要時由授權人員完成連接。請勿自行安裝。
- 請勿將乾衣機安裝或放置在潮濕處和/或露天。
- 請勿用本機烘乾在易燃易爆物質（汽油或機油、菜油或食用油、清潔蠟或化學品、乾洗溶劑、稀釋劑、拖把和抹布等任何含有化學品的物品或其他易燃或易爆物質）中清洗、浸濕或污染的物品，因為此類物質會釋放出可能使織物燃燒、爆炸或自燃的氣體。
- 切勿將沾有食用油的織物放入烘乾機中。沾有食用油的織物可能會導致發生化學反應，從而導致火災。為降低受污染織物導致火災的風險，滾筒烘乾機週期的最後部分不會進行加熱（冷卻週期）。除非快速取出所有衣物並將其分散鋪開以便散熱，否則切勿在烘乾週期結束前停止滾筒烘乾機。
- 在烘乾之前，沾染食用油、丙酮、酒精、汽油、煤油、除斑劑、松脂、蠟及除蠟劑等物質的衣物應先在加入額外劑量洗滌劑的熱水中洗滌。
- 為降低火災風險，請勿烘乾塑膠或含泡沫或膠乳橡膠或類似橡膠物質的物品，如浴帽、防水織物、橡膠塗層物品、填充有泡沫橡膠墊的衣服或枕頭。
- 除物品標牌明確允許的情形外，不得使用本機翻轉玻璃纖維窗簾和織物。如果使用本機烘乾此類物品，烘乾後請用一塊濕布擦拭本機內膽，去除附著的玻璃纖維顆粒。
- 請勿讓兒童在乾衣機上或機內玩耍。在兒童附近使用乾衣機時，必須對其嚴密監督。在無人監督指導的情況下，請勿讓身體、感官或精神能力受損人士，或缺乏經驗和技能的人士（包括兒童）單獨使用本設備，以確保其安全。該安全規定適用於所有設備。
- 清潔及用戶維護不得由兒童在無人監督的情況下執行。
- 在無持續監督的情況下，三周歲以下兒童不得靠近機器。
- 請勿在內膽旋轉時將手伸入乾衣機內。
- 本乾衣機僅可按照規定的用途來使用，即用於烘乾紡織物。務必遵照紡織物製造商提供的織物護理說明進行操作。已經在水中清洗過的織物才可使用乾衣機乾燥。
- 務必閱讀並謹遵製造商在洗衣和清潔助劑包裝上提供的說明。留意所有警示或注意事項。為減少中毒或化學灼傷的危險，請始終將助劑置於兒童無法接觸的地方（最好是放在上鎖的櫃子中）。
- 除織物柔軟劑或產品製造商推薦，否則不可在本機中使用織物柔軟劑或產品來消除靜電。
- 乾衣機停止運行後，應立即將衣物取出。
- 當乾衣機冒煙、發出異常噪音或者缺少零件、零件破損及/或者護板或面板被拆卸時，不得運行乾衣機。請勿改裝控制裝置或略过安全設備。
- 請勿操作從疊加式機器中分離出來的獨立機器。
- 裝載門開啟時，乾衣機無法運行。請勿通過略过門安全開關來允許乾衣機在裝載門開啟狀態下運行。乾衣機在裝載門開啟時會停止轉動。如果在裝載門開啟時乾衣機並未停止轉動，或者乾衣機在用戶未按下 START（啟動）鍵時開始轉動，則此時切勿使用乾衣機。請停用本機並致電維修人員。
- 每次使用後務必清潔棉絨篩檢程式。篩檢程式中的棉絨層會降低烘乾效率並延長烘乾時間。確保排氣口周圍區

域和附近周邊區域沒有堆積棉絨、灰塵和污垢。乾衣機的內部和排氣管應由合格維修人員定期清理。

- 請勿修理或更換本機的任何零件或嘗試任何維修工作，除非用戶保養說明或發佈的用戶維修說明中明確推薦，且您理解這些說明並具備執行說明的相關技能。在嘗試維修之前，務必切斷電源。切斷電源時請抓住插頭，而非電源線。
- ：如果電源線損壞，務必由製造商、服務代理商或此類合格人員進行更換，以避免危險。
- 在停用或丟棄乾衣機前，請先拆卸乾燥倉的門。
- 如未遵照製造商的說明安裝、保養和/或操作機器，可能會造成人身傷害及/或財產損害。

說明: 本手冊中的「警告」和「重要安全說明」未包括所有可能出現的狀況和情形。請觀察並閱讀機身上其他標籤和警告，其為機器安全使用提供了指南。在安裝、保養和使用乾衣機時，必須運用常識謹慎操作。

如果您有任何問題或疑問，請與您的經銷商、分銷商、服務代理或製造商聯繫。

危害性物質限制指令（RoHS）

限用物質含有情況標示聲明書

限用物質及其化學符號						
部件名稱	鉛（Pb）	汞（Hg）	鎘（Cd）	六價鉻（CR[VI]）	聚溴聯苯（PBB）	聚溴二苯醚（PBDE）
印刷電路板	-	O	O	O	O	O
機電部件	O	O	-	O	O	O
電纜和電線	O	O	O	O	O	O
金屬部件	-	O	O	O	O	O
塑膠部件	O	O	O	O	O	O
織物	O	O	O	O	O	O
同步帶	O	O	O	O	O	O
顯示	O	O	O	O	O	O

O：係指該項限用物質之百分比含量未 超出百分比含量基準值。

-：係指該項限用物質為 排除項目。

此表中所有名稱中含“-”的部件均符合 歐盟 RoHS **（「限制電器及電子設備使用有害物質」）立法。**

烘乾前須知

節能提示

- 請確保棉絨篩檢程式的清潔。
- 請勿超載運行。
- 請勿過度乾燥。
- 在待熨燙織物尚未完全烘乾前將其取出。
- 同時烘乾大量同類織物可達最高效率。然而，免燙織物建議小量烘乾，可防止起皺。
- 針對織物類型選擇正確的週期。
- 安放乾衣機時請確保排氣管道盡可能短、直。
- 烘乾週期過程中請勿打開機門。
- 請選擇低濕度天氣進行烘乾，以提高烘乾速度。
- 在烘乾多批織物時，請依次即時投入衣物，乾衣機內部無需重新加熱。

幫助和提示

警告

為降低火災、爆炸、重傷或死亡等風險，請勿將含有下列易燃物質汙漬的衣物放入乾衣機中：食用油、機油、易燃化學品、稀釋劑等。

W131

- 乾衣機隨附的安裝說明已就安裝順序和排氣佈置進行了說明。
- 靜電可能會導致衣物合成纖維（如內衣）粘附在一起，尤其是在過度乾燥的情況下。在洗衣機漂洗水中添加液態織物柔軟劑，或在乾衣機中添加織物柔軟劑片可軟化織物，減少靜電。
- 請勿將掉毛衣物與免燙或針織織物一同洗滌或烘乾。
- 免燙織物應於乾衣機停止工作後立即取出。
- 請遵守使用須知標籤「FLAME RETARDANT（阻燃）」、「SCOTCHGUARD™」等，以正確洗滌並烘乾衣物。
- 如果為待熨燙織物，請使用自動週期中的半幹設置。

分類

如果您已就洗滌做好衣物分類，烘乾也應如此。

1. 按顏色分類。
2. 將掉毛與沾毛織物分開。毛巾、絨布、雪尼爾、棉料、地毯等可能脫落棉絨。燈芯絨、針織物（包括襪子）、免燙織物、合成纖維等可能吸附棉絨。
3. 將不加熱、低溫加熱、高溫加熱的織物分開。

對於任何類型的烘乾，輕質織物比厚重織物更易烘乾。如果多種織物共同烘乾（如床單和毛巾），請在輕質織物烘乾後將其取出，以防止過度乾燥與皺縮。建議將需要相同烘乾時間、溫度或乾燥度的衣物一起烘乾。

TLW1991N_SVG

裝載

警告

請勿清洗或烘乾沾有植物油或食用油的織物。某些油漬在清洗後仍會殘留，可能會導致織物本身起火。

W527

- 禁止超載。裝載量由體積決定，而非重量。如果乾衣機超載，將可能導致褪色或永久性熱損傷。
- 乾衣機內應保留足夠空間供衣物翻轉，以防止皺縮。
- 大物件與小物件的搭配便於乾衣機翻滾。免燙織物應儘量少量，以提供足夠的翻轉空間。足夠的翻轉空間可減少衣物皺縮。
- 注意負載過小情況。僅少數小物件無法保證有效翻轉。烘乾時間可能更長或出現皺縮。在烘乾少量織物時，請另外添加幾條大毛巾或非脫絨物品。
- 以下就理想裝載量給出了說明。在潮濕的情況下，平均裝載量應達內膽的三分之一到一半。

裝有潮濕亞麻和棉質織物的內膽

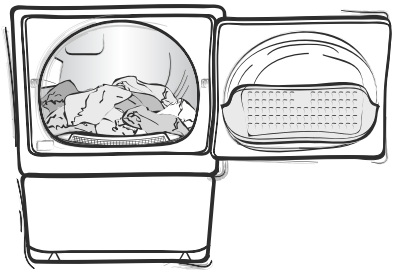

DRY2031N_SVG

裝有潮濕免燙織物的內膽

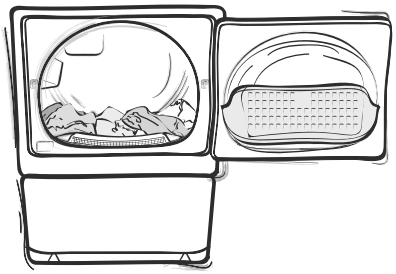

DRY2032N_SVG

乾衣機操作

警告

為降低發生火災、觸電、人員重傷或死亡等風險，請在操作乾衣機前閱讀安全資訊部分。

W520

控制台

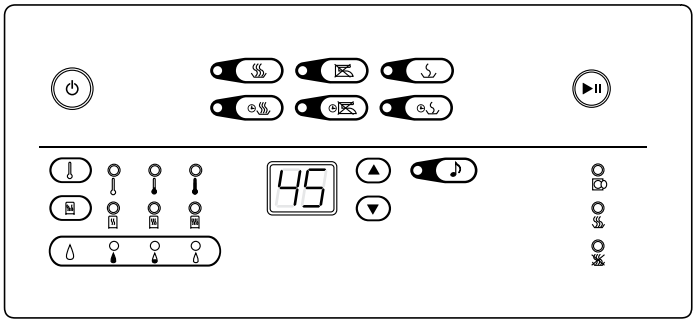

DRY2670N_SVG

TLW2173N_SVG	電源/取消
TLW2174N_SVG	開始/暫停
DRY2547N_SVG	常規織物
DRY2548N_SVG	免燙織物
DRY2549N_SVG	精細織物
DRY2551N_SVG	定時烘乾
DRY2552N_SVG	快速烘乾

表（續）...

DRY2553N_SVG	抖松
TLW2180N_SVG	溫度
TLW2181N_SVG	不加熱
DRY2556N_SVG	低
TLW2183N_SVG	高
DRY2559N_SVG	乾燥度
DRY2560N_SVG	潮濕
DRY2562N_SVG	微濕
DRY2563N_SVG	乾燥
DRY2564N_SVG	濕度
DRY2565N_SVG	感應
DRY2566N_SVG	全濕

表（續）...

DRY2568N_SVG	乾燥
TLW2192N_SVG	信号（仅适用于部分型号）
DRY2574N_SVG	機門打開
DRY2547N_SVG	加熱
DRY2675N_SVG	冷卻

數字顯示視窗

兩位數字顯示視窗用於指示週期剩餘時間。

當控制項電源關閉時，顯示視窗最右邊的小數將每隔一到五分鐘閃爍一次，表明機器正處於閒置模式。

顯示視窗也會出現診斷代碼。

空閒模式

如果在週期結束後五分鐘內未按下任何鍵，控制項將進入閒置模式。數字顯示視窗右下角的燈將每隔一到五分鐘閃爍一次。按下“電源/取消”鍵退出該模式，打開顯示視窗進行週期/選項選擇。控制項重新進入閒置模式的五分鐘後，此燈會再次閃爍。

週期

以下週期描述有助於根據乾燥物類型選擇乾燥週期。週期設置可使用 Selections（選擇）和 Options（選項）進行修改。

自動感應

Auto-Sensing（自動感應）烘乾週期操作由所選週期類型和濕度感應系統決定，可通過更改 Dryness（乾燥度）進行設置。Auto-Sensing（自動感應）週期為節能週期，可防止過度乾燥。

潮濕衣物置入乾衣機後，需要一段時間才能 達到所需乾燥度。時間長短因裝載量、織物 類型、衣物濕度、氣流及洗衣房 環境而不同。預計時間將出現在數字顯示視窗。

說明: 啟動週期前所顯示的時間是根據在所選週期/乾燥度組合下最近 五次週期執行時間的平均值估算而得。

不建議將自動感應週期用於較小載荷，例如兩塊小毛巾。對於這些載荷，請使用定時乾燥週期。

週期	用途
常規織物	用於烘乾運動服或工作服等堅實織物。
免燙織物	用於烘乾免燙織物和合成纖維。
精細織物	此週期用於烘乾精細織物。

手動週期

手動週期分為三種：Time Dry（定時烘乾）、Quick Dry（快速烘乾）和 Fluff Up（蓬鬆烘乾）。顯示視窗出現的設置時間即為週期時間。週期時間可通過向上/向下箭頭進行增減。在週期前或週期過程中的任何時間可對時間和溫度進行手動調節。

選擇

以下選擇可用於調節當前所選週期。在選擇週期後，默認選擇將閃爍。

溫度

按下 Temp（溫度）鍵更改 Manual（手動）週期的溫度。

從 No Heat（不加熱）、Low（低溫）或 High（高溫）中進行選擇。

乾燥度

按下 Dryness（乾燥度）鍵更改 Auto-Sensing（自動感應）週期的乾燥度。從 Damp（潮濕）、Near Dry（微濕）或 Dry（乾燥）中進行選擇。

潮濕	保持衣物稍微潮濕，便於熨燙。
微濕	用於常規織物。
乾燥	用於牛仔褲和毛毯等厚重織物。

過度乾燥可導致皺縮、大量脫絨等情況，且會消耗過多能量。為提高能效，避免過度乾燥，將 Auto-Sensing（自動感應）週期設置為 Near Dry（微濕）。如果週期結束後衣物潮濕或過度乾燥，在下次烘乾此類衣物時，請更改 Dryness（乾燥度）設置。請記住可達到最佳烘乾效果的設置。

濕度

在 Auto-Sensing（自動感應）週期過程中，Moisture Level（濕度）狀態燈將閃爍。Sensing（感應）指示燈將在週期開始時閃爍。

根據濕度感應系統的讀數，Wet（全濕）和 Dry（乾燥）指示燈將閃爍。

選項

以下選項可用於對當前所選週期進行調節。

結束信號（僅限所選機型）

按下 Signal（結束信號）鍵將改變周期末信號音量。四種設置可供選擇：Off（關）、Low（低）、Medium（中）、High（高）。

狀態

週期過程中，Status（狀態）燈將發光，指示週期處於哪一階段。

Door Open（開門）	乾衣機機門開啟時，Door Open（開門）狀態指示燈將發光。
Heating（加熱）	週期處於加熱環節時，Heating（加熱）狀態指示燈將發光。
Cooling（冷卻）	週期處於冷卻環節時，Cooling（冷卻）狀態指示燈將發光。

說明: Heating（加熱）或 Cooling（冷卻）狀態指示燈在預熱期間每隔一 (1) 秒閃一下。在電機開始運轉前，狀態指示燈一直發光。

衣物烘乾須知

重要: 使用乾衣機前請閱讀安裝說明。

重要: 在首次使用乾衣機前，請使用多功能清潔劑或洗滌劑稀釋溶液以及一塊濕布，去除乾衣機滾筒內部因運輸而堆積的灰塵。

1. 將衣物分類。

   說明: 請在烘乾前，從口袋中取出打火機和火柴等所有物品。

   說明: 取下衣物中所有的尖銳物體，防止在機器正常運作中出現撕扯衣物的情況。

2. 清洗棉絨濾器。

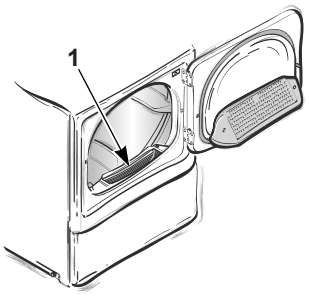

1. 棉絨篩檢盒

圖 1

警告

為降低火災風險和排氣管道堆積棉絨的風險，在未安裝棉絨篩檢程式的情況下，請勿運行乾衣機。

W771

3. 向乾衣機內放入一半容量的衣物（最多可放入 8.2 千克 [18 磅]的乾燥衣物）。如有需要，請添加織物柔軟劑片。

   說明: 為避免乾衣機損壞，每次烘乾所使用的織物柔軟劑片不得超過一片。

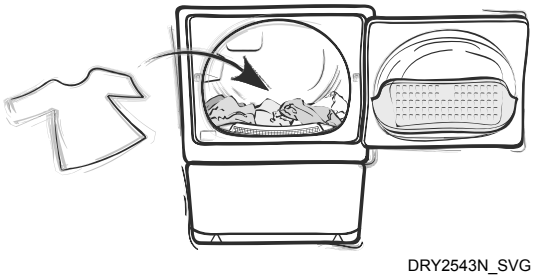

4. 關閉裝載門。如門未關，乾衣機便無法運行。

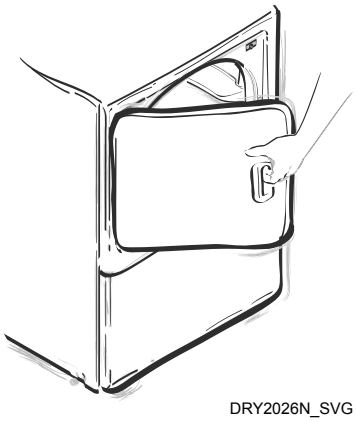

5. 如果未啟動（控制指示燈將發光），按下 Power/Cancel（電源/取消）鍵啟動乾衣機。

   說明: 在電機運行前，您無法通過按 Start/Pause（開始/暫停）按鈕來暫停週期。如果在試圖運行電機（在預熱期間）時，按下 Start/Pause（開始/暫停）按鈕，機器會發出無效按鍵音。

6. 選擇週期並根據需要更改 Selections（選擇）和 Options（選項）設置。有關推薦溫度設置，請參閱織物製造商提供的護理標籤。

7. 按下 Start/Pause（啟動/暫停）鍵運行週期。

   重要: 烘乾週期的最後階段在不加熱的狀態下運行（冷卻週期），以確保乾衣機中溫度不至於損傷衣物。

   說明: 如要停止週期，可隨時打開機門或按下 Start/Pause（啟動/暫停）鍵。如要重新啟動週期，關閉機門並按下 Start/Pause（啟動/暫停）鍵。

可選烘乾支架

如果支付額外費用，廠方授權服務中心可為您提供烘乾支架（產品編號：D512082）。

烘乾支架僅可用於手動週期非翻轉衣物的烘乾，如網球鞋、毛衣、毛絨玩具或其他精細物品。

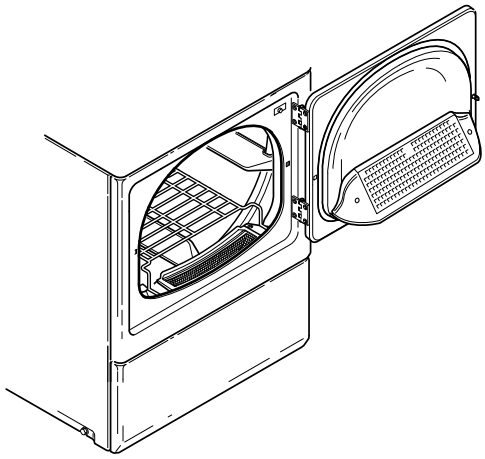

DRY2332N_SVG

保養說明

潤滑

所有活動部件已使用永久性潤滑劑進行密封或配備自潤滑軸承。無需對部件進行額外潤滑。

乾衣機保養

警告

為降低發生觸電、人員重傷或死亡等風險，請在進行內部清洗前斷開乾衣機的電源。

W132

乾衣機內部

使用柔布和家用清潔劑或非腐蝕性洗衣粉及熱水擦拭表面，然後對乾衣機內的抹布進行短暫加熱。

為去除乾衣機滾筒上的蠟或油墨，將溫度設置為高溫，利用乾衣機中的舊抹布吸收蠟或油墨。若無法去除，請聯繫設備經銷商。請勿在乾衣機內使用任何化學物質。

重要: 由於漂白劑可能會損傷內膽表面，請勿使用含氯漂白劑去除任何污漬。

機體

如有需要，請擦拭乾衣機機體。如果洗滌劑、漂白劑或其他洗滌產品不慎灑在乾衣機上，請立即擦除。部分產品沾染機體可導致永久損傷。

控制台

僅可使用濕布或浸有肥皂水的布清洗控制台。有些噴灑預處理產品可能會損傷控制台的飾面。請勿在控制台上噴塗含酒精的產品。

排氣系統

警告

為降低觸電風險，請在清潔乾衣機前斷開電源。

W043

警告

任何需要使用工具的拆卸工作必須由合格的維修人員完成。

W299

使用排氣管道一年後應進行檢查，必要時，可讓有資質的維修人員進行清潔，取出其中堆積的所有棉絮。之後應每隔一到兩年按照要求檢查並清理排氣管道。

合格的維修人員應每兩年拆除乾衣機內所有前端面板和真空部件。

說明: 推薦進行的此類維護保養不包含在保固條款內。

應定期檢查防風雨罩，確保阻尼器能自由移動、不會凹陷、不受阻礙。

保持乾衣機安置區域內無易燃材料、汽油和其他可燃蒸汽和液體。

請勿堵塞燃燒和通風氣流的流動。

說明: 在維修後驗證機器運行是否正常。

電機超載保護器

乾衣機的電機超載保護器可在發生超載時自動停止電機運行。該控制裝置的數字顯示視窗會交替出現「Er」和「ro」。電機冷卻後，超載保護器會自行重置。

按下 START（啟動）即可清除該控制裝置的設置，再次按下 START（啟動）可重啟乾衣機。如果超載保護器再次執行保護操作，請停用乾衣機並連絡維修人員解決問題。

棉絨篩檢盒

棉絨篩檢程式位於乾衣機正面、門洞的下部。

請在每次執行烘乾操作前，先清潔棉絨濾器。

每年均需拆除棉絨濾器、取下螺絲，用真空吸塵器清潔棉絨濾器下方的管道。

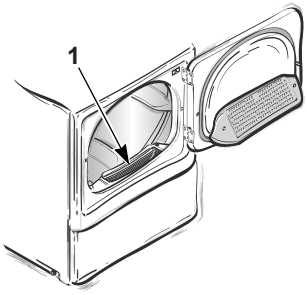

DRY2757N_SVG

1. 棉絨篩檢盒

圖 2

疑難排解

在您撥打維修電話前，請先嘗試這些疑難排解技巧，以便節省您的時間和金錢。

乾衣機異常症狀	可能的原因/解決方法
乾衣機無法啟動	• 確保電源線直接插進電源插口。 • 確保裝載門緊閉。 • 按下 Start/Pause（開始/暫停）按鈕以啟動乾衣機。 • 確保洗衣房的保險絲未被燒斷或鬆開，或者電路斷路器並未打開。 • 乾衣機本身不帶電器保險絲。電氣乾衣機採用含兩根保險絲的電路。 • 檢查電機超載保護器是否已經執行保護程式。等待 10 分鐘後重試。
乾衣機無法加熱	• 僅限電氣乾衣機 - 某些家庭可能為電氣乾衣機配備了兩根保險絲或電路斷路器；因此，兩根保險絲或電路斷路器都應接受檢查。確保洗衣房的保險絲未被燒斷或鬆開，或者電路斷路器並未打開。 • 確保控制裝置未處於週期中的冷卻環節，或者 Temp（溫度）選擇未設置為加熱。 • 僅限燃氣乾衣機 - 確保設備和主燃氣管道閥門為開啟狀態。 • 檢查對外排氣管道，看其是否存在彎曲、堵塞的情況或是否需要清潔。 • 檢查防風雨罩，確保擋板可自由移動，未出現凹陷或被堵塞。
乾衣機的衣物烘乾效果讓人不滿意	• 檢查對外排氣管道，看其是否存在彎曲、堵塞的情況或是否需要清潔。 • 檢查防風雨罩，確保擋板可自由移動，未出現凹陷或被堵塞。 • 自動感應週期– 調整 Dryness（乾燥度）選擇。 • 手動週期 - 增加或減少烘乾時間。 • 清洗棉絨篩檢程式。 • 確保負載不會太小。烘乾衣物較輕時，可能無法有效翻轉或 均勻烘乾。 • 不建議將自動感應週期 用於較小載荷，例如兩塊小毛巾。對於這些載荷， 請使用定時乾燥週期。 • 檢查正被烘乾的衣物。重型衣物和輕型衣物同時烘乾時，重型衣物需要耗費比輕型衣物更長的烘乾時間。 • 參見「分類」部分，瞭解正確的衣物分類資訊。
乾衣機產生噪音	• 檢查乾衣機中是否存在異物（指甲、硬幣、髮夾、金屬、塑膠玩具等）。如有，請從乾衣機中取出物品。 • 確保乾衣機水平放置。若放置不平，可能會引起震動。 • 乾衣機的正常運行聲音包括熱源啟動關閉的聲音以及乾衣機與排氣系統間來回流動的空氣發出的嗡嗡聲。

表（續）…

乾衣機異常症狀	可能的原因/解決方法
烘乾後的衣物太皺	• 檢查加熱設置。烘乾過度可能導致衣物起皺。 • 檢查衣物尺寸。大型衣物可能無法有效翻轉，並會產生褶皺。
衣物有異味	• 在對衣物執行烘乾操作前先檢查洗衣房內是否存在氣味。乾衣機會從洗衣房內吸入空氣，因此房間內的任何氣味（油炸食品、油漆、清漆、去污劑、木材燃燒等產生的氣味）都會擴散到衣物中。 • 在對衣物執行烘乾操作前先對房間通風。
週期運行太慢	• 在 Auto-Sensing（自動感應）週期中，所耗費的時間取決於所要烘乾衣物的類型和尺寸。衣物濕度越高，週期運行的時間越久。
數字顯示視窗出現「Er」、「ro」	• 乾衣機的電機超載保護器已經執行保護程式。 • 按下 Start/Pause（開始/暫停）按鈕即可清除該控制裝置的設置，再次按下 Start/Pause（開始/暫停）按鈕可重啟乾衣機。 • 如果該錯誤碼再次出現，請停用乾衣機並致電維修人員。

連絡資訊

如需獲得服務，請連絡最近的廠方授權服務中心。

如果您無法找到授權服務中心或對我們為您產品提供的服務感到不滿， 敬請透過以下方式與我們連絡：

Alliance Laundry Systems
Shepard Street
P.O. Box 990
Ripon, Wisconsin 54971-0990
www.alliancelaundry.com
電話： +1 (920)748-3121

購買日期	
機型型號	
序號	

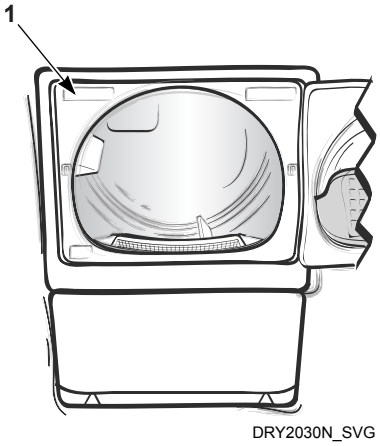

1. 序號銘牌

當您連絡我們詢問有關洗衣機事宜時，請告知您所購產品的型號和序號。產品的型號和序號可在序號銘牌上找到。序號銘牌的位置如圖所示。請提供銷售憑單以及您所擁有的任何服務收據的影本一份。

如需備用零件，敬請連絡您購買產品所在的銷售點 或者撥打 +1 (920) 748-3950 詢問 最近的授權零件分銷商的名稱和地址。

警告

為降低發生嚴重傷害或死亡的風險，請勿修理或更換本機的任何零件或嘗試任何維修工作，除非用戶保養說明或發佈的用戶維修說明中明確推薦，且您理解這些說明並具備執行說明的相關技能。

W329